P.R.1104 ③

7711076013 ♦ ⊙

1	2	3	4	5	6	1984
7	8	9	10	11	12	

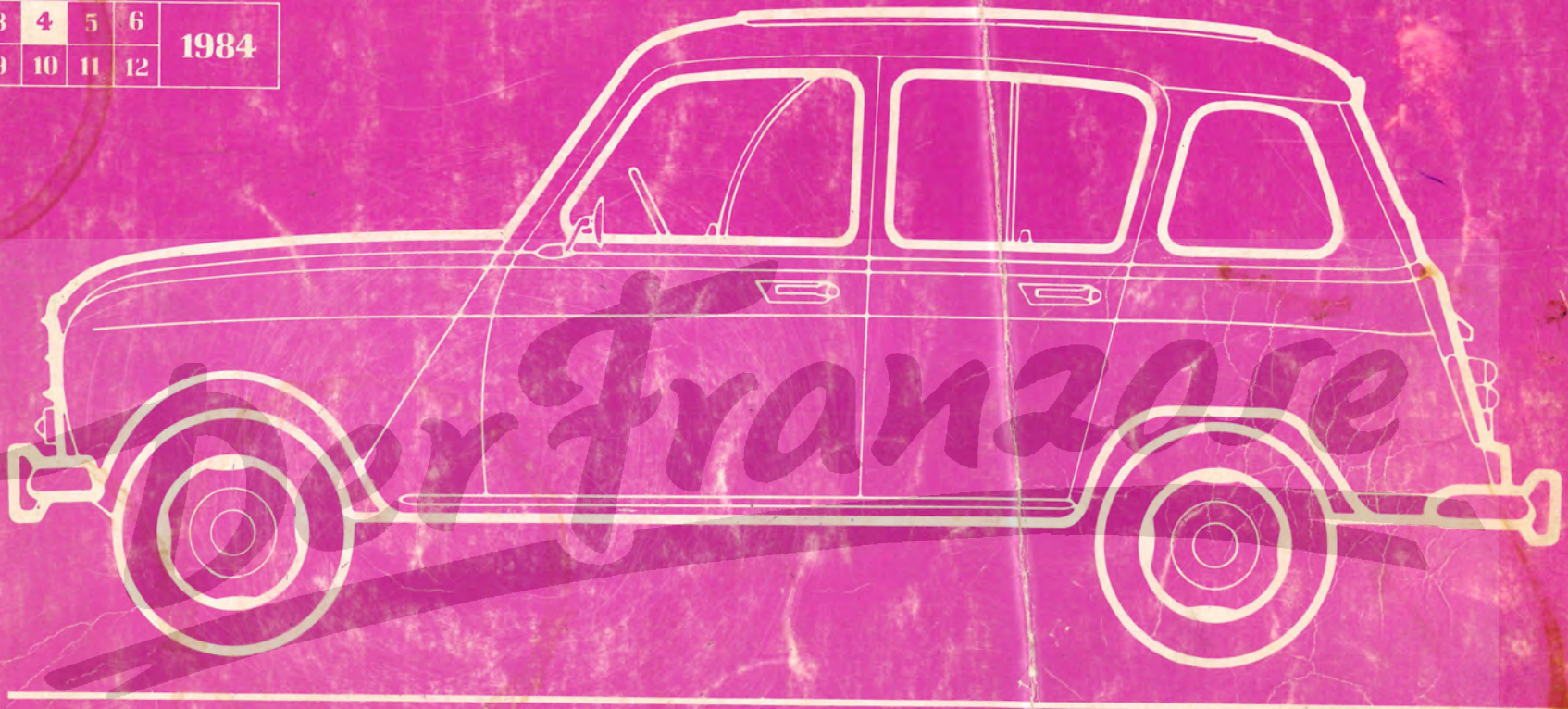

Der Franzose

R1123 - R1128 - R210B
R2106 - R2370 - R239B - R2391

01.21-01.22
01.23-01.24

RENAULT 4

1983 ▶ 1985

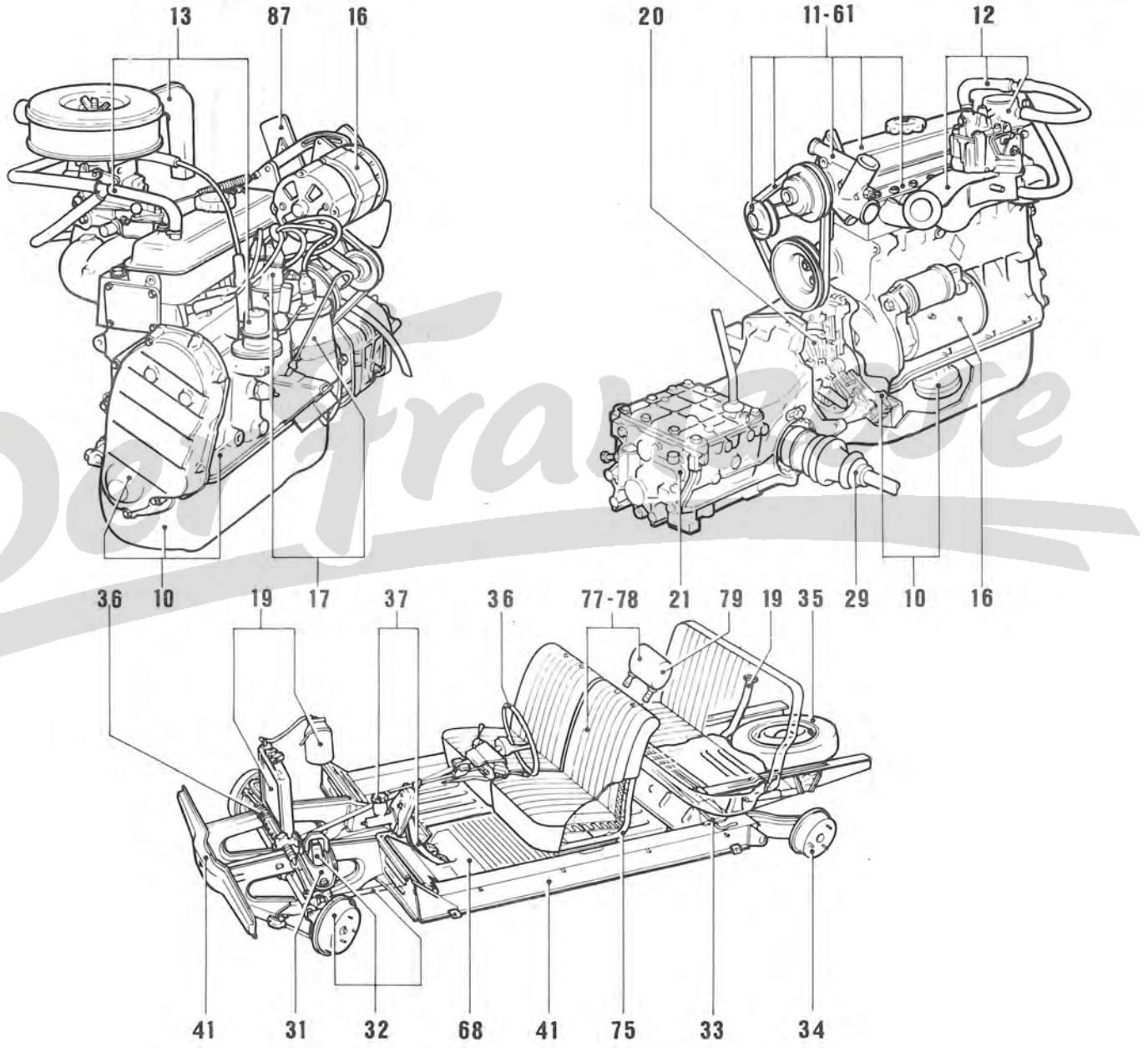
13
87
16
20
11-61
12
36
10
19
17
37
36
77-78
21
79
19
35
29
10
16
41
31
32
68
41
75
33
34

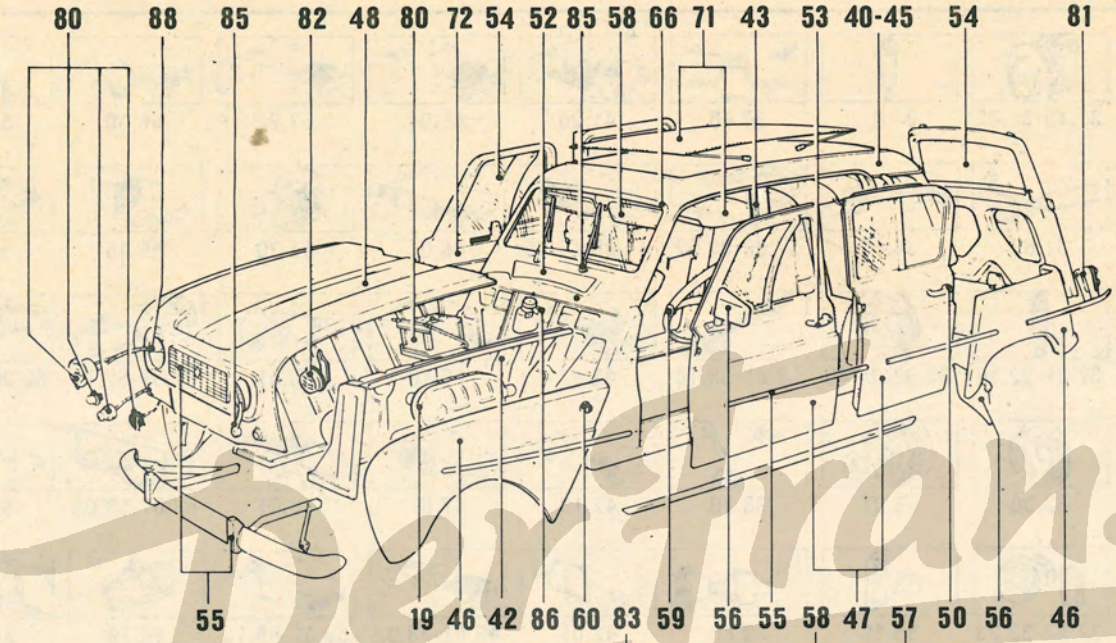

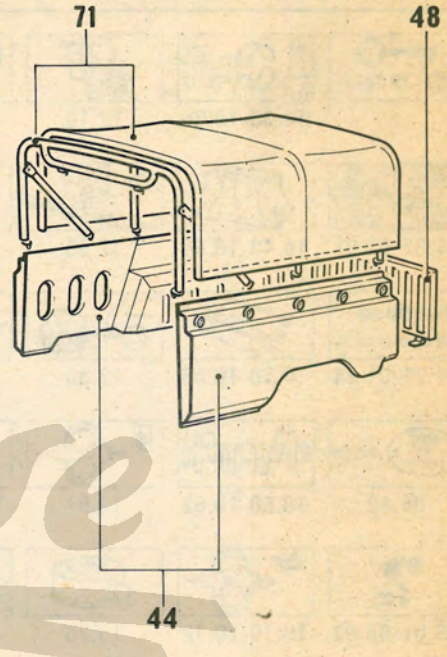

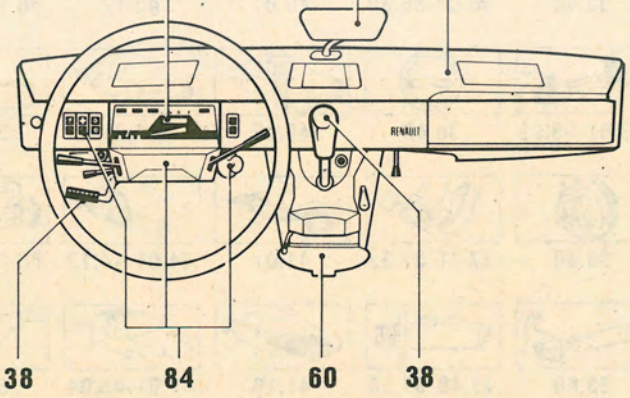

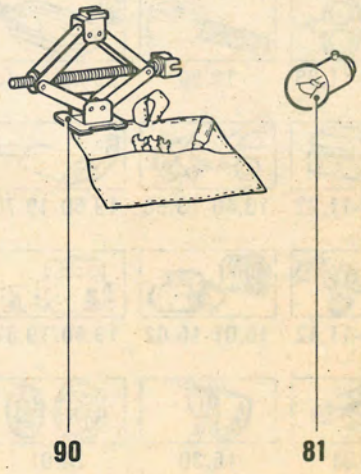

Der Franzose

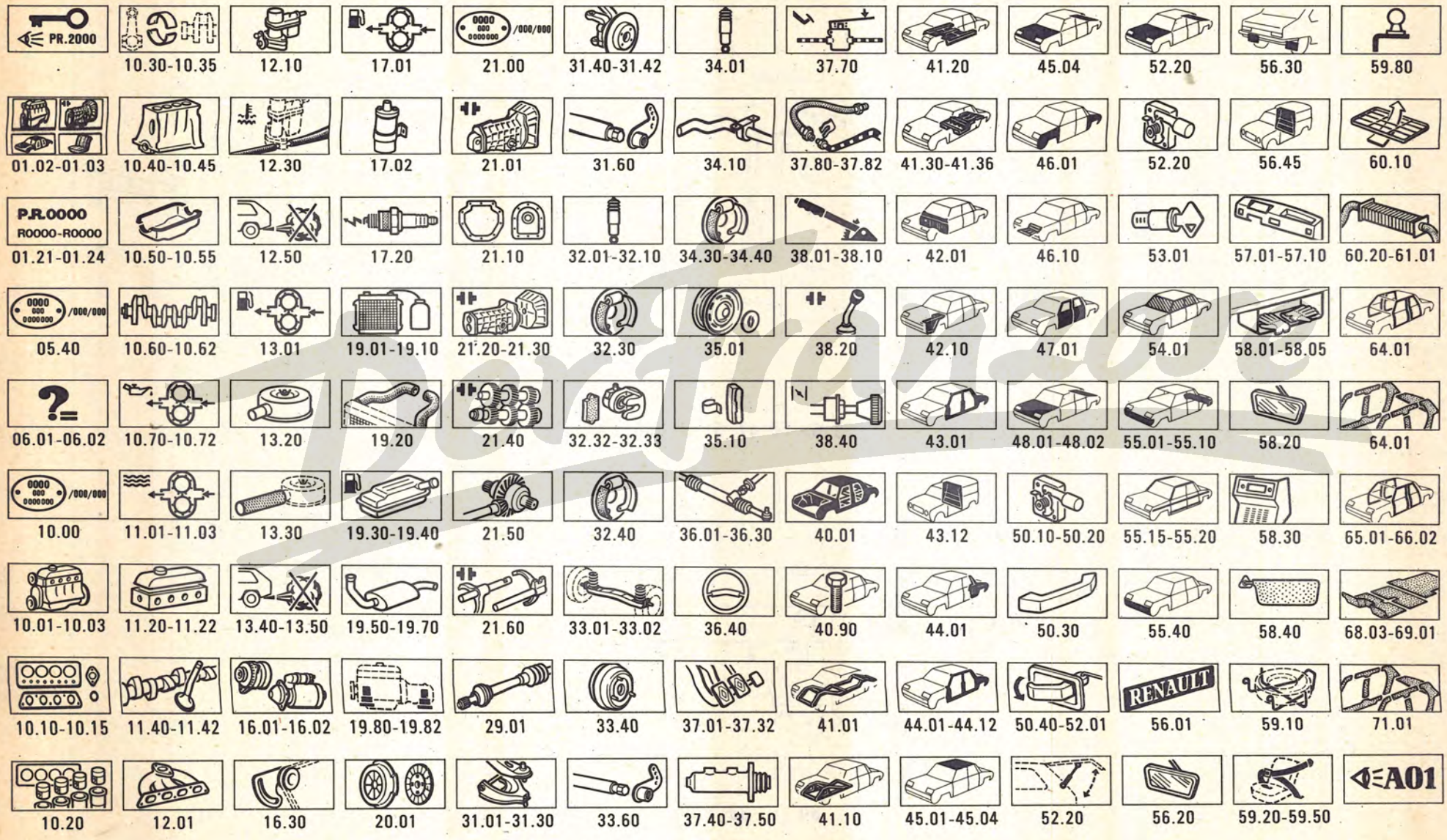
PR.2000
10.30-10.35
12.10
17.01
21.00
31.40-31.42
34.01
37.70
41.20
45.04
52.20
56.30
59.80
01.02-01.03
10.40-10.45
12.30
17.02
21.01
31.60
34.10
37.80-37.82
41.30-41.36
46.01
52.20
56.45
60.10
P.R.0000
R0000-R0000
01.21-01.24
10.50-10.55
12.50
17.20
21.10
32.01-32.10
34.30-34.40
38.01-38.10
42.01
46.10
53.01
57.01-57.10
60.20-61.01
05.40
10.60-10.62
13.01
19.01-19.10
21.20-21.30
32.30
35.01
38.20
42.10
47.01
54.01
58.01-58.05
64.01
06.01-06.02
10.70-10.72
13.20
19.20
21.40
32.32-32.33
35.10
38.40
43.01
48.01-48.02
55.01-55.10
58.20
64.01
10.00
11.01-11.03
13.30
19.30-19.40
21.50
32.40
36.01-36.30
40.01
43.12
50.10-50.20
55.15-55.20
58.30
65.01-66.02
10.01-10.03
11.20-11.22
13.40-13.50
19.50-19.70
21.60
33.01-33.02
36.40
40.90
44.01
50.30
55.40
58.40
68.03-69.01
10.10-10.15
11.40-11.42
16.01-16.02
19.80-19.82
29.01
33.40
37.01-37.32
41.01
44.01-44.12
50.40-52.01
56.01
59.10
71.01
RENAULT
10.20
12.01
16.30
20.01
31.01-31.30
33.60
37.40-37.50
41.10
45.01-45.04
52.20
56.20
59.20-59.50
A01

Per Franzose

RENAULT 4 1983▶1984

01.21
P.R. 1104

P.R.0000
R0000-R0000

	MOD 1962		MOD 1963		MOD 1964		MOD 1965		MOD 1966		MOD 1967		MOD 1968		MOD 1969		MOD 1970		MOD 1971	
R1120 ⇆ n°	1	P.R.686	131771	P.R.686	243916	P.R.686	377241 (a)	P.R.808	488132	P.R.808	621991	P.R.808	792935	P.R.808	954001	P.R.808	1059107 (b)	P.R.808	1164581 (c)	P.R.953
R1121 ⇆ n°	1	P.R.686																		
R1122 ⇆ n°	1	P.R 686																		
R1123 ⇆ n°			1	P.R.728	75092	P.R.728	158639 (d)	P.R.808	217549	P.R.808	319789	P.R.808	463622	P.R.808	627132	P.R.808	765582 (e)	P.R.808	931590 (f)	P.R.953
R1124 ⇆ n°			1	P.R.728																
R2102 ⇆ n°	1	P.R.686	14515	P.R.686	38389	P.R.686	58737	P.R.808	76596	P.R.808										
R2104 ⇆ n°			1	P.R.728	7164	P.R.728	15464	P.R.808	29977	P.R.808										
R2105 ⇆ n°									1	P.R.808	7089	P.R.808	30050	P.R.808	54996	P.R.808	85339	P.R.808	123509	P.R 953
R2106 ⇆ n°									1	P.R.808	2799	P.R.808	12611	P.R.808	25950	P.R.808	42589	P.R.808	61603	P.R.953

(a) ↘

R.1120 ⇆ n°

363167	363173	363315	367433	371086	372839
376900 ⇨	376904	376906	376908 ⇨	376910	376913
376915	376916	376918	376919	376921 ⇨	376924
376926 ⇨	376928	376930	376931	376933 ⇨	376936
376938	376940 ⇨	376943	376945	376946	376948
376950	376953 ⇨	376962	376964 ⇨	376968	376974 ⇨ 376979
376981	376983	376985 ⇨	376990	376993 ⇨	376996
376998 ⇨	377000	377049	377053	377055	377057
377059 ⇨	377061	377063	377065	377067 ⇨	377084
377086	377088 ⇨	377095	377097 ⇨	377239	

(b) ↙

R.1120 ⇆ n°

1157740 1157802 1158124

(c) ↘

R.1120 ⇆ n°

1157740 1157802 1158124

(d) ↘

R.1123 ⇆ n°

152128	152130	152527	158545	158493	158494
158497 ⇨	158502	158504 ⇨	158515	158517 ⇨	158541
158543 ⇨	158558	158560 ⇨	158600	158614 ⇨	158637

(e) ↙

R.1123 ⇆ n°

915426 915447 915454 915463 915468

(f) ↘

R.1123 ⇆ n°

915426 915447 915454 915463 915468

Der Franzose

	MOD 1972		MOD 1973		MOD 1974		MOD 1975		MOD 1976		MOD 1977		MOD 1978		MOD 1979	
R1123 ⇄ n°	1077043	P.R.953	1239157	P.R.953	1357386	P.R.953	1494029	P.R.953	1628750	P.R.1005	1742852	P.R.1005	1863026	P.R.1005	1981460	P.R.1005
R1126 ⇄ n°	1	P.R.953	114616	P.R.953	196832	P.R.953	284510	P.R.953	373051	P.R.1005	469895	P.R.1005	565205	P.R.1005	640440	P.R.1005
R1128 ⇄ n°													1	P.R.1005	33060	P.R.1005
R1129 ⇄ n°									1	P.R.1005	3151	P.R.1005	7451	P.R.1005		
R2106 ⇄ n°	82243	P.R.953	103480	P.R.953	134051	P.R.953	160601	P.R.953	183691	P.R.1006	203450	P.R.1006	222715	P.R.1006	239871	P.R.1006
R2108 ⇄ n°	28047 (a)	P.R.897	37145	P.R.897	56701	P.R.897	67559	P.R.897								
R2109 ⇄ n°	1	P.R.953	47421	P.R.953	93764	P.R.953	147421	P.R.953	183601	P.R.1006	223420	P.R.1006	262301	P.R.1006	301541	P.R.1006
R2370 ⇄ n°									1	P.R.1006	27450	P.R.1006	56081	P.R.1006	86721	P.R.1006
R2391 ⇄ n°					1	P.R.953	781	P.R.953	1431	P.R.1006	2130	P.R.1006	2761	P.R.1006	3451	P.R.1006
R2392 ⇄ n°					1	P.R.953	2391	P.R.953	3951	P.R.1006	5565	P.R.1006	6961	P.R.1006	8641	P.R.1006
R2430 ⇄ n°									1	P.R.1006	1120	P.R.1006	2391	P.R.1006		
3C2370 ⇄ n°															86721	P.R.1006

(a) / 100

Der Franse

RENAULT 4 1983▷1985

01.23
P.R. 1104

P.R.0000
R0000-R0000

	MOD 1980		MOD 1981		MOD 1982		MOD 1983		MOD 1984		MOD 1985	
R1123 n°	2079327	P.R. 1005	2159153	P.R. 1005	2223847	P.R. 1005	2279354	P.R. 1104	2366801	P.R. 1104		P.R. 1104
R1126 n°	688048	P.R. 1005	736615	P.R. 1005	775946	P.R. 1005						
R1128 n°	121916	P.R. 1005	212751	P.R. 1005	295566	P.R. 1005	378299	P.R. 1104	461101	P.R. 1104		P.R. 1104
R2106 n°	259049	P.R. 1006	279901	P.R. 1006	294151	P.R. 1006	306151	P.R. 1104	340601	P.R. 1104		P.R. 1104
R2109 n°	336661	P.R. 1006	372901	P.R. 1006	407651	P.R. 1006						
R210B n°					801	P.R. 1006	10601	P.R. 1104	25501	P.R. 1104		P.R. 1104
R2370 n°	126601	P.R. 1006	168856	P.R. 1006	227901	P.R. 1006	296903	P.R. 1104	361751	P.R. 1104		P.R. 1104
R2391 n°	4601	P.R. 1006	6251	P.R. 1006	7451	P.R. 1006	8911	P.R. 1104	9431	P.R. 1104		P.R. 1104
R2392 n°	10181	P.R. 1006	11801	P.R. 1006	13221	P.R. 1006						
R239B n°							1	P.R. 1104	2181	P.R. 1104		P.R. 1104
3C2370 n°	126601	P.R. 1006	168856	P.R. 1006	227901	P.R. 1006	296903	P.R. 1104	361751-	P.R. 1104		P.R. 1104

Bertranzose

R1123 PTT
R1128 Jogging - GPL - PTT
R210B GPL - PTT - EDF
R2106 PTT - EDF
R2109 GPL - PTT - EDF
R2370 GPL - TELECOM

Microfiche	P.R. 500
Mikroplanfilm	P.R. 500
Mikrofilm	P.R. 500
Microficha	P.R. 500
Microscheda	P.R. 500

RENAULT 4 PICK UP 3 C 2370

01.24
P.R. 1104

0000
000
0000000
/000/000

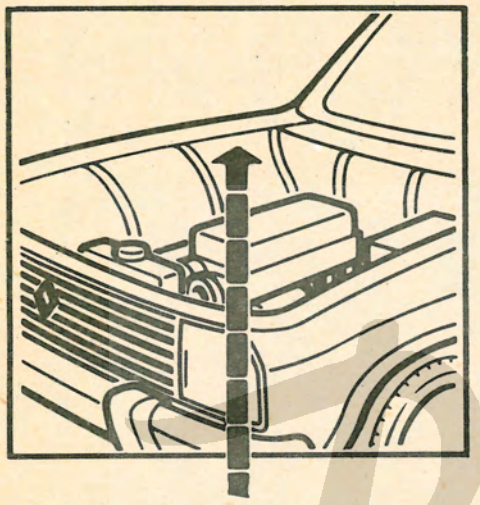

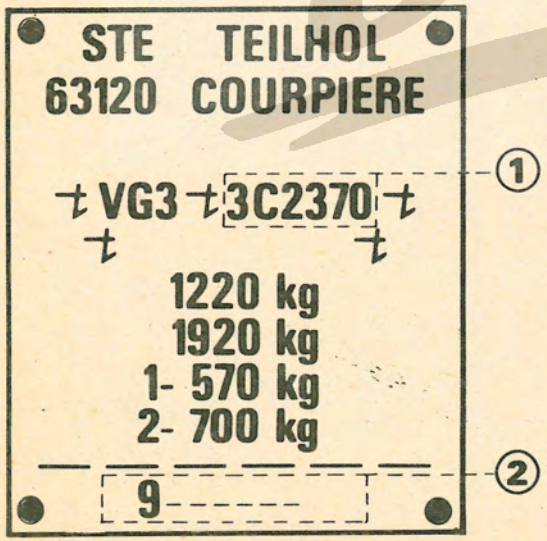

① Le type du véhicule TEILHOL
② Le numéro de fabrication TEILHOL

① Vogntypen TEILHOL
② Senenummeret TEILHOL

① Der Typ des Fahrzeuges (TEILHOL)
② Die Fabrikationsnummer des Fahrzeuges TEILHOL

① Type TEILHOL
② Fabrication number TEILHOL

① El tipo vehiculo TEILHOL
② El número de fabricación del vehiculo TEILHOL

① Il tipo del veicolo TEILHOL
② Il numero di fabricazione del veicolo TEILHOL

① Het wagentype TEILHOL
② Het fabricagenummer van de wagen TEILHOL

① Biltyp TEILHOL
② Bilens fabrikationsnummer TEILHOL

N°
60 00 040 000

⇩

60 00 044 999

Sont à commander à :

teilhol s.a.

Service après-vente :
63120 COURPIÈRE
Tél. : (73) 80-60-55
Télex : 990 203 F

Der Franzose

R1123		/100/101/102/104/120/121/146/177/276/277/576/577
		/600/870/871
R1128		/100/101/102/104/120/121/140
		/600
R210 B		/100
R2106		/100/101/102/103/120/121/122/146/177/576/577
		/600/870/871
R2370		/100/101/102/103/120/121/122/140/146/166/177
		/600
R239 B		/100
R2391		/576/577
		/870/871

Bertarose

0 Le PR 2000 vous donne toutes les informations d'utilisation et la signfication des signes codifiés des catalogues pièces de rechange
1 Pour les pièces de détail de cet ensemble consulter le catalogue PR 400
2 Pièce montée sur véhicule équipé de garniture de pavillon tendue
3 Pièce montée sur véhicule équipé de garniture de pavillon collée
4 Non montée en série, pièce d'adaptation
10 Échange-vente suivant les conditions commerciales locales

0 Der PR 2000 informiert über die Handhabung der Ersatzteilkataloge sowie die Bedeutung der darin verwendeten Symbole und Abkürzungen
1 Die Einzelteile dieser Baugruppe sind im PR 400 aufgeführt
2 Teil für Fahrzeuge mit gespannter Dachverkleidung
3 Teil für Fahrzeuge mit eingeklebter Dachverkleidung
4 Nicht serienmässig montiert. Anpassungsteil.
10 Austausch zu den örtlichen Verkaufsbedingungen

0 PR 2000 gives the meanings of all the coded symbols in the Parts Catalogues and how they are used
1 Refer to catalogue PR 400 for detail parts of this assembly
2 Parts fitted to vehicle with stretched headlining
3 Part fitted to vehicle with bonded headlining
4 Not fitted in production, adaptable part
10 Exchange sale according to local trading conditions

0 El PR 2000 les da todas las informaciones para la utilización y el significado de los signos codificados de los catálogos Piezas de Repuesto
1 Para las piezas de detalle de este conjunto consultar el catálogo PR 400
2 Pieza montada en vehículo equipado con guarnición de techo tensada
3 Pieza montada en vehículo equipado con guarnición de techo pegada
4 No montado en serie : pieza de adaptacion
10 Cambio venta segùn las condiciones comerciales locales

0 Il PR 2000 vi fornisce tutte le informazioni d'utilizzazione ed il significato dei segni codificati dei cataloghi Pezzi di Ricambio
1 Per i pezzi dettaglio di questo insieme consultare il catalogo PR 400
2 Pezzo montato su veicolo equipaggiato con rivestimento di padiglione teso
3 Pezzo montato su veicolo equipaggiato con rivestimento di padiglione incollato
4 Non montato in série, pezzo per adattamento
10 Sostituzione vendita a seconda delle condizioni commerciali locali

0 De PR 2000 geeft u alle informatie over het gebruik van de onderdelen dokumentatie en een verklaring van de daarbij gebruikte kode-tekens
1 Zie PR 400 voor de samenstellende onderdelen van dit orgaan
2 Onderdeel, gemonteerd bij een auto met gespannen hemelbekleding
3 Onderdeel, gemonteerd bij een auto met geplakte hemelbekleding
4 Geen serie-uitvoering, onderdeel dient voor ombouw
10 Ruilsysteem op basis van de plaatselijke voorwarden

Der Franzose

0 0 PR 2000 fornece todas as informações de utilização e o significado dos sinais codificados dos catálogos PR (peças sobressalentes)

1 Para as peças soltas deste conjunto consultar o catálogo PR 400

2 Peça montada em veiculo equipado com guarnição de tejadilho esticada

3 Peça montada em veiculo equipado com guarnição de tejadilho colada

4 Não montada em série, peça de adaptação

10 Troca-venda consoante as condicões comerciais locais

0 PR 2000 ger all nödvändi information och betydelse av koderna i reservdels kattalogerna

1 För underdetaljer se PR 400

2 Detalj monterad på bil utrustad med spänd takklädsel

3 Detalj monterad på bil utrustad med klistrad takklädsel

4 Monteras ej vid serietillverkning

10 Utbytessystem enligt lokala försäljningsvillkor

Per franzose

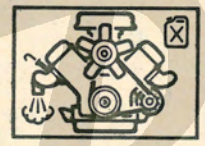

R 0000 0000000		000 0/ 700	
R 1123	/100/101/102/120/121/600 nº ... ➜ MOD 83	800	05
	/100/101/102/120/121/600 MOD 84 ➜ ...	B1B	07
	/104/177/276/277/576/577/870/871	800	05
R 1128	/100/101/102/104/120/121/600 /140 ... ➜ /09/1982	688	12
	/140 /09/1982 ➜ ...	C1E	14
R 2106	/100/101/102/120/121/122/600 nº ... ➜ MOD 83	800	05
	/100/101/102/120/121/122/600 MOD 84 ➜ ...	B1B	07
	/103/177/576/577/870/871	800	05
210B	/100	C1E	18
R 2370	/100/101/102/103/120/121/122/166/177/600 /140 ... ➜ /09/1982	C1E	18
	/140 /09/1982 ➜ ...	C1E	14
	/146	688	11
239B		C1E	18
R 2391	/576/577/870/871	800	05

De Tomaso

R 1123
R 2106
R 2391

1	77	01	460	930	(a)	
	09	96	059	302	(b)	
2	77	01	498	455	(a)	(10)
3	77	01	463	046	(c)	
4	77	01	351	101	(c)	

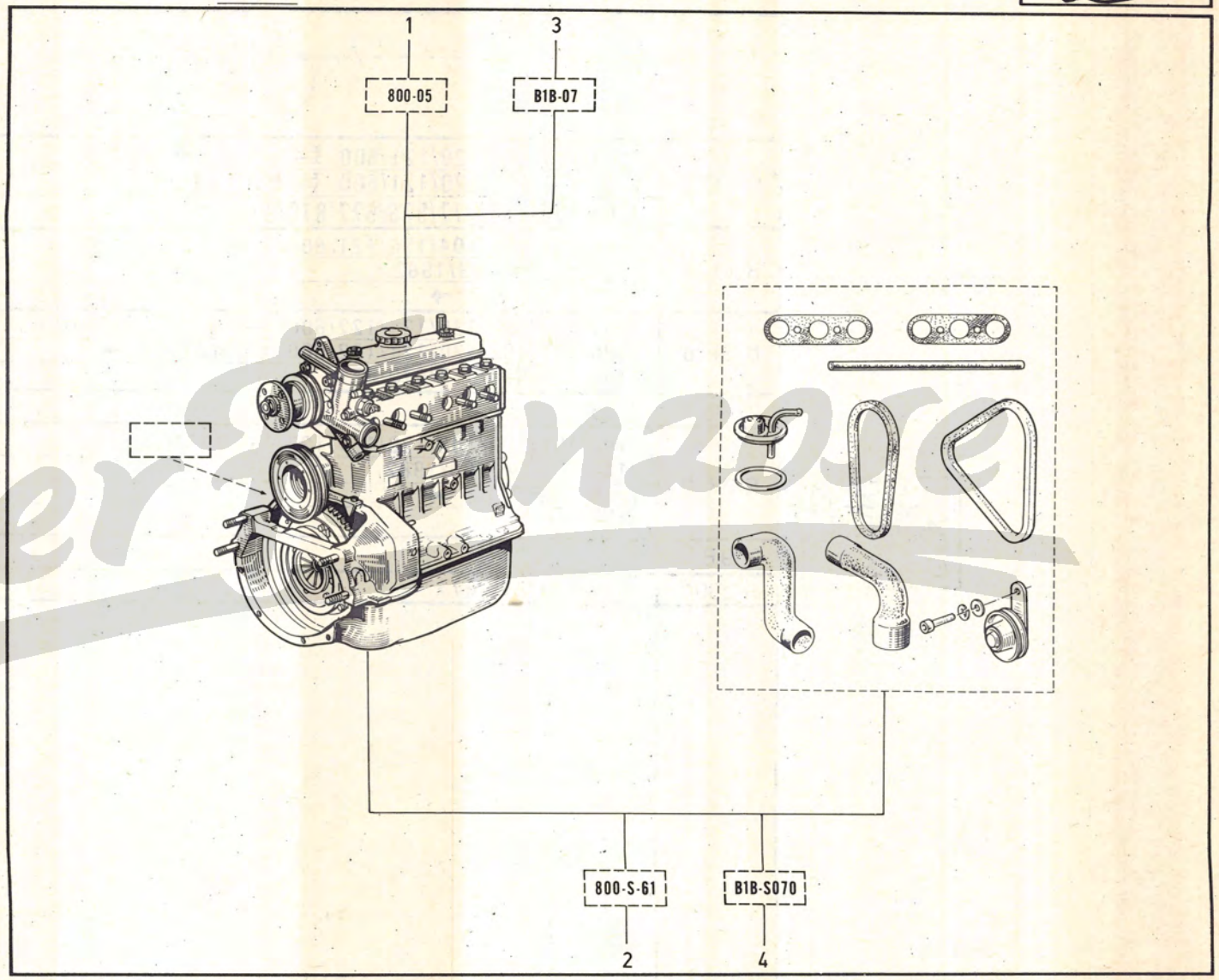

(a) R 1123 /100/101/102/120/121/600 n° ... → MOD1983
/104/177/276/277/576/577/870/871
R 2106 /103/177/576/577/870/871
/100/101/102/120/121/122/600 n° ... → MOD1983
R 2391

(b) R 1123 /146
R 2106 /146

(c) R 1123 /100/101/102/120/121/600 MOD1984 → n° ...
R 2106 /100/101/102/120/121/122/600 MOD1984 → n° ...

(10) ◁≡ 06...

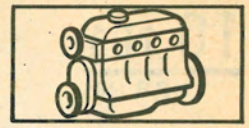

1	77 01 460 823	(a)		
2	(b)			
3	77 01 461 142	(R 1128)		
4	77 01 462 622	(c)		
5	77 01 498 726	(a)	(10)	
6	77 01 498 788	(R 1128)	(10)	
7	77 01 498 993	(c)		

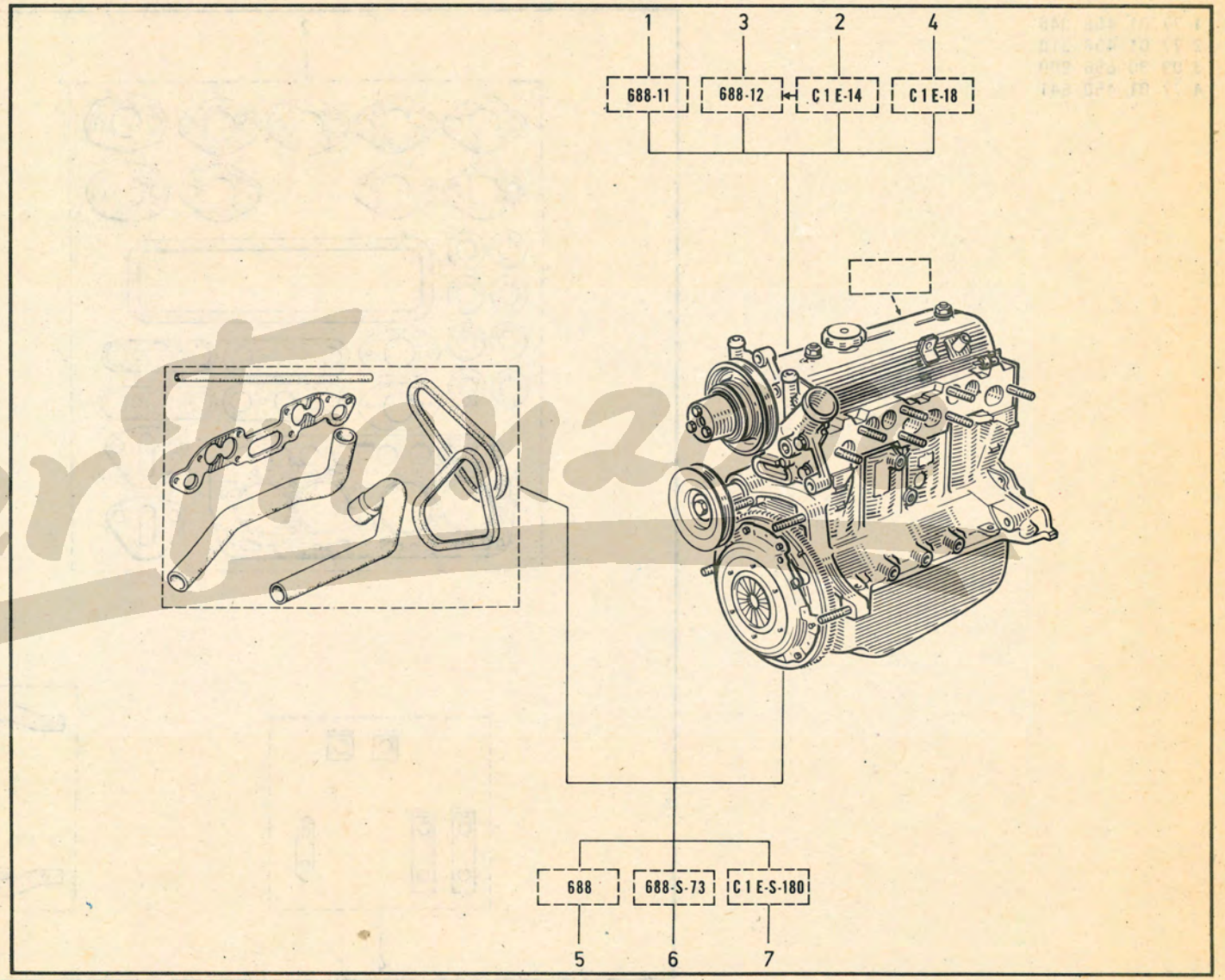

(a) R 2370 /146 ⇄ n° ... → ⇄ MOD 1983

(b) R 1128 /140
R 2370 /140

(c) R 210B
R 2370 ⇗ /146
R 239B

(10) ◀≡ 06...

Der Franzose

B1B , 800

1	77	01	458	346
2	77	01	458	310
3	09	80	656	900
4	77	01	450	641

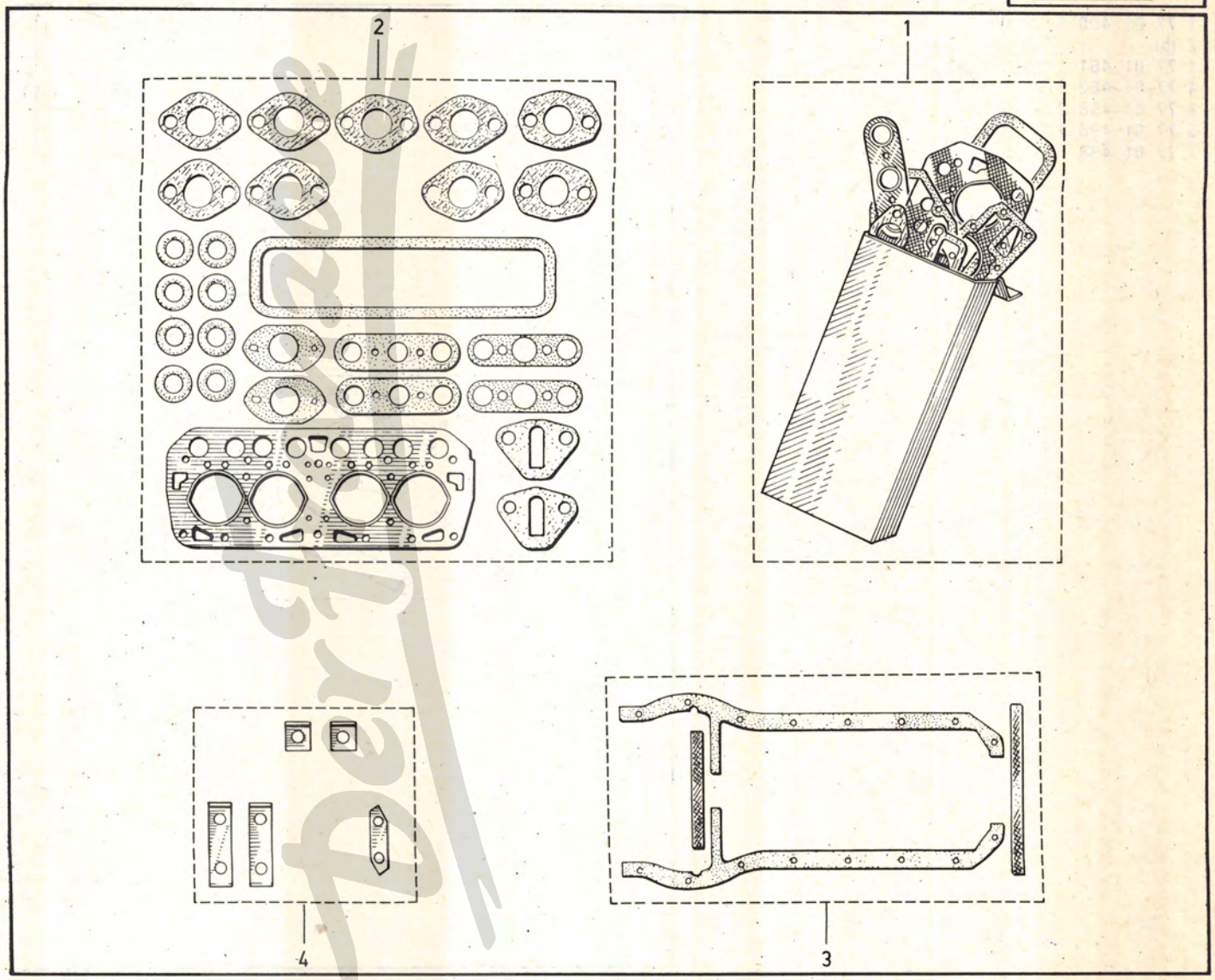

1 77 01 459 392
2 77 01 459 391
3 77 01 457 561

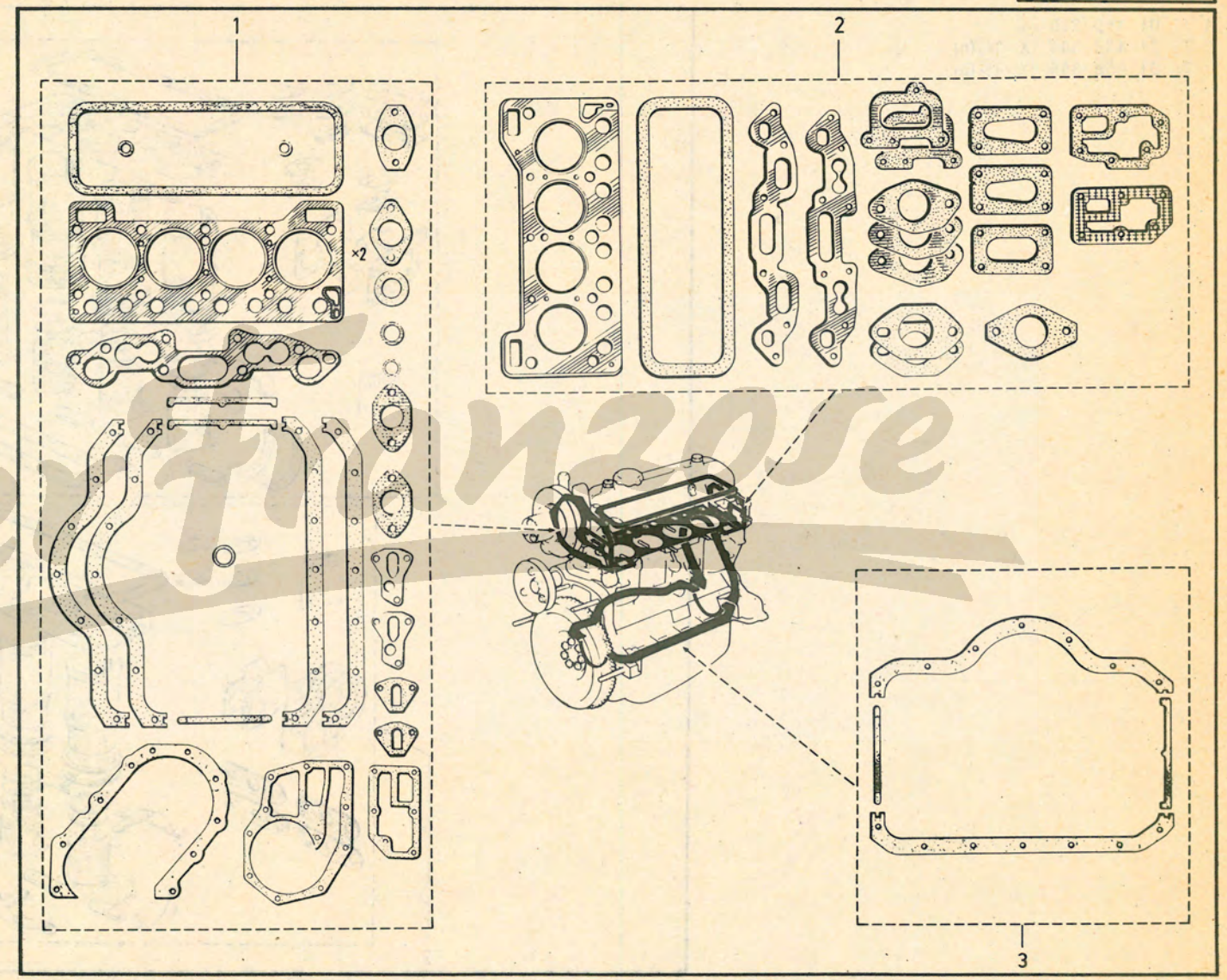

Delanzose

1 77 01 459 375 (a)
2 77 01 458 344 (X=14) (b)
77 01 458 345 (X=16) (b)

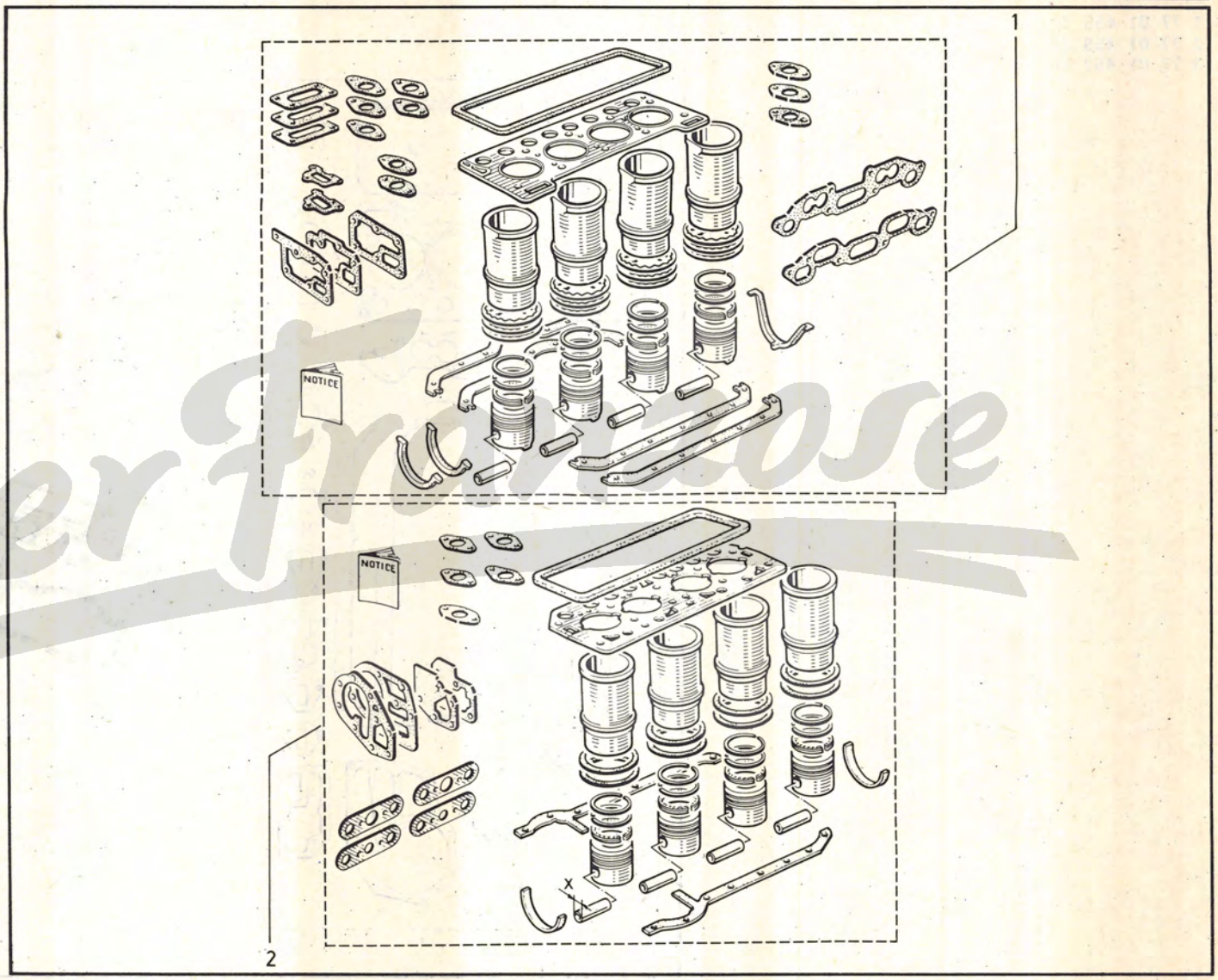

(a) HDC1E , 688

(b) HDB1B , 800

Der Franzose

1	77	01	348	407	(X=40)
	77	01	348	411	(X=39,75)
2	77	01	348	735	(X=2)
	77	01	348	736	(X=2,05)
	77	01	348	737	(X=2,1)
	77	01	348	738	(X=2,15)
3	77	01	348	408	(X=38)
	77	01	348	412	(X=37,75)

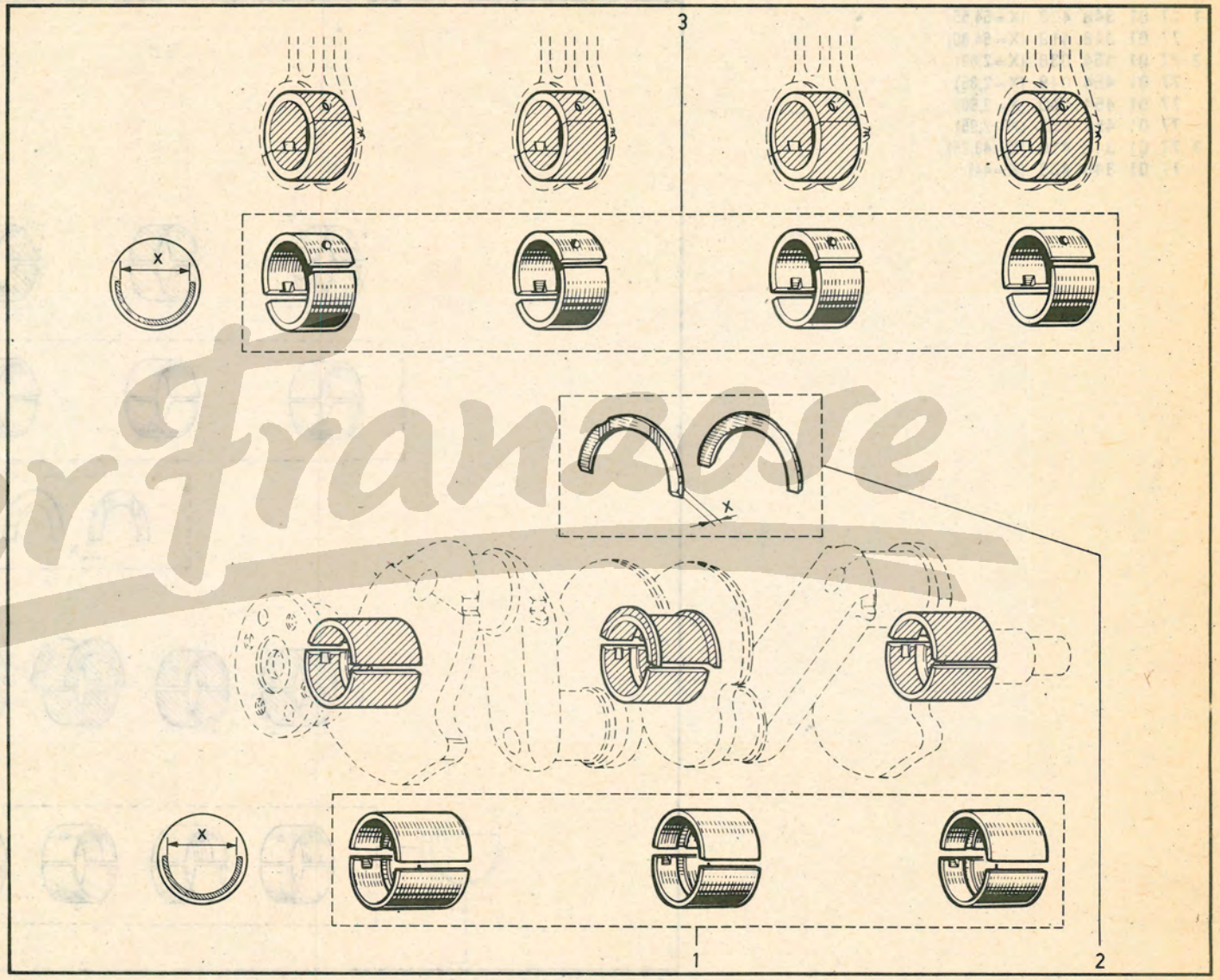

Der Franzose

1	77	01	348	420	(X=54,55)
	77	01	348	419	(X=54,80)
2	77	01	454	038	(X=2,80)
	77	01	454	049	(X=2,85)
	77	01	454	050	(X=2,90)
	77	01	454	051	(X=2,95)
3	77	01	348	410	(X=43,75)
	77	01	348	409	(X=44)

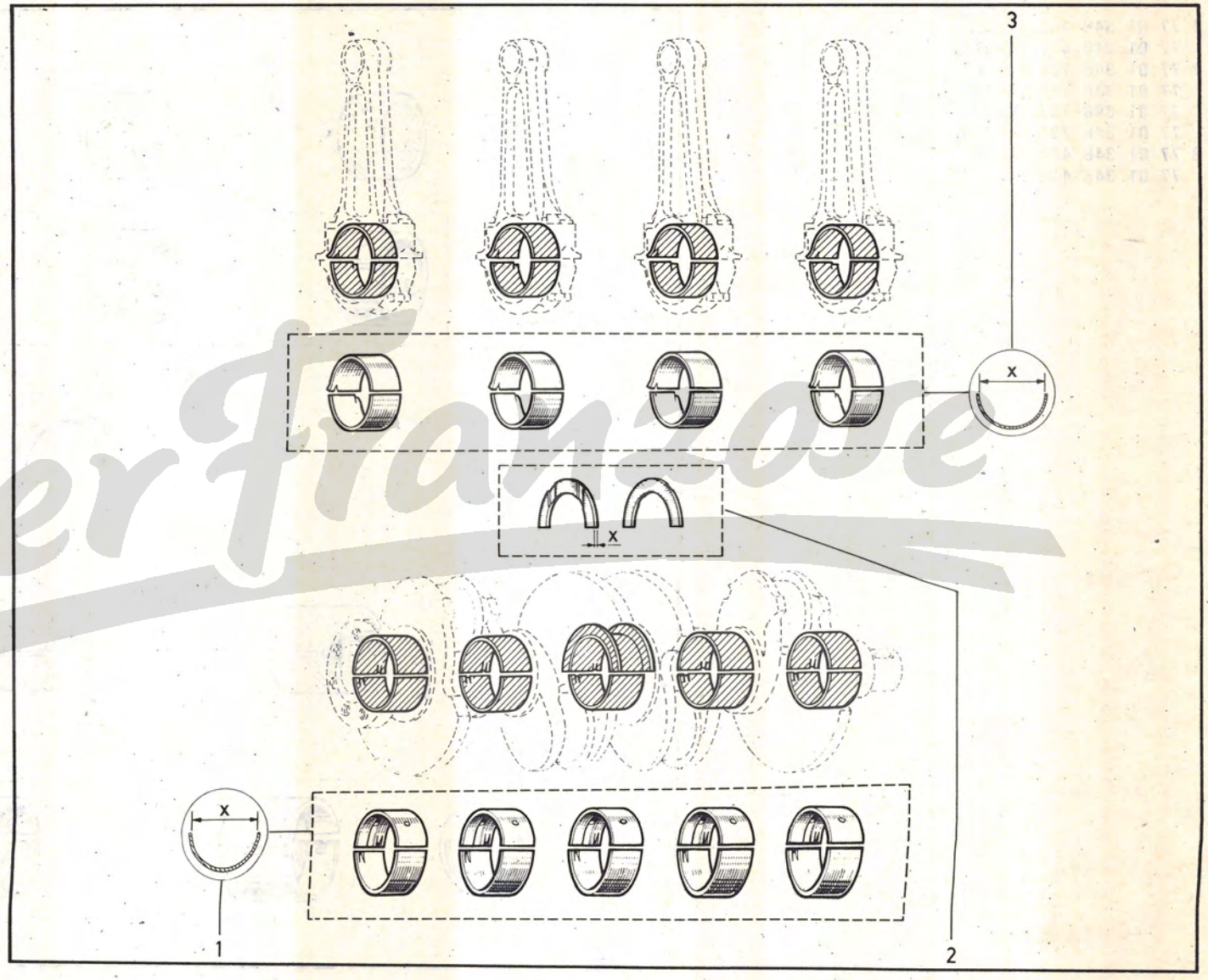

DerFranzose

1	77	01	460	162		
2	77	05	010	006		
3	07	06	153	100		
4	07	06	198	300		
5	07	06	153	000		
6	77	03	082	015		
7	79	03	027	002		
8	77	03	075	009		
9	77	03	027	037		
10	77	03	027	087		
11	77	00	637	882	[6]	(X=0,08)
	77	00	637	883	[20]	(X=0,10)
	77	00	637	884	[8]	(X=0,12)
12	77	03	001	611		
13	77	03	055	007		
14	06	08	417	002		
15	77	03	027	099		

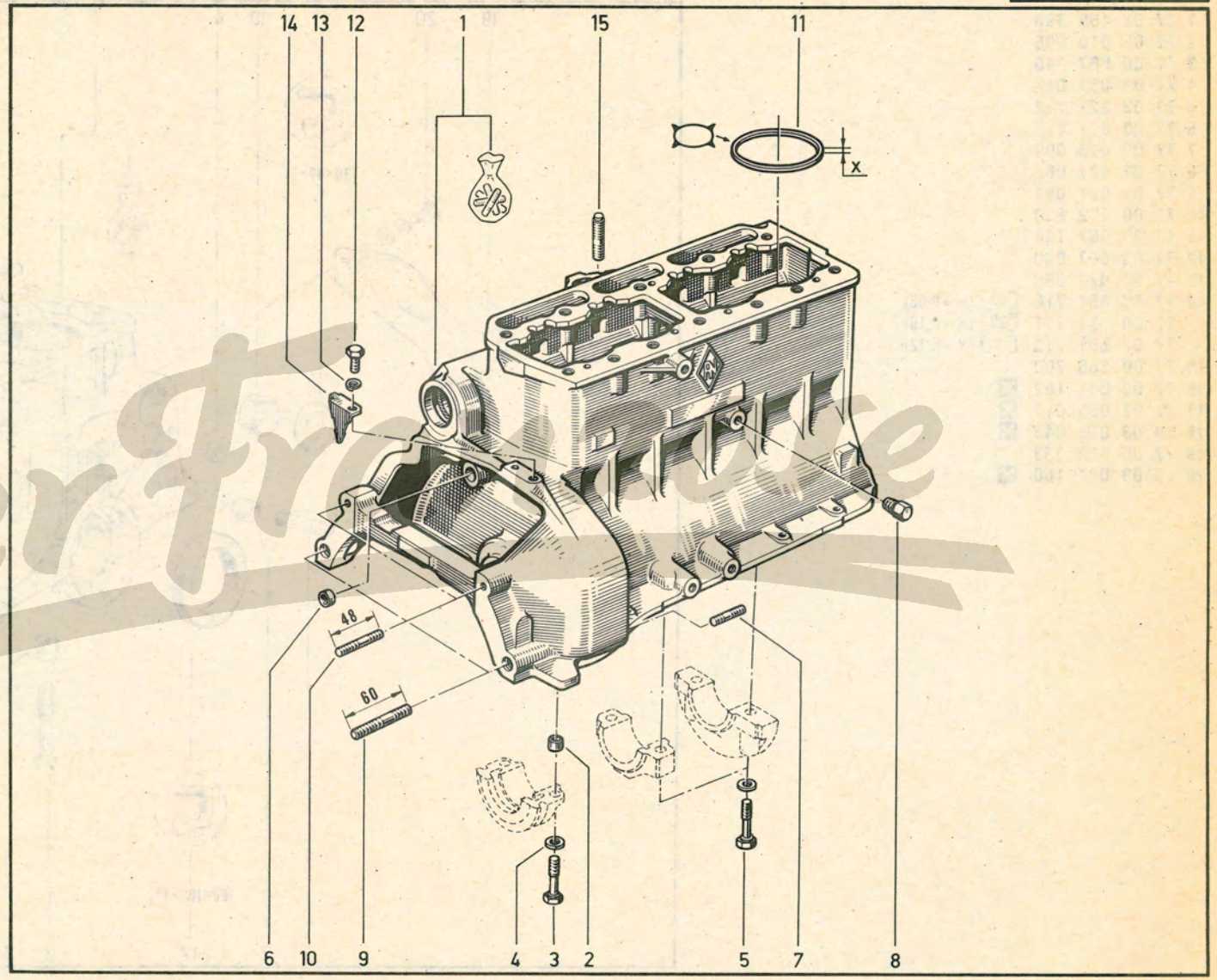

Der Franzose

10.451
P.R.1104

C1E , 688

10.45.1
P.R. 1104

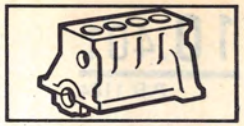

1	77 01 459 398		
2	77 05 010 006		
3	77 00 567 740		
4	77 03 082 015		
5	77 03 027 112		
6	77 03 027 120		
7	77 03 075 009		
8	77 03 027 065		
9	77 03 027 091		
10	77 00 512 850		
11	77 03 087 104		
12	77 03 087 080		
13	77 03 027 099		
14	77 00 551 710	[6]	(X=0,08)
	77 00 551 711	[20]	(X=0,10)
	77 00 551 712	[8]	(X=0,12)
15	77 00 565 708		
16	77 03 001 162	☒	
17	77 03 055 011	☒	
18	79 03 053 043	☒	
19	77 00 522 333		
20	77 03 001 160	☒	

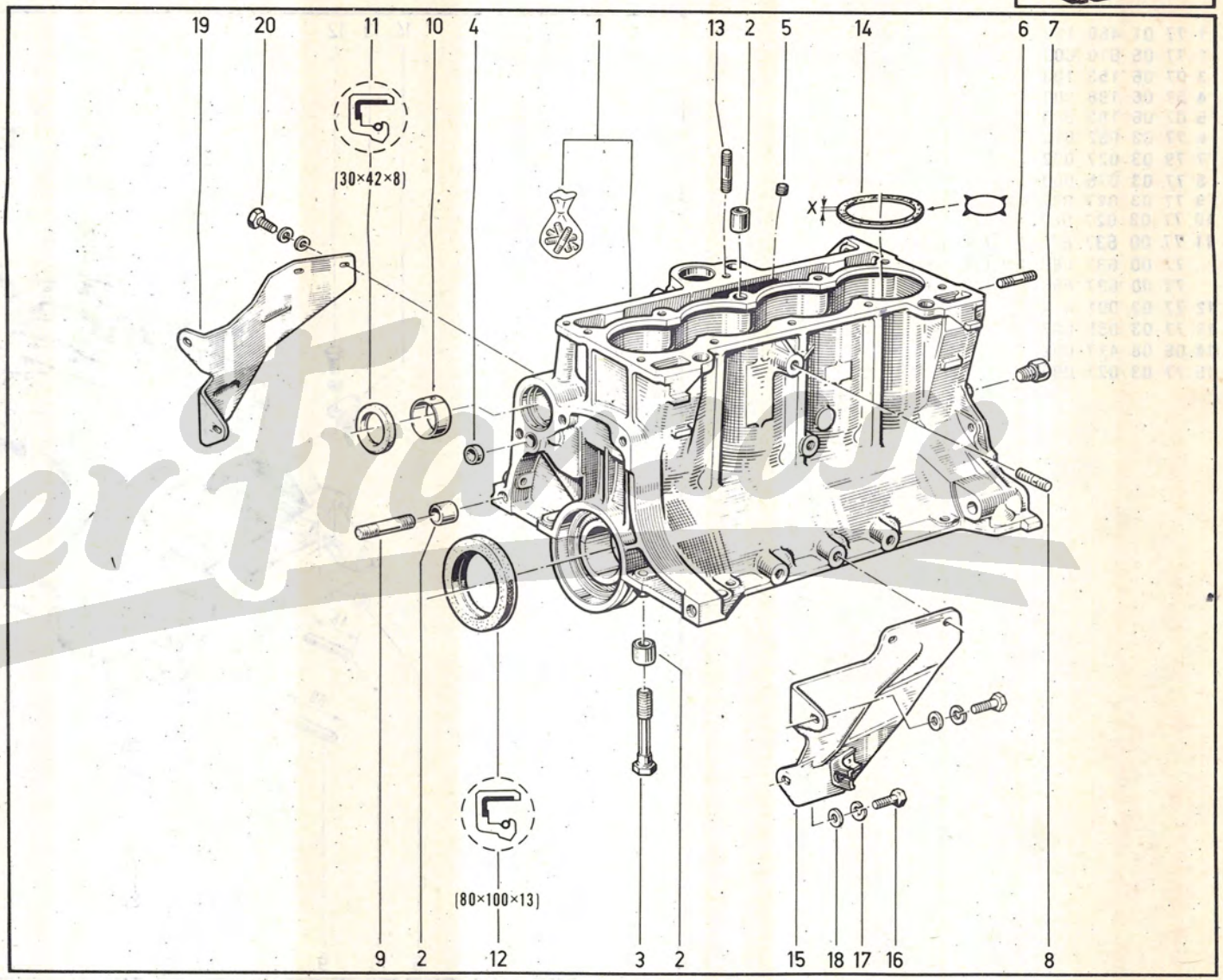

Der Franzose

1	77	01	460	219	
2	77	03	075	077	
3	79	03	062	001	
4	04	28	310	200	
5	06	07	541	300	
6	06	07	541	200	
7	77	00	634	388	
8	77	03	001	611	
9	77	03	058	002	
10	08	21	721	900	
11	04	28	605	700	
12	77	03	001	132	
13	77	03	055	007	
14	77	03	053	032	
15	77	00	612	657	
16	08	32	094	700	
17	79	03	056	008	
18	77	03	001	120	☒
19	77	00	552	294	
20	08	57	535	100	
21	06	07	194	500	
22	08	30	035	000	
23	77	03	082	014	
24	79	03	027	002	
25	77	00	671	591	

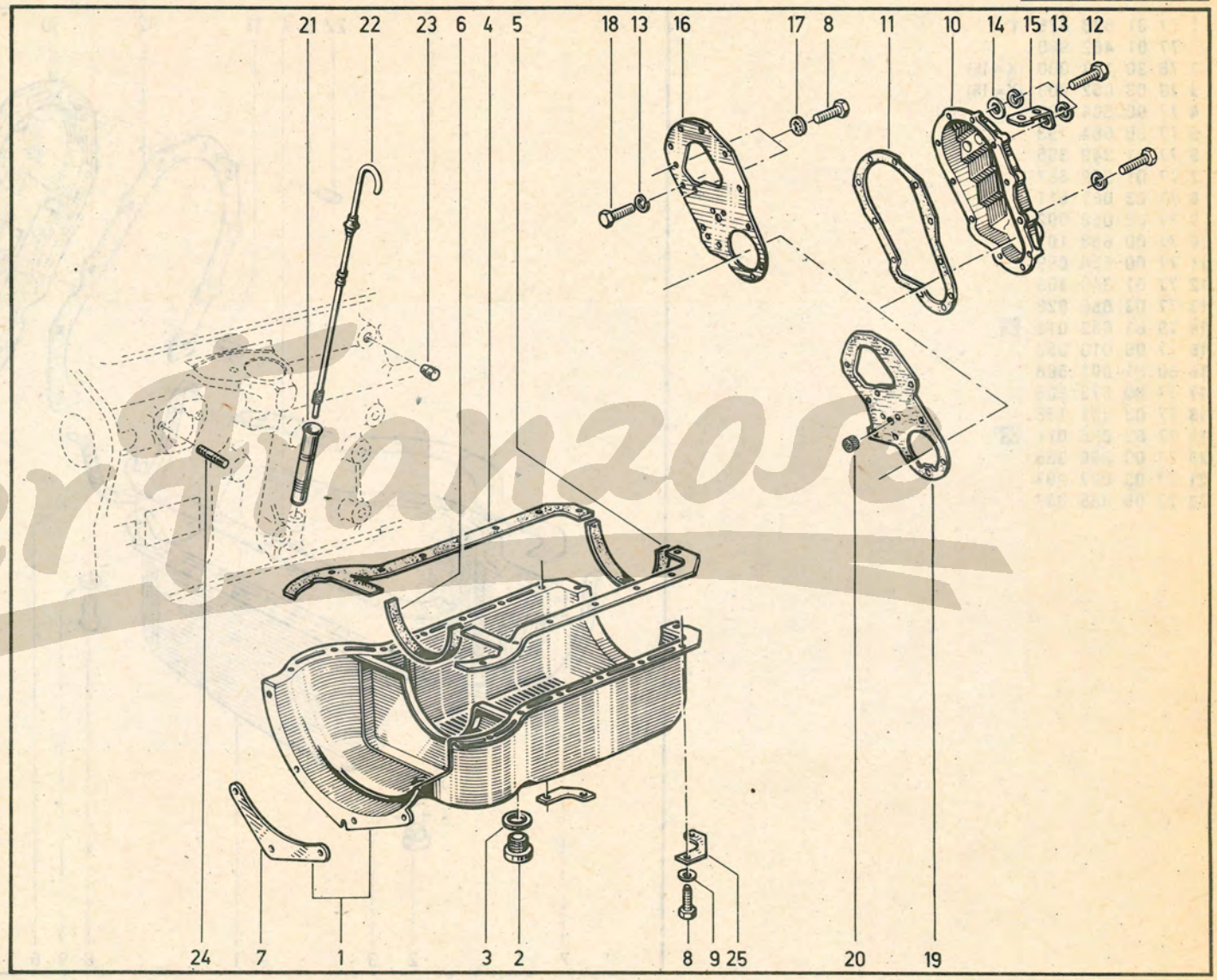

Der Franzose

10.551
P.R.1104

C1E , 688

10.55.1
P.R. 1104

1	77	01	533	025	†
	77	01	462	980	
2	78	30	197	000	(X=16)
3	79	03	062	003	(X=16)
4	77	00	564	792	
5	77	00	564	793	
6	77	01	349	366	
7	77	01	349	367	
8	77	03	001	611	
9	77	03	058	002	
10	77	00	658	101	
11	77	00	658	099	
12	77	01	349	469	
13	77	03	056	028	
14	79	03	032	010	☒
15	77	05	010	056	
16	60	01	001	668	
17	77	00	673	906	
18	77	03	001	158	
19	77	03	055	011	☒
20	77	00	668	336	
21	77	03	027	007	
22	77	05	035	037	

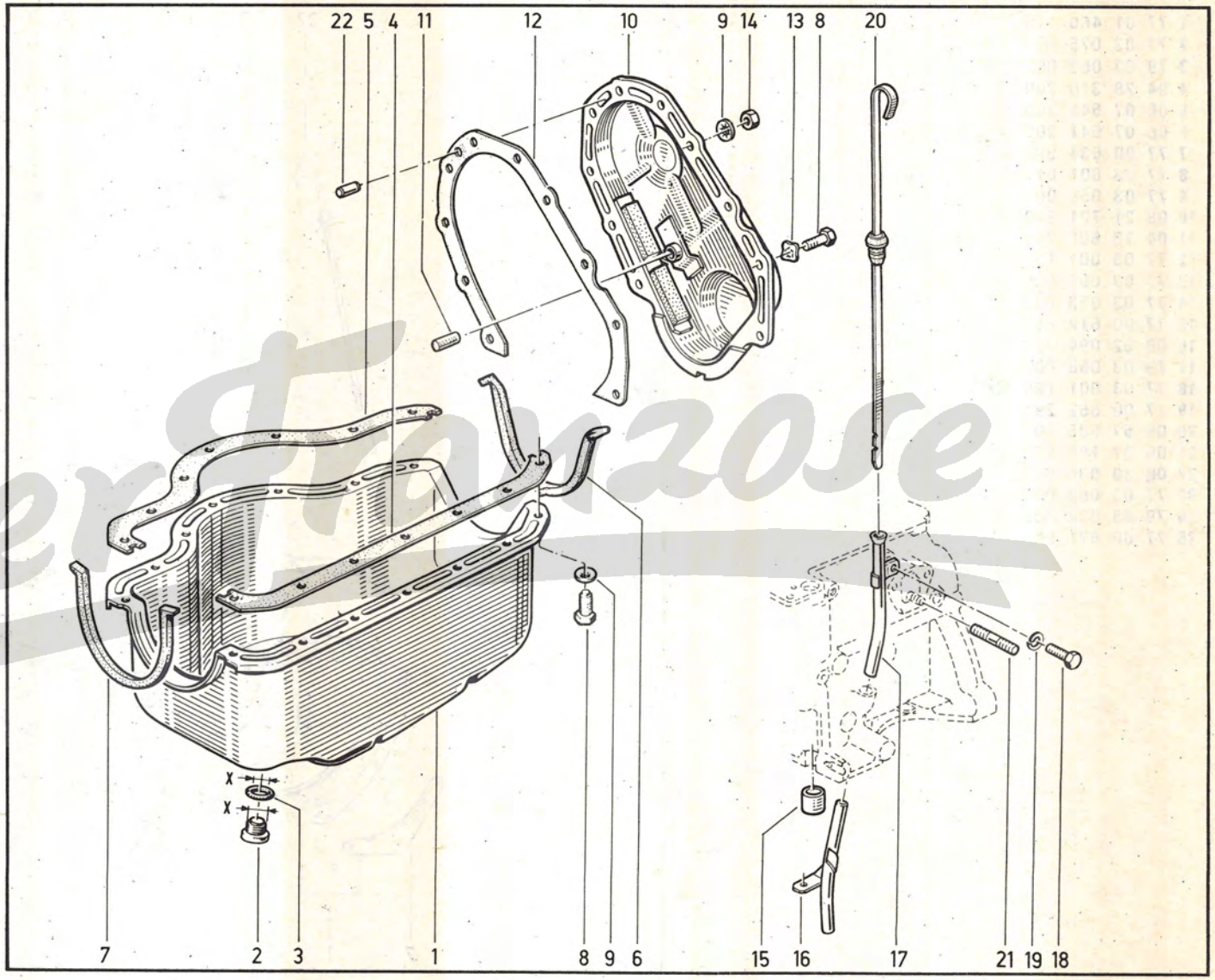

Der Stanzose

1	77	01	458	447	
2	77	00	553	174	
3	77	05	035	053	
4	08	32	145	000	
5	05	55	459	900	
6	77	03	067	256	
7	07	05	953	200	
8	77	03	070	009	
9	77	01	348	994	
10	77	01	459	431	(X=14)
11	77	01	459	432	(X=16)
12	77	05	035	038	
13	77	00	509	393	
14	08	57	500	100	(X=16) (X=14)
	77	00	542	003	(X=16,20) (X=14)
15	06	05	483	300	(X=14)
16	06	06	828	300	
17	08	53	897	600	
18	06	06	275	300	
19	77	00	510	645	

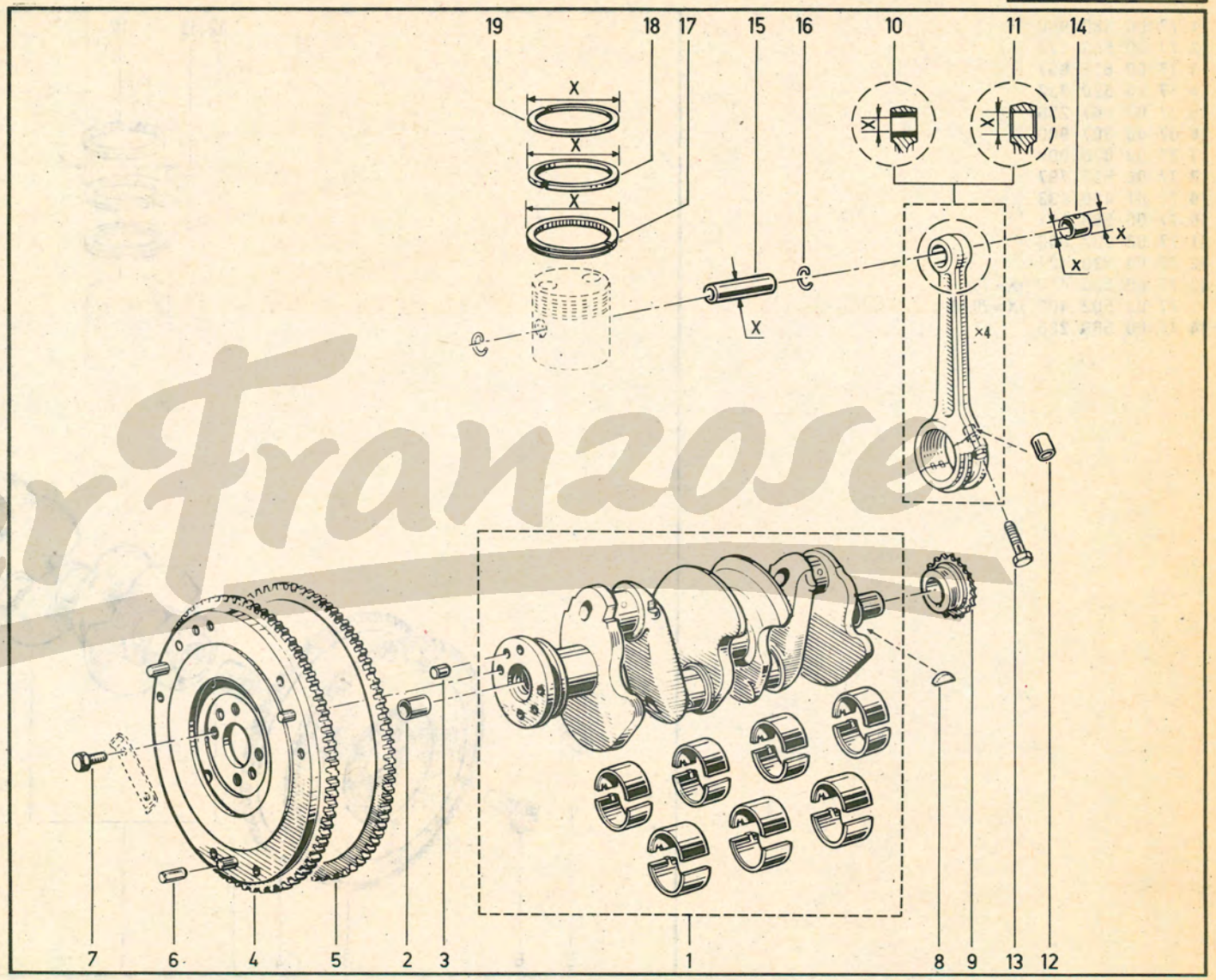

Der Franzose

1	77	00	583	960	
2	77	00	553	174	
3	77	00	613	857	
4	77	00	520	332	
5	77	03	067	256	
6	07	06	307	900	
7	77	03	070	009	
8	77	00	563	797	
9	77	01	459	433	
10	77	00	558	191	
11	77	03	032	063	
12	77	00	520	424	
13	77	00	520	420	(X=70)
	77	00	502	402	(X=70,10)
14	77	00	569	286	

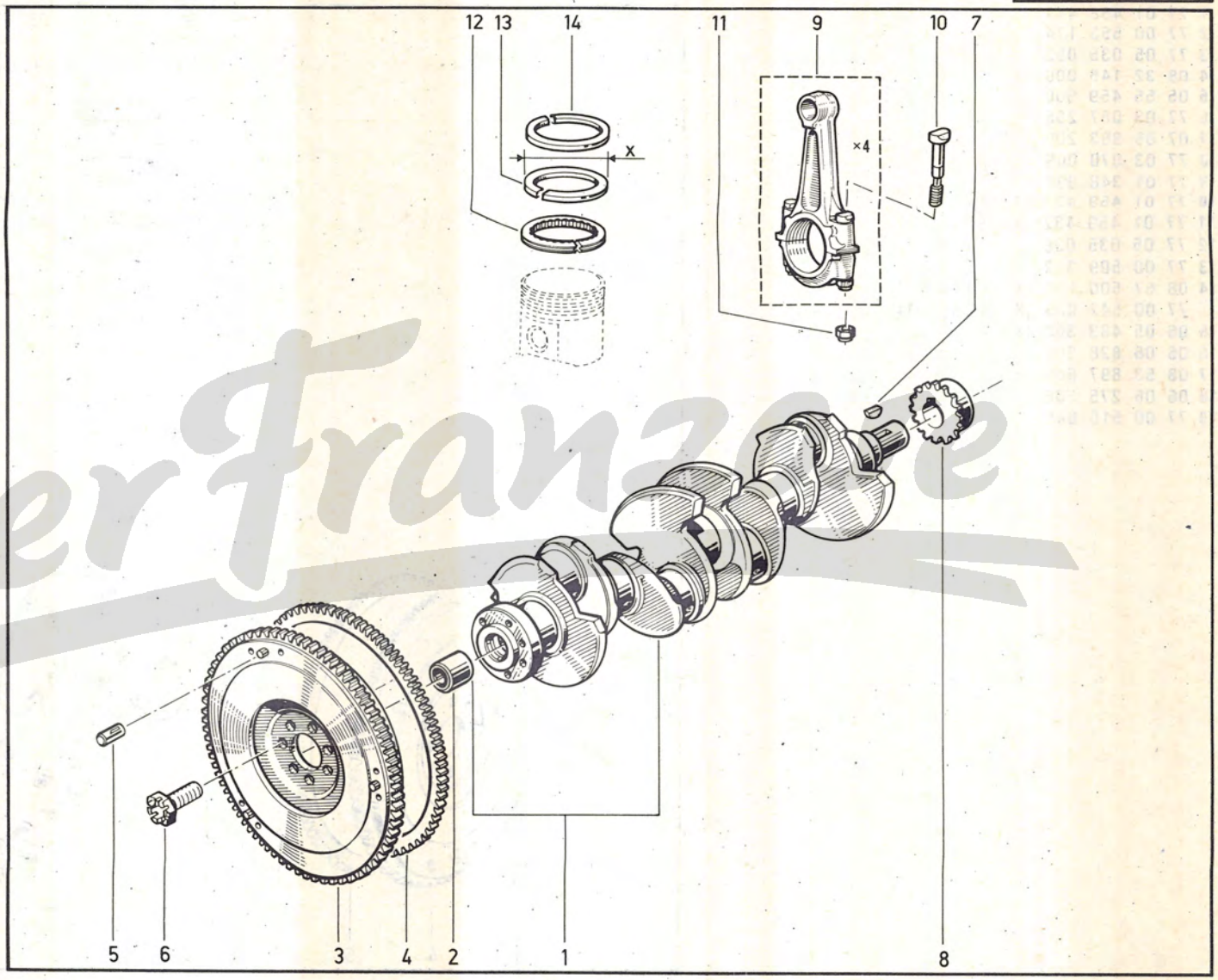

DerFranzose

1	77	01	458	594
2	77	00	621	598
3	05	55	074	700
4	08	23	959	300
5	77	03	001	742
6	79	03	056	008
7	07	72	594	800
8	77	00	558	997
9	77	03	075	086
10	77	03	082	014
11	77	00	574	852
12	77	03	001	134
13	77	03	001	122
14	77	05	010	060
15	05	55	685	000
16	77	03	061	028
17	77	01	348	032
18	77	01	348	108
19	77	00	532	934

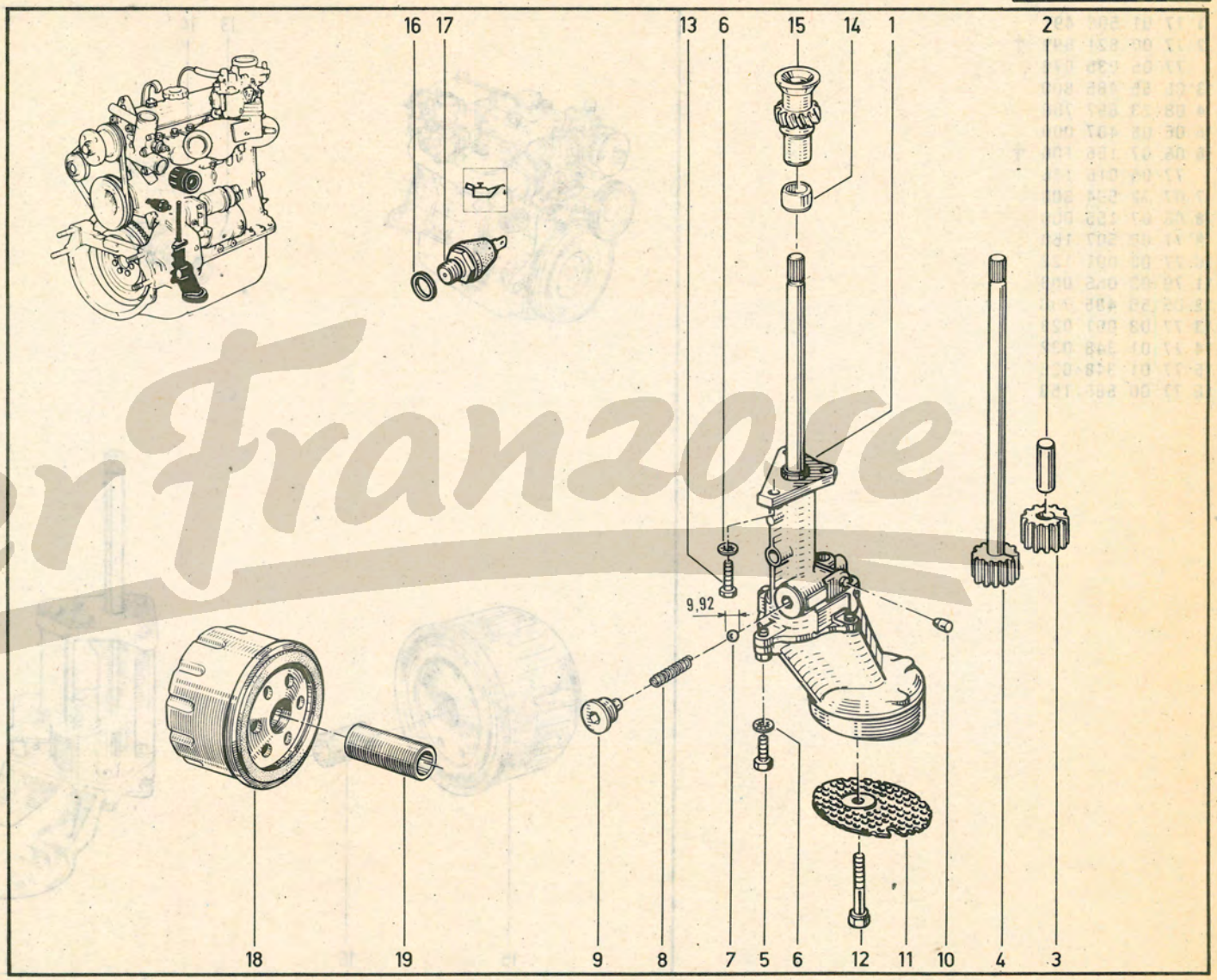

DerFranzose

10.721

P.R.1104

C1E , 688

10.72.1

P.R. 1104

1	77	01	508	491	
2	77	00	621	599	†
	77	05	035	079	
3	05	55	485	800	
4	08	23	897	700	
5	06	08	407	000	
6	06	07	155	100	†
	77	05	015	146	
7	07	72	594	800	
8	06	07	155	000	
9	77	00	507	160	
10	77	03	001	122	
11	79	03	056	008	
12	05	55	485	700	
13	77	03	061	028	
14	77	01	348	032	
15	77	01	348	028	
16	77	00	556	153	

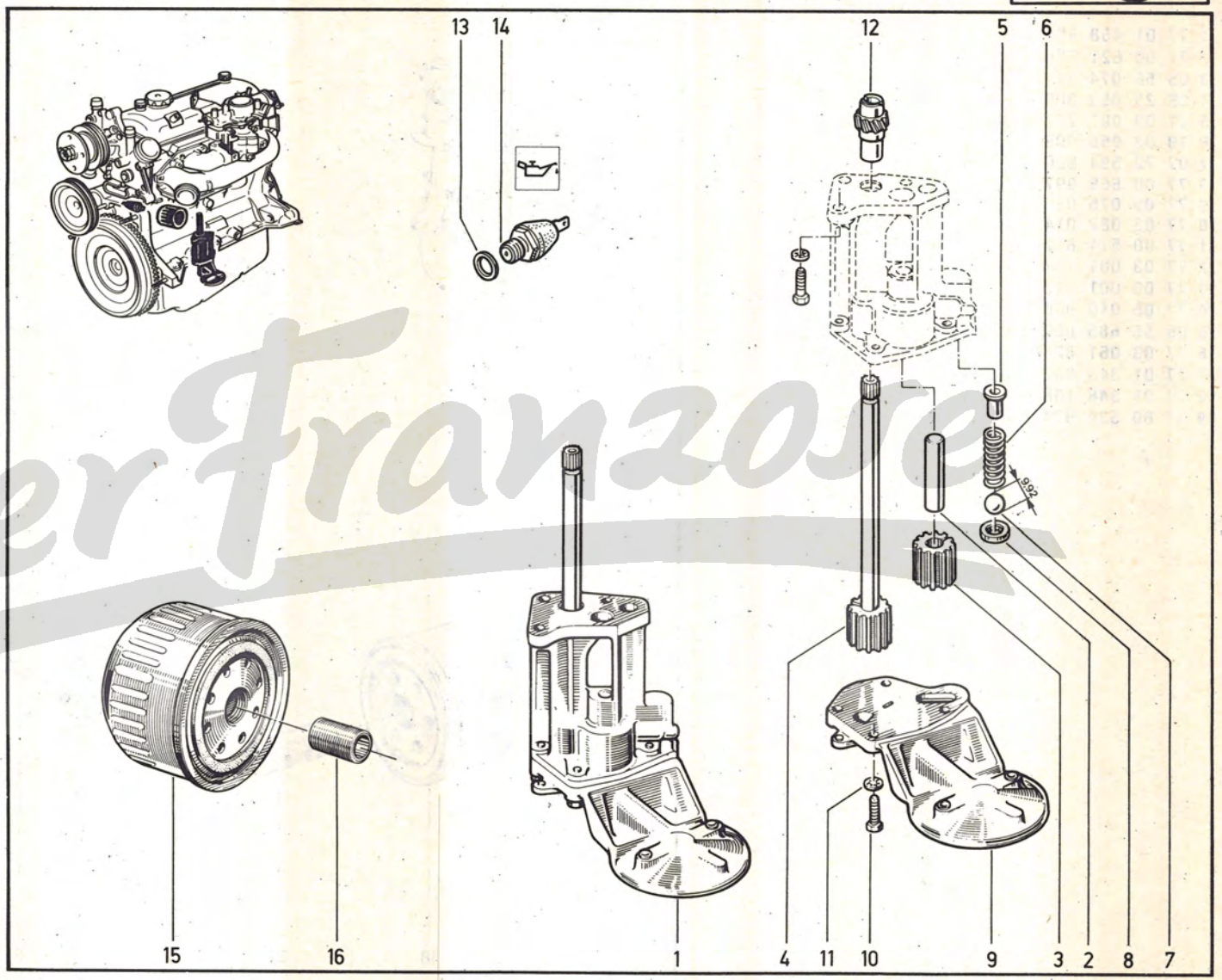

Der Franzose

1	77 01 461 173		
2	77 00 664 251		
3	79 03 053 050	☒	
4	79 03 032 023		
5	79 03 039 005		
6	77 04 000 277		
7	77 00 552 845		
8	77 04 000 278		
9	77 03 055 007		
10	77 03 001 130		
11	77 03 001 134		
12	77 03 001 123	☒	
13	77 03 001 122		
14	77 01 348 376	(a)	
15	77 01 348 375	(b)	
16	77 01 348 374	(c)	
17	77 00 611 094		
18	77 00 584 207		
19	77 03 001 160	☒	
20	79 03 056 014	☒	
21	77 01 348 137		
22	79 03 062 001		
23	77 01 349 101		

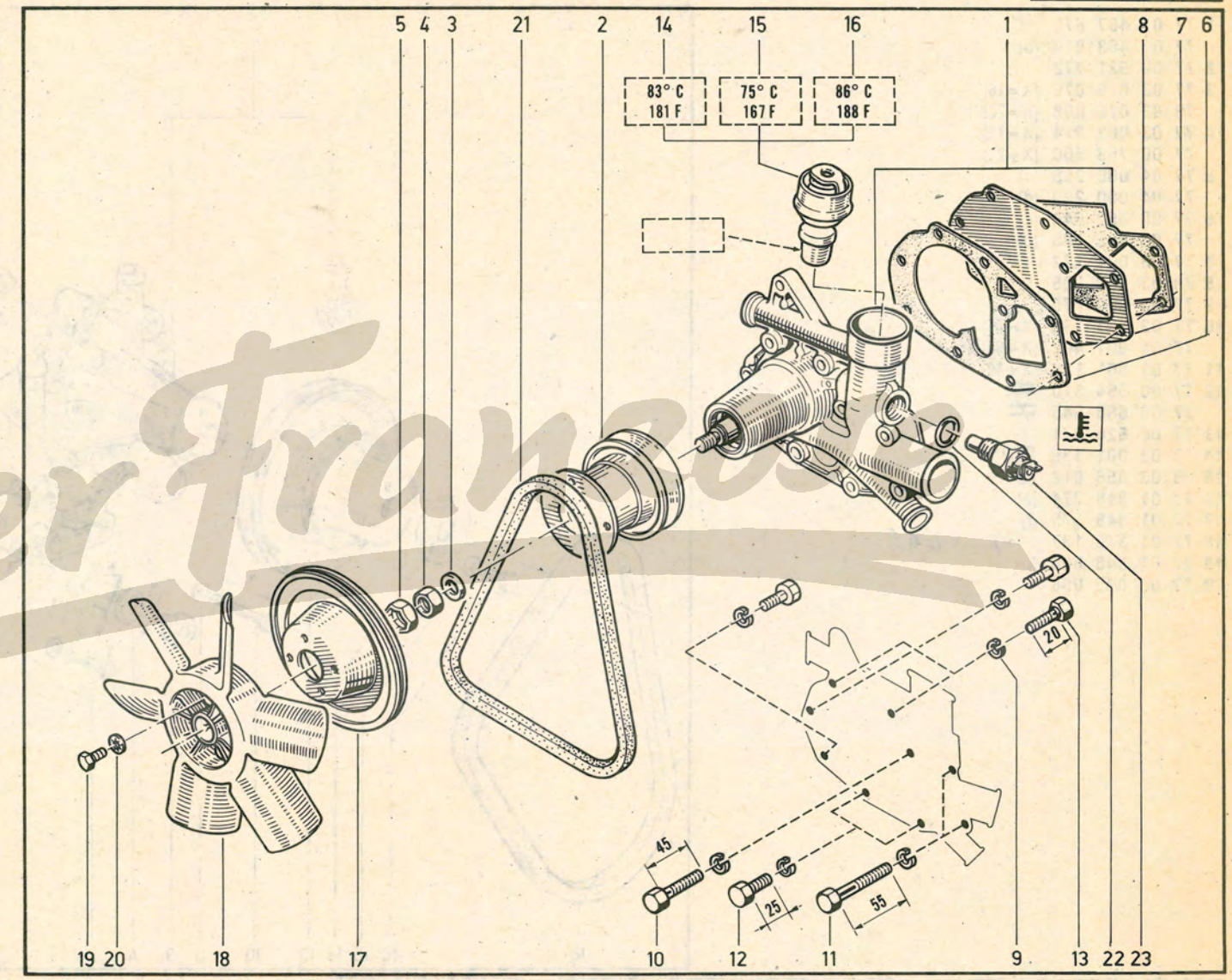

(a) R 1123 /100/101/102/104/120/121/600
R 2106 /100/101/102/103/120/121/122/600

(b) R 1123 /177/276/277/576/577/870/871
R 2106 /177/576/577/870/871
R 2391

(c) R 1123 /146
R 2106 /146

Der Franzose

1	77	01	457	671	(a)
	77	01	463	014	(b)
2	77	00	521	772	
3	77	03	075	076	(X=18)
	79	03	075	038	(X=22)
4	77	03	062	014	(X=18)
	77	00	268	560	(X=22)
5	77	04	000	289	(c)
	77	04	000	229	(d)
6	77	00	552	844	(c)
	77	00	665	596	(d)
7	77	03	001	122	
8	79	03	056	008	
9	77	04	000	275	
10	77	03	001	134	(X=55)
	77	03	001	402	(X=60)
11	77	03	001	129	(X=40)
12	77	00	564	310	≠
	77	00	685	545	≠
13	77	00	524	671	
14	77	03	001	138	☒
15	79	03	056	012	☒
16	77	01	348	374	(e)
17	77	01	348	375	(f)
18	77	01	348	137	10X66
19	77	01	348	068	(g)
20	77	03	075	056	

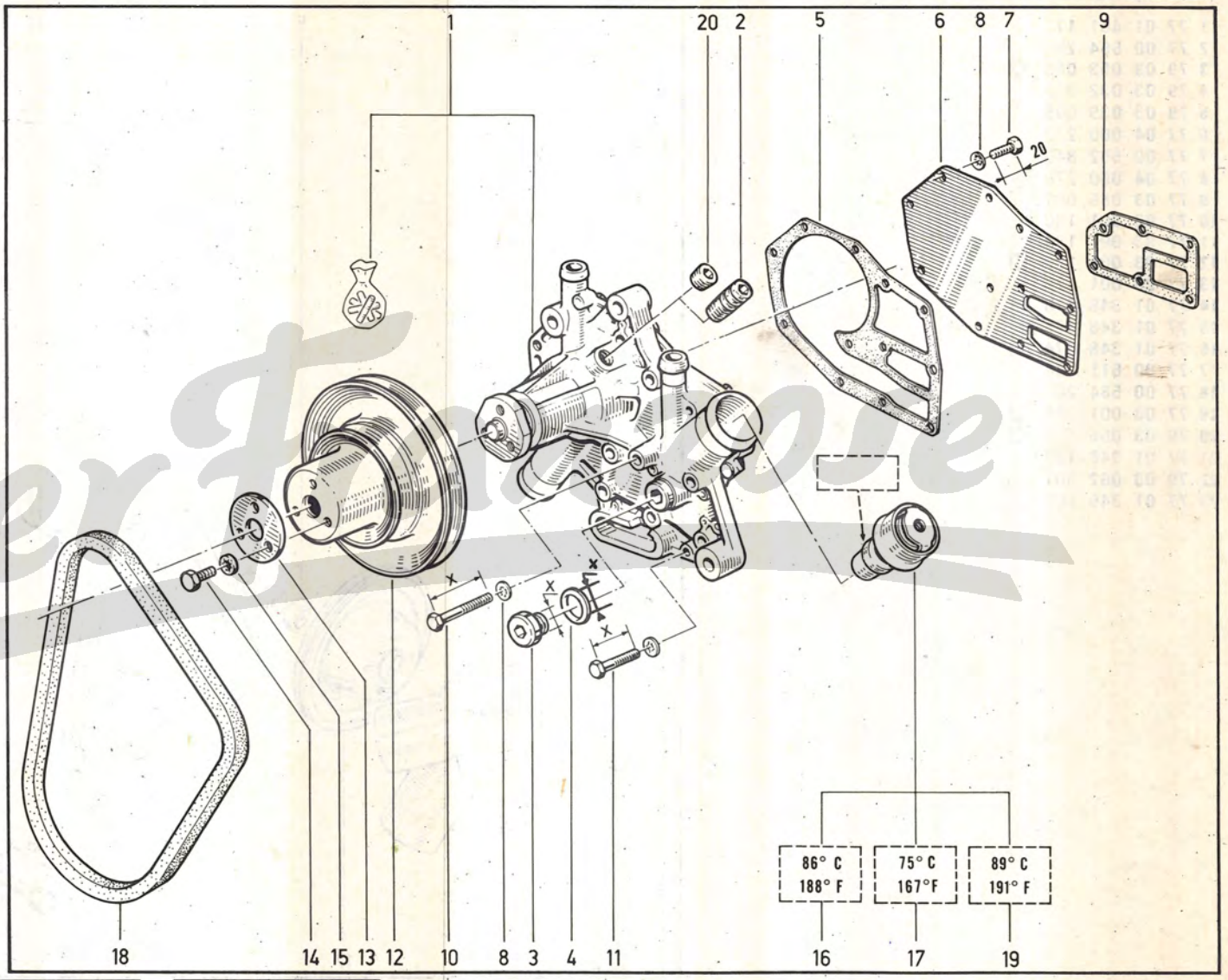

(a) C1E-18 , 688
(b) C1E-14
(c) 688
(d) C1E

(e) R 1128 /140
R 210B
R 2370 /122/140/146/166/177
R 239B

(f) R 2370 /166/177

(g) R 1128 /140
R 2370 /140/146

Der Franzose

1	77	01	457	088	
2	07	10	938	800	(X=11,10)
	07	10	938	900	(X=11,25)
3	07	06	214	200	
4	77	00	514	081	
5	77	03	027	045	
6	77	03	075	009	
7	77	04	000	282	
8	06	02	338	700	
9	77	03	001	742	
10	77	03	055	007	
11	77	03	074	098	
12	77	01	348	088	†
	77	00	724	333	
13	07	06	254	200	
14	79	03	053	050	☒
15	77	00	509	890	
16	77	00	509	891	
17	77	00	542	424	
18	77	04	001	715	
19	77	03	061	079	
20	06	07	287	302	
21	77	00	644	083	
22	77	03	061	119	

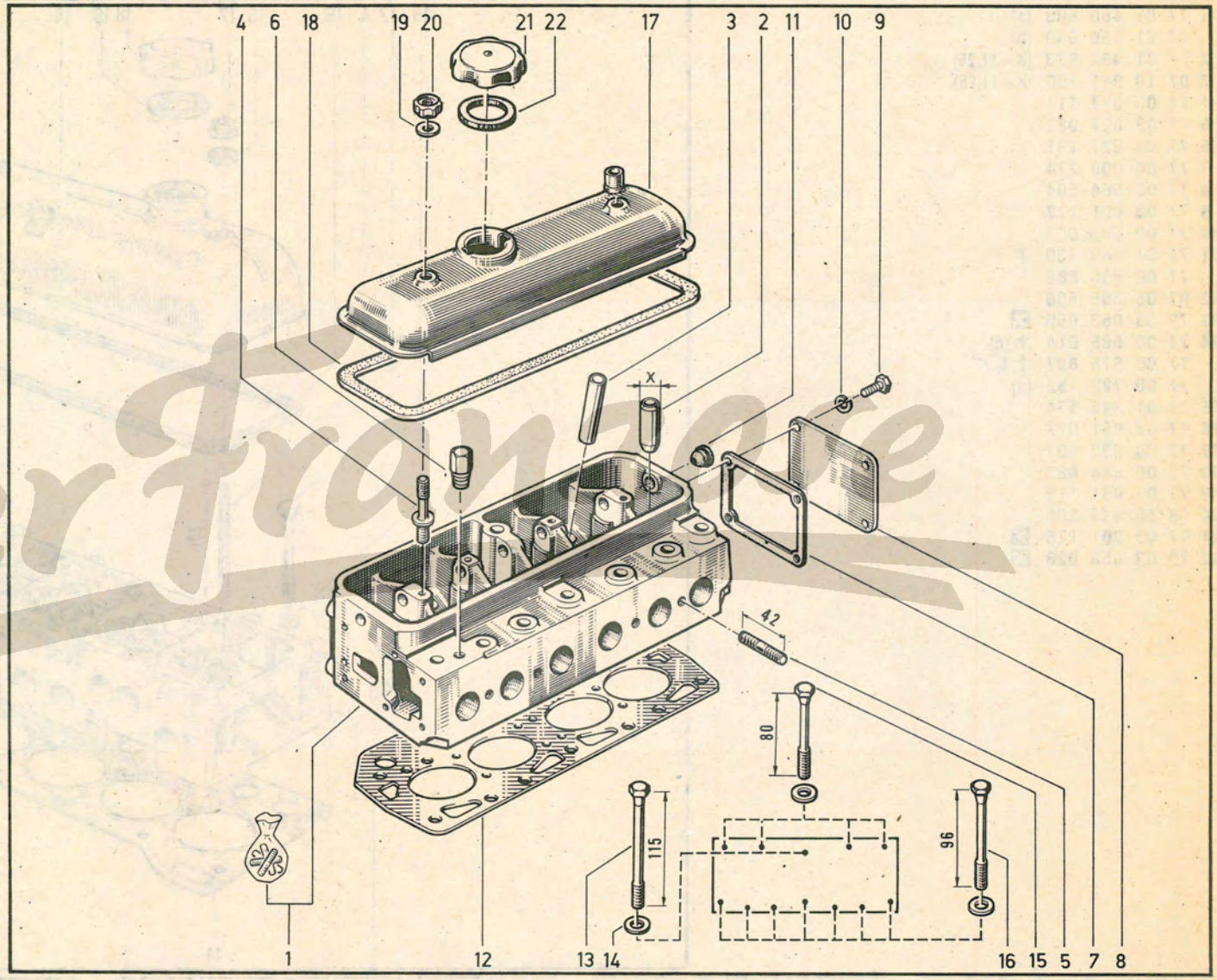

Der Franzose

C1E , 688

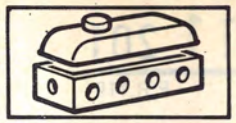

1	77	01	460	693	(a)	
	77	01	460	689	(b)	
2	77	01	460	923	(X=11,25)	
3	07	10	941	100	(X=11,25)	
4	77	03	027	114		
5	77	03	027	082		
6	77	03	027	191		
7	77	04	000	274		
8	77	00	564	504		
9	77	03	001	122		
10	77	03	055	007		
11	77	01	349	330	†	
	77	00	680	688		
12	07	06	305	500		
13	79	03	053	050	☒	
14	77	00	585	014	† (c)	
	77	00	675	897	† ☞	
	77	00	722	152	(d)	
15	77	01	348	574		
16	77	03	061	077		
17	77	03	033	002		
18	77	00	644	083		
19	77	03	061	119		
20	08	55	493	500		
21	77	03	001	125	☒	
22	79	03	053	028	☒	

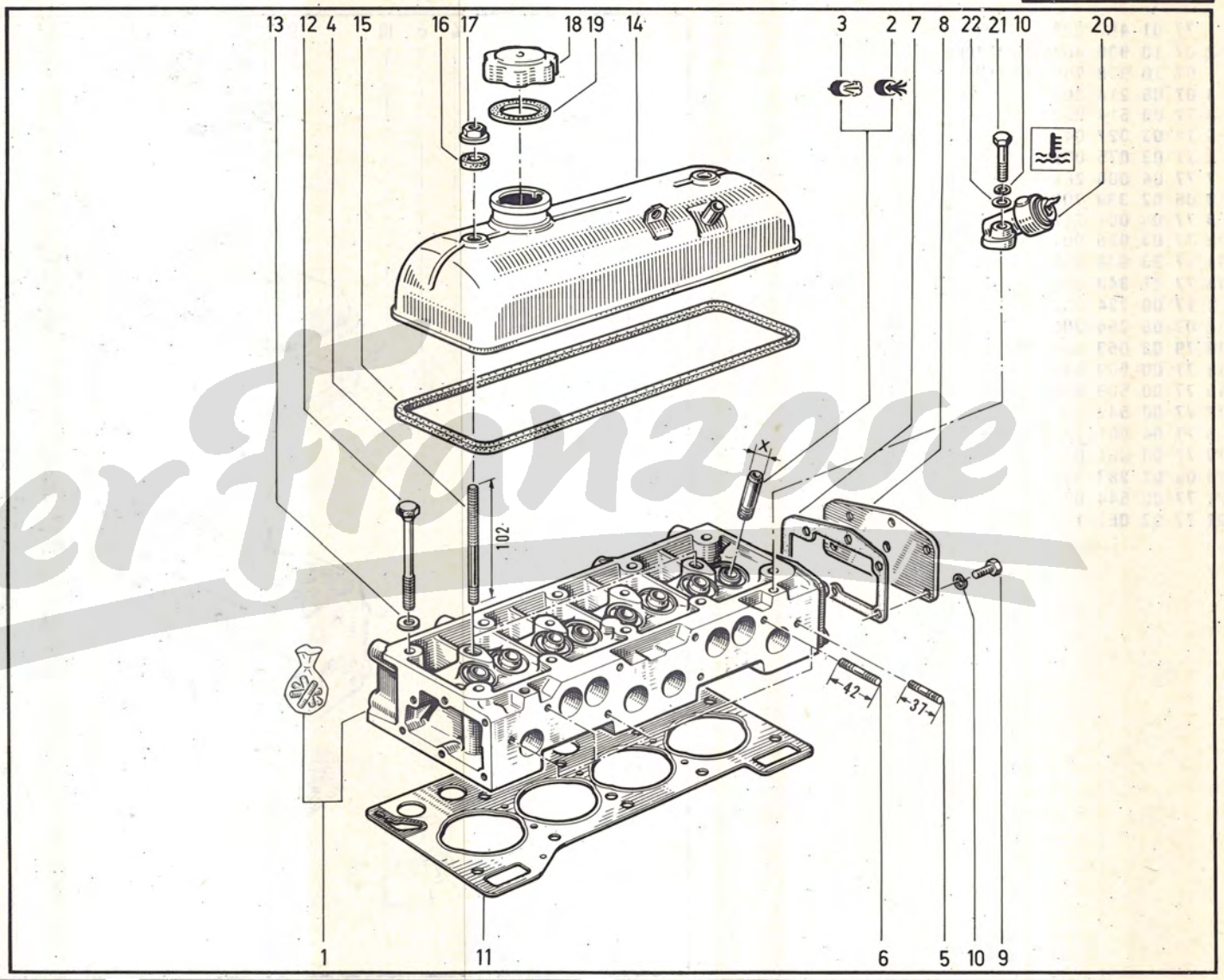

(a) C1E-14 , 688-12

(b) C1E-18 , 688-11

(c)
- 688-11
- C1E-14 n° ... → MOD1983
- C1E-18 n° ... → MOD1983
- 688-12 n° 1 → MOD1983
- C1E-18 n° 1 → MOD1983

(d) C1E-14 , C1E-18 , 688-11 , 688-12

Der Franzose

1	04	28	912	900	(a)	
	04	28	443	300	(b)	
2	77	03	070	007		
3	06	07	771	000		
4	05	56	236	600		
5	77	03	001	611		
6	79	03	056	008		
7	77	00	708	728	†	
	77	01	349	643		
8	77	00	578	995	†	
	77	01	349	662		
9	06	08	428	200		
10	06	08	428	600		
11	06	08	319	300		
12	77	03	001	129		
13	77	03	001	742		
14	77	00	631	034		
15	77	01	461	100		
16	77	00	641	535		
17	06	08	166	400		
18	77	03	055	007		
19	77	00	690	122	(X=19)	
	77	01	462	573	(X=19,20)	
20	77	01	458	195		
21	07	05	545	200		
22	06	08	526	300		
23	77	00	502	621		
24	08	54	895	300		
25	77	01	458	152		
26	77	00	561	183		
27	06	06	993	100		
28	77	00	563	688		
29	07	05	755	800		
30	05	55	253	800		
31	05	55	253	700		
32	06	06	065	600		
33	77	03	032	062		
34	06	02	982	700		
35	77	03	066	259	†	
	77	03	066	313		
36	06	07	094	000		

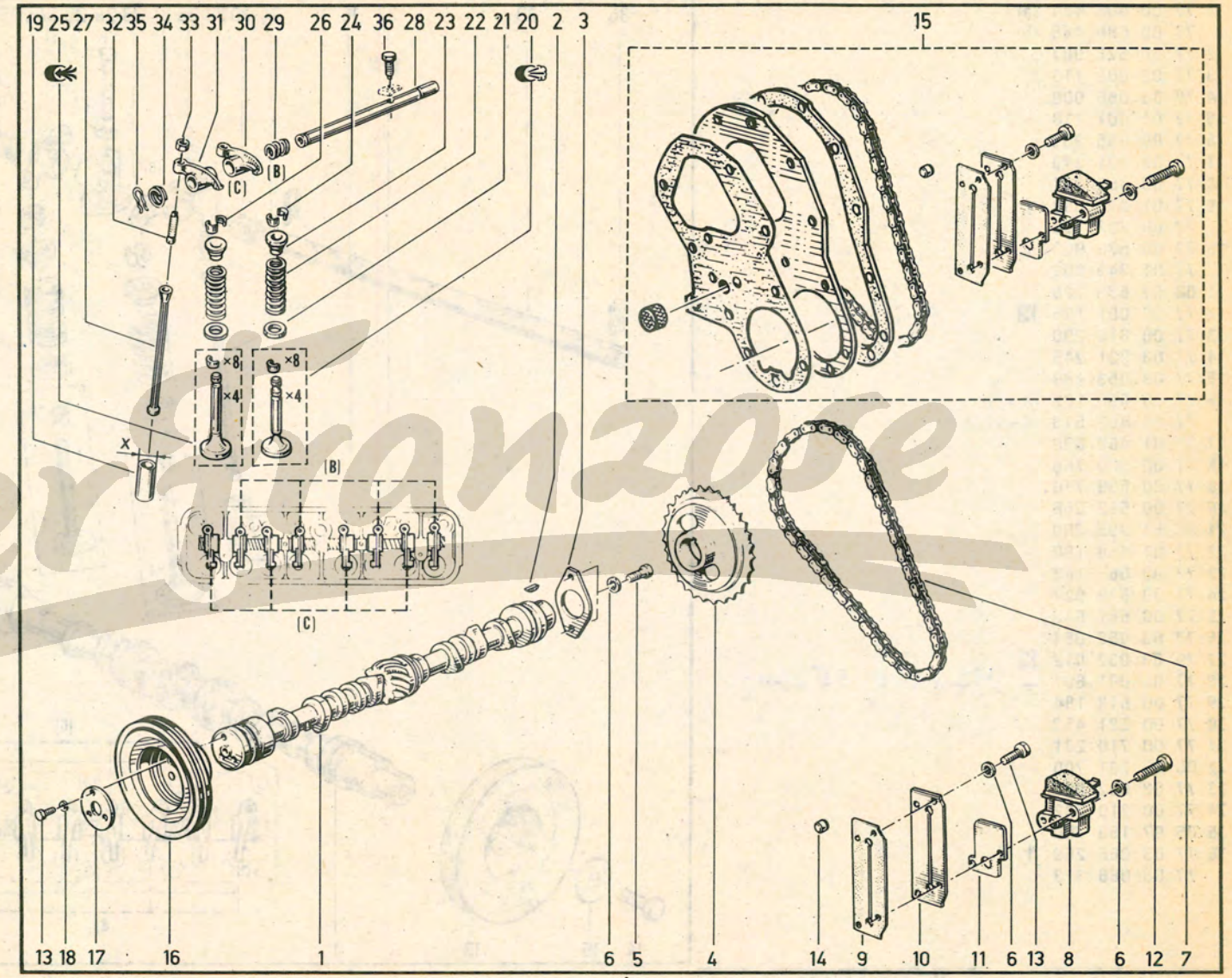

(a) B1B 800

(b) R 1123 B1B MOD 1984 → n° ...
R 2106 B1B MOD 1984 → n° ...

Der Ersatzteile

H□ C1E , 688

1	77 00 686 464		(a)
	77 00 686 465		(b)
2	77 00 525 087		
3	77 03 001 118		
4	79 03 056 008		
5	77 04 001 718		
6	77 00 655 335		
7	77 03 001 243		
8	77 00 655 331		
9	77 01 349 098	†	
	77 00 722 758		
10	77 00 578 993	†	
	77 01 349 603		
11	08 57 538 200		
12	77 03 001 125	☒	
13	77 00 616 290		
14	77 03 001 245		
15	77 03 053 189		
16	77 00 690 122		(X=19)
	77 01 462 573		(X=19,20)
17	77 01 460 690		
18	77 00 509 768		
19	77 00 509 770		
20	77 00 512 368		
21	08 54 895 300		
22	77 01 458 180		
23	77 00 561 183		
24	77 00 579 927		
25	77 00 651 640		
26	77 03 058 054		
27	79 03 032 012	☒	
28	77 03 001 667		– M7x100, 55 lang
29	77 00 618 184		
30	77 00 521 453		
31	77 00 710 231		
32	06 07 281 700		
33	77 03 032 062		
34	77 00 710 232		
35	06 07 153 700		
36	77 03 066 259	†	
	77 03 066 313		

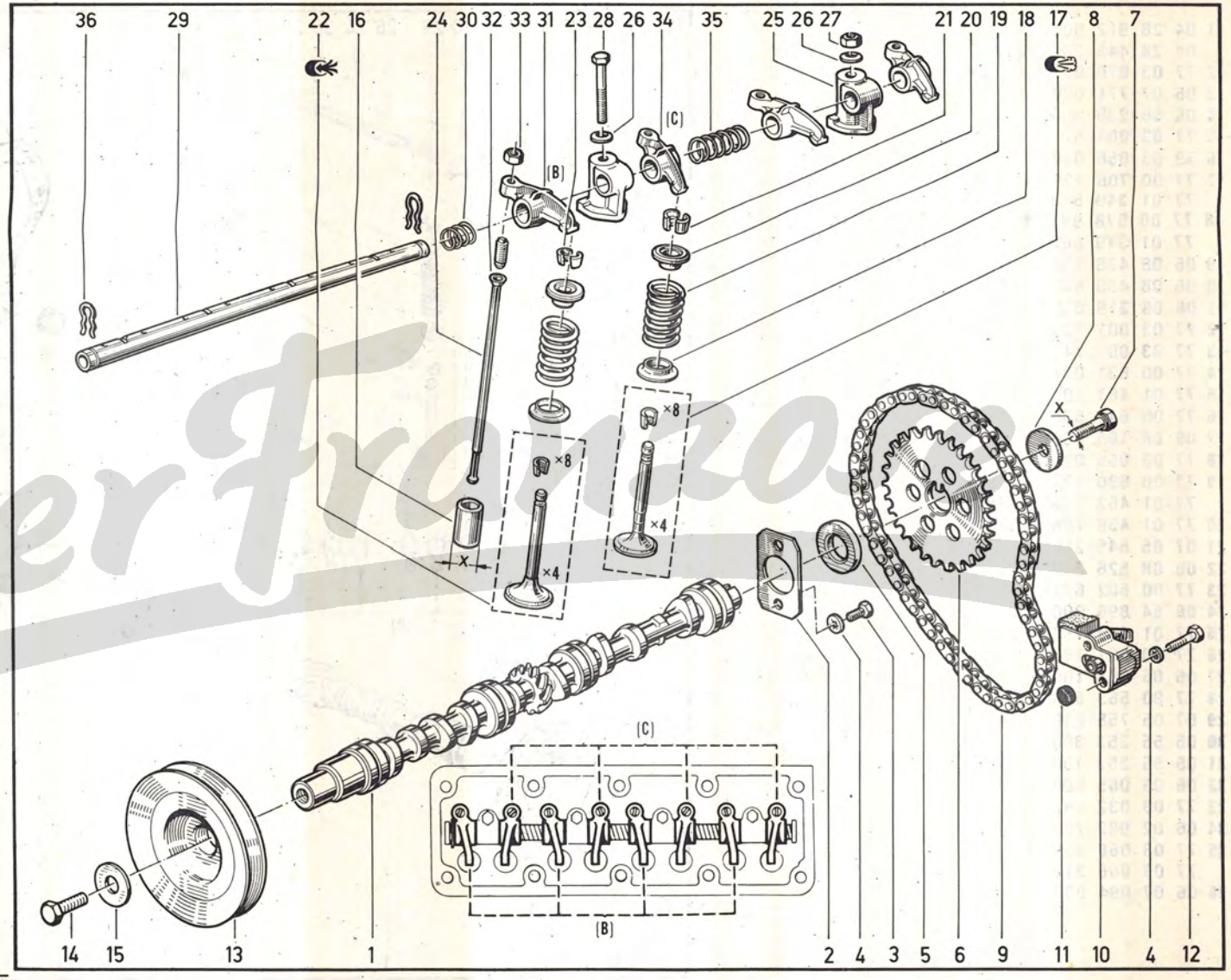

(a) H□ 688-11

(b) H□ C1E , 688-12

DerFrancos

1	77	01	459	723		(a)
	77	01	463	051		(b)
2	77	03	027	067		(a)
3	77	00	522	372	†	(a)
	77	01	349	645		(c)
4	77	03	053	376		
5	77	03	055	011	☒	
6	79	03	032	018	☒	
7	77	01	458	595		(c)
8	06	07	642	800		(c)
9	77	03	001	608		
10	77	01	458	199		(d)
11	77	03	027	191		
12	77	03	027	082		
13	77	01	348	227		(d)
14	77	00	646	373		(d)
15	77	00	584	877		(d)

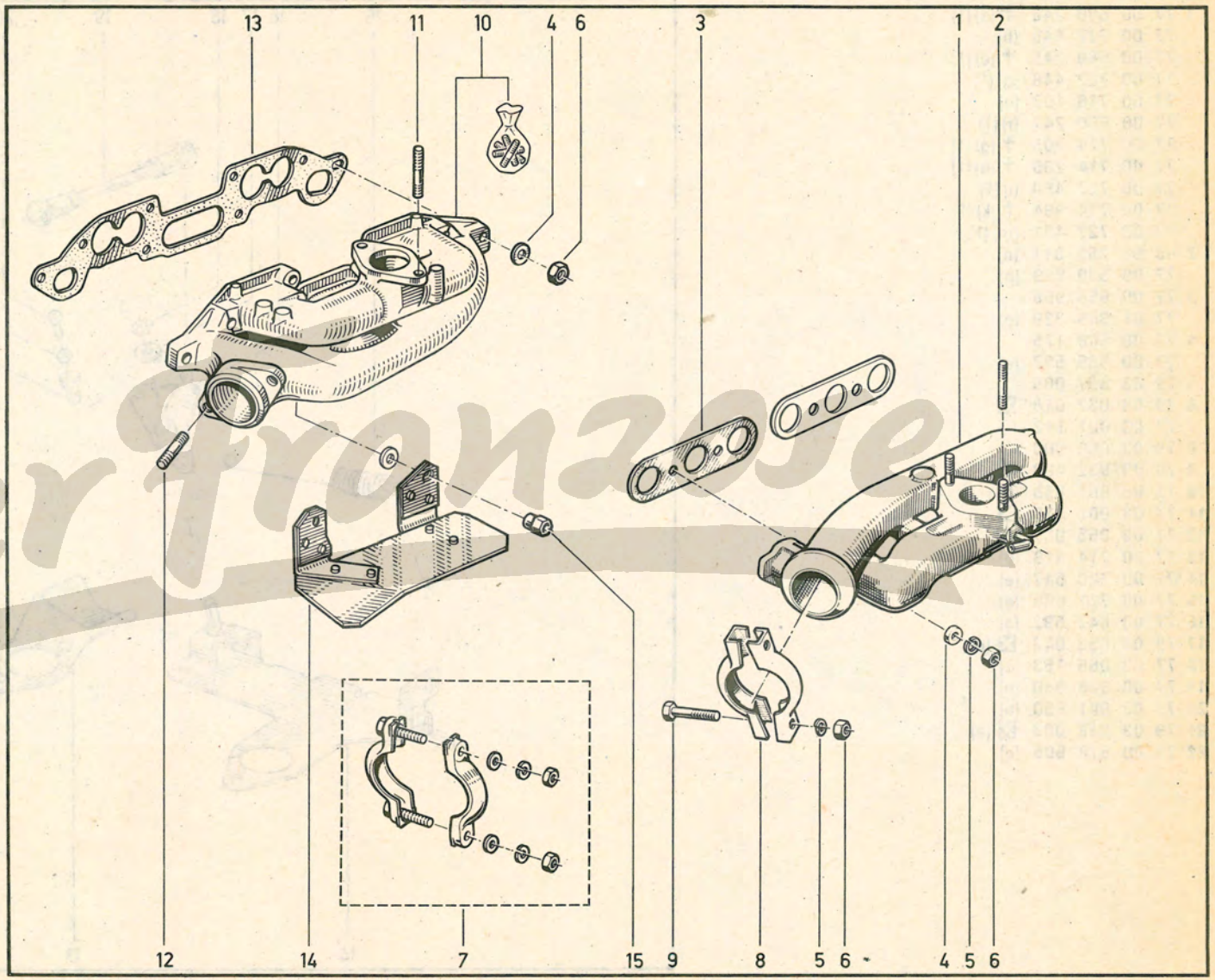

Der Franzose

(a) H□ 800

(b) R 1123 H□ B1B ⇄ MOD1984 → n° ...
R 2106 H□ B1B ⇄ MOD1984 → n° ...

(c) H□ B1B , 800

(d) H□ C1E , 688

12.101

P.R.1104

12.10.1

P.R. 1104

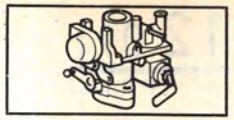

1	77	00	680	246	†	(a) (1)
	77	00	722	449		(b)
	77	00	680	245	†	(c) (1)
	77	00	722	448		(d) (1)
	77	00	718	402		(e)
	77	00	680	247		(f) (1)
	77	00	714	205	†	(g) (1)
	77	00	714	206	†	(h) (1)
	77	00	722	450		(j) (1)
	77	00	714	994	†	(k) (1)
	77	00	722	451		(m) (1)
2	05	56	253	011		(n)
	77	00	590	879		(p)
3	77	00	658	966		
	77	01	349	329		(e)
4	77	00	568	125		
	77	00	536	597		(e)
5	79	03	057	005		
6	79	03	032	018	☒	
7	77	03	001	112		
8	79	03	056	003		
9	79	03	032	003	☒	
10	77	00	661	859		(q)
11	77	03	001	120	☒	
12	77	03	055	007		
13	77	00	714	819		(g)
14	77	00	720	547		(e)
15	77	00	721	606		(e)
16	77	00	642	592		(e)
17	79	03	053	043	☒	(e)
18	77	03	066	153		(e)
19	77	00	525	550		(e)
20	77	03	001	650		(e)
21	79	03	032	003	☒	(e)
22	77	00	578	605		(e)

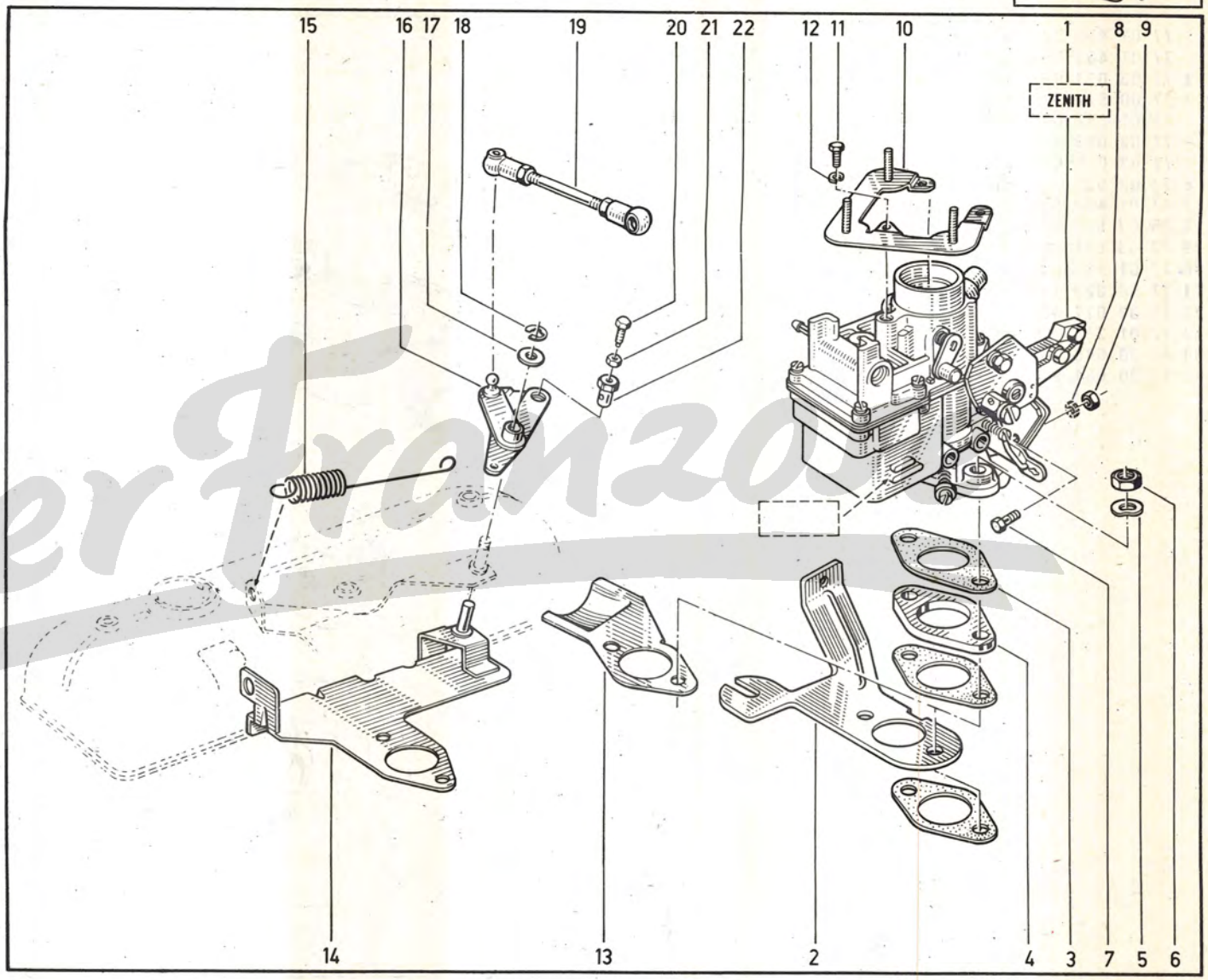

DerFranzose

(a)	H 688-12 n° 1 ➜ n° 434599
(b)	L GTL H 688-12 n° 434600 ➜ n° ...
(c)	R 1123 H 800 n° 1 ➜ MOD1983
	R 2106 H 800 n° 1 ➜ MOD1983
	R 2391 H 800 n° 1 ➜ MOD1983
(d)	R 1123 H 800 MOD1984 ➜ n° ...
	R 2106 H 800 MOD1984 ➜ n° ...
	R 2391 H 800 MOD1984 ➜ n° ...
(e)	H B1B
(f)	H 688-11
(g)	H C1E-14
(h)	H C1E-14 n° 1 ➜ n° 1851
(j)	H C1E-14 n° 1852 ➜ n° ...
(k)	H C1E-18 n° 1 ➜ n° 44772
(m)	H C1E-18 n° 44773 ➜ n° ...
(n)	H 800 n° ... ➜ MOD1983
(p)	H 800 MOD1984 ➜ n° ...
	H 800
(q)	H C1E , 688

Der Franzose

1 77 00 723 470
2 77 00 562 879

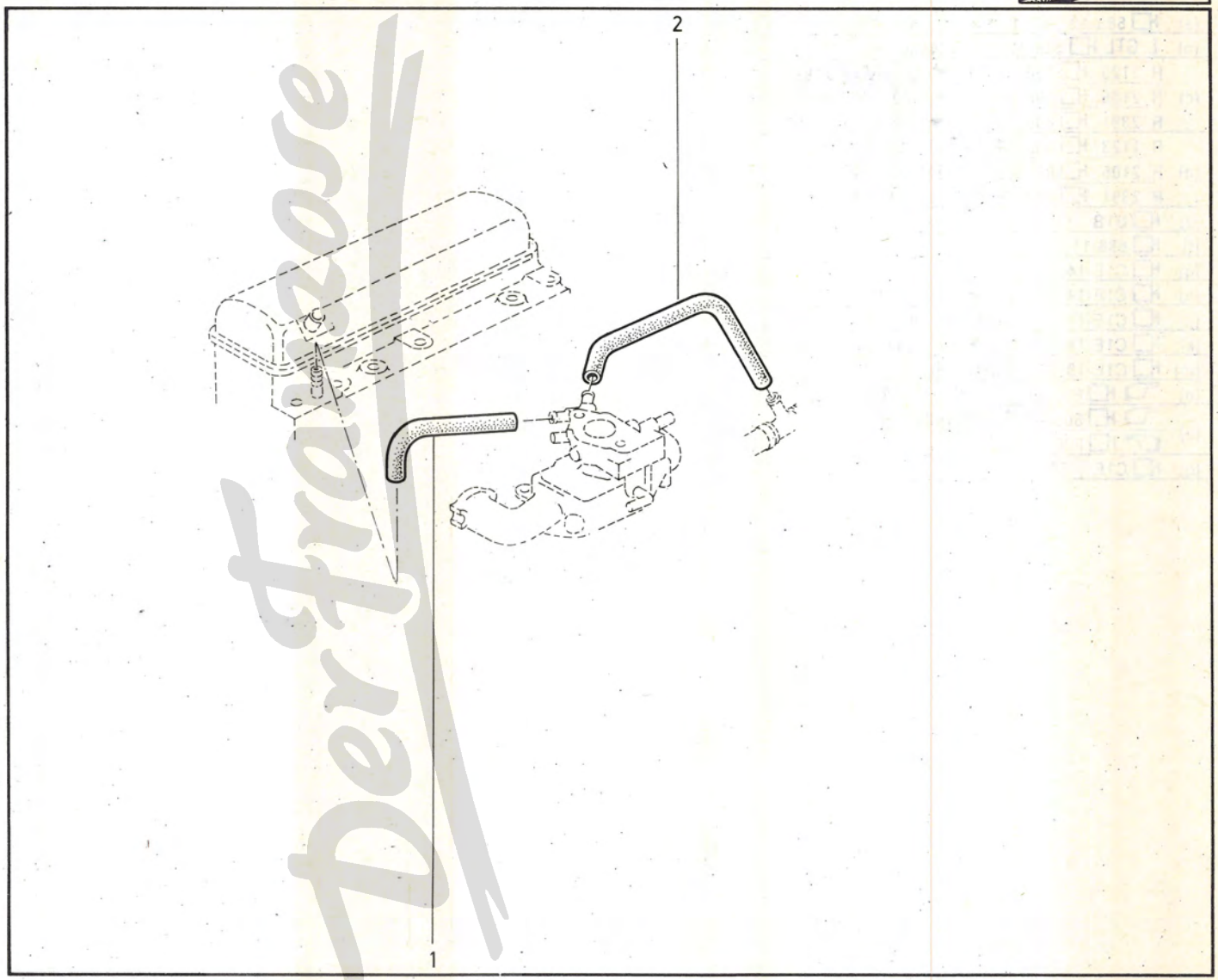

Der Trabbi

1 77 00 527 076
2 77 00 537 523
3 77 05 026 047
4 77 00 690 995

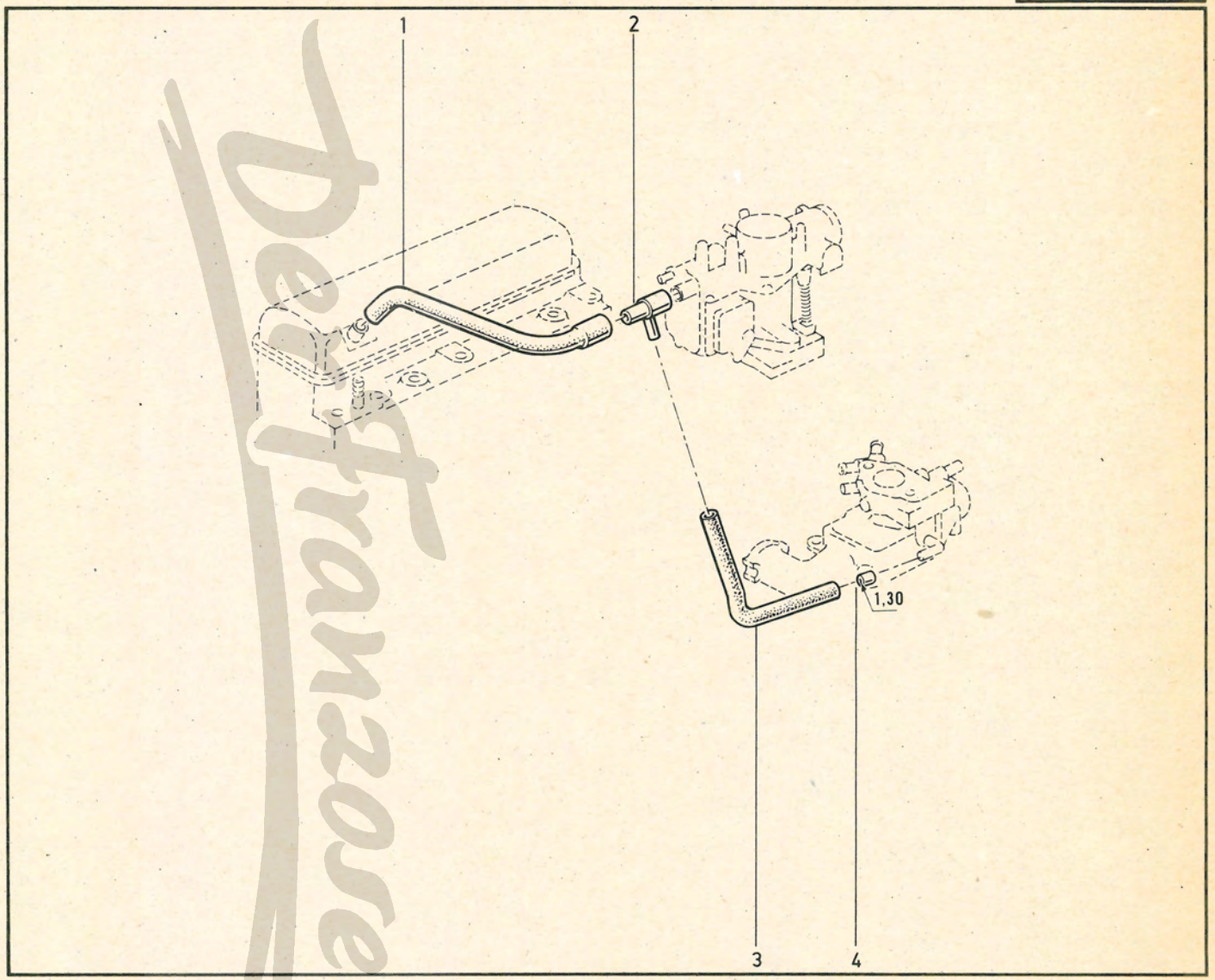

Pad Franzose

1	77	00	666	046		(a)
	77	01	348	210		(b)
2	77	01	348	024		(c)
3	06	08	008	900		(c)
4	77	03	001	160	☒	(X=20)
	77	03	001	162	☒	(X=25)
	77	03	001	373		(X=30)
	77	03	001	240		(X=35)
5	77	03	055	011	☒	
6	77	03	053	037		
7	79	03	032	018	☒	
8	77	01	348	905		(d)
9	77	00	564	787		(a)
	77	00	673	100		(d)
10	77	01	348	024		(d)
11	77	01	348	905		(a)
12	77	00	564	788		(a)
13	77	00	563	868		(a)
14	77	01	349	332		(e)

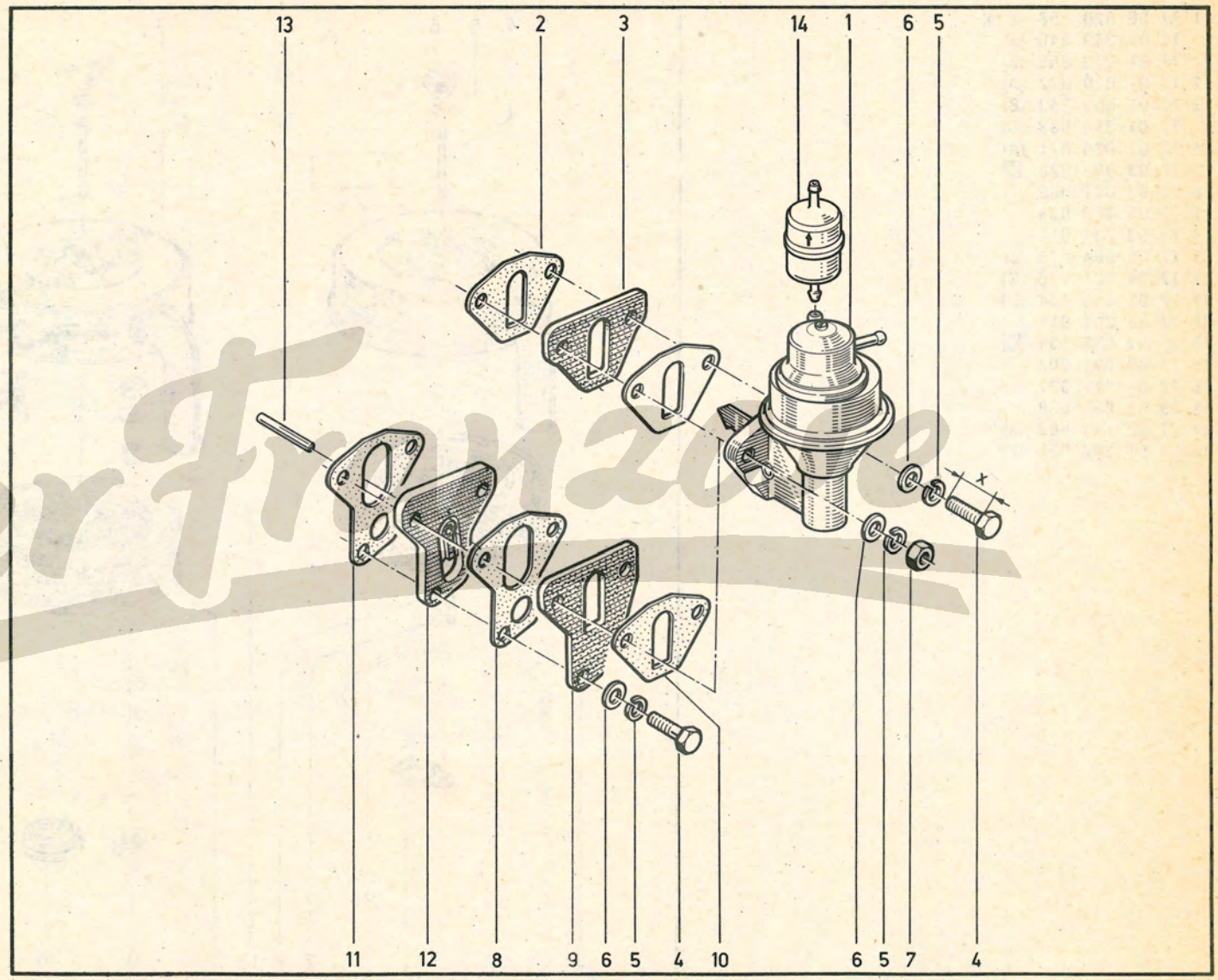

(a) C1E
688

(b) B1B , 800
C1E
688

(c) B1B , 800

(d) C1E , 688

(e)
R 1123
R 1128
R 2106
R 2370
R 239B
R 2391

DerFranzose

13.201

P.R.1104

1	77	00	620	358	† (a)
	77	01	349	540	(a)
	77	01	349	655	(b)
2	77	01	020	072	(A)
3	77	01	009	283	(B)
	77	01	348	963	(C)
4	77	01	020	071	(A)
5	79	03	053	028	☒
6	77	03	041	008	
7	77	03	053	028	
8	77	03	034	016	
9	77	00	664	675	(c)
10	77	01	024	170	(D)
11	77	01	013	484	(D)
12	77	05	001	011	
13	77	03	053	434	☒
14	77	03	034	008	
15	77	01	021	327	(E)
16	79	03	056	008	
17	77	00	713	562	(d)
18	77	01	348	025	(F)

13.20.1

P.R. 1104

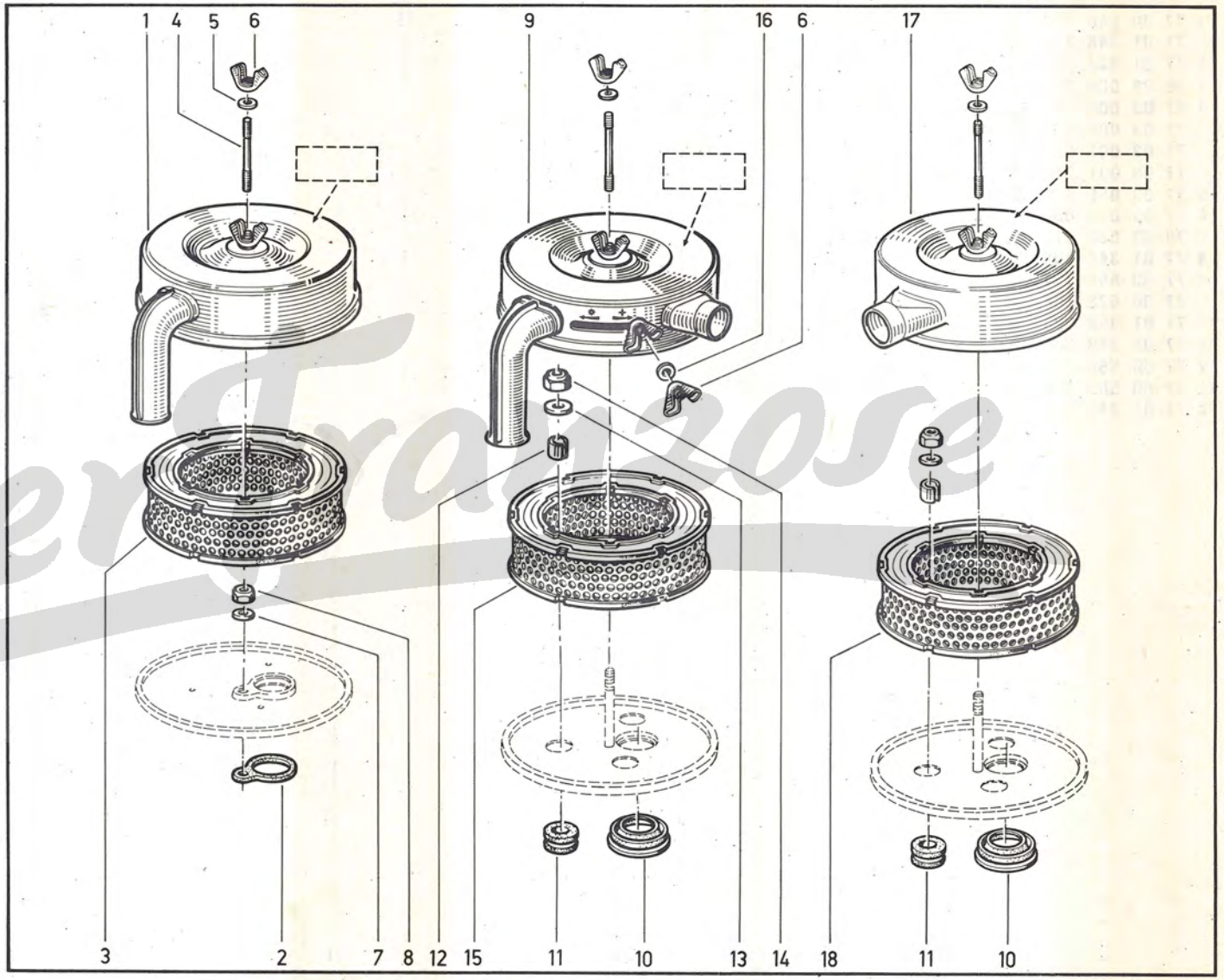

DenTrazose

(a)	H□ 800 R 1123 R 2106
(b)	H□ B1B
(c)	R 1128 ⇄ n° ... ➜ ⇄ MOD1983 R 2370 /146/166/177
(d)	R 1128 /140 ↗/140 ⇄ MOD1984 ➜ n° ... R 210B R 2370 ↗/146/166/177 R 239B

(A) ↘	7700620358 7700704196 7700720550 7700721302
(B) ↘	7700620358
(C) ↘	7700704196 7700720550 7700721302
(D) ↘	7700664675 7700713562
(E) ↘	7700664675
(F) ↘	7700713562

Der Franzose

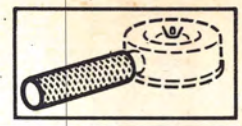

1	77	00	652	343	(a)
	77	00	714	224	(b)
	77	00	721	939	(c)
2	77	00	652	345	(a)
	77	00	715	825	(b)
	77	00	719	679	(c)
3	77	03	001	118	(X=12)
	77	03	001	023	(X=16)
4	79	03	056	027	
5	77	00	529	246	(d)
	77	00	716	590	(b)
	77	00	721	949	(c)
6	77	00	698	958	(d)
	77	00	721	549	(c)

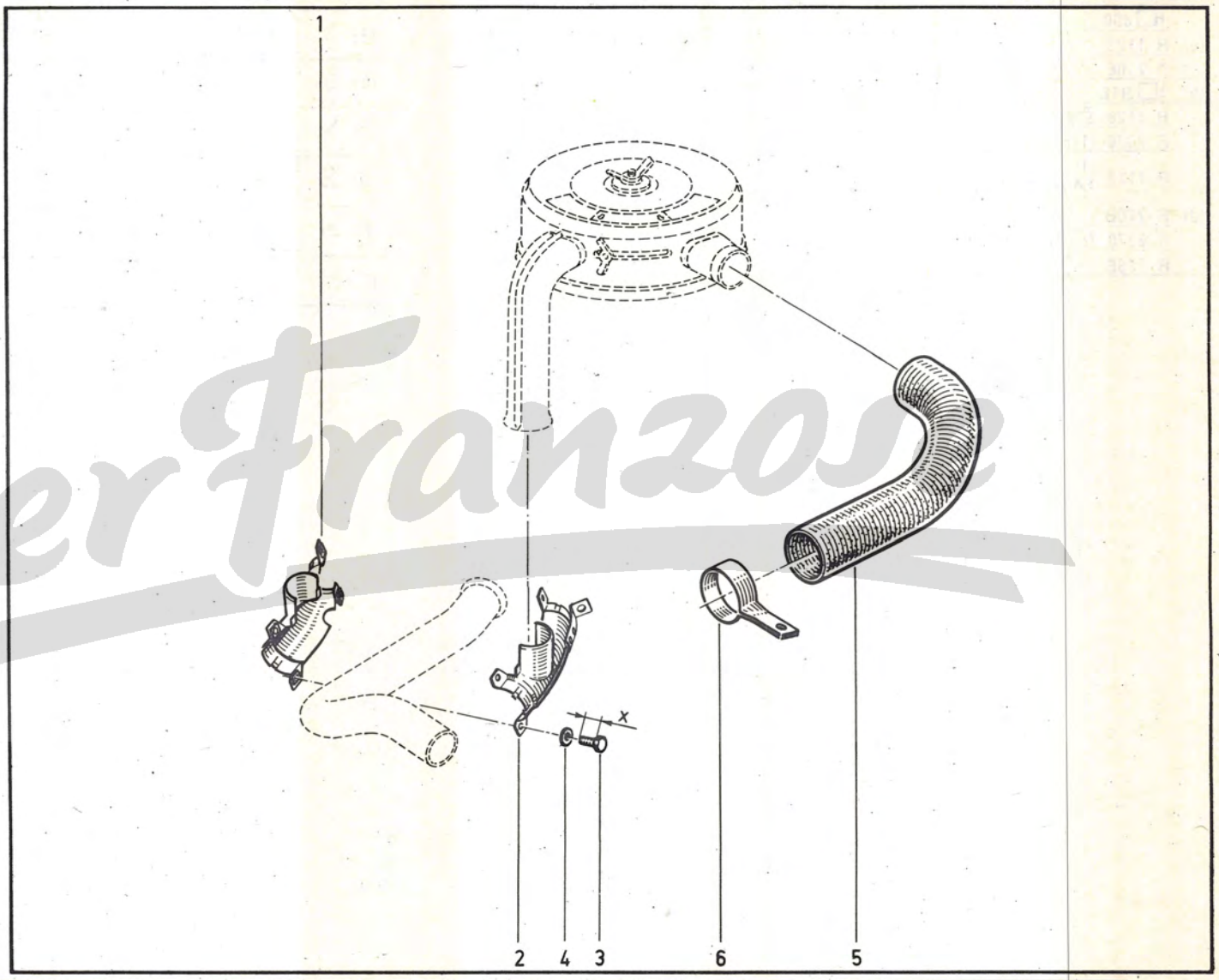

(a) R 1128 /140 n° ... → MOD 1983

(b) R 1128 /140 /140 MOD 1984 → n° ...
R 210B
R 2370 /146/166/177
R 239B

(c) B1B

(d) R 1128 n° ... → MOD 1983
R 2370 /146/166/177

DerFranzose

13.401

P.R.1104

13.40.1

P.R. 1104

1	77 00 542 385	(a)	
2	77 00 527 074	✝ ⧓ (3000)	(a)
	77 05 026 071	⧓ (3000)	(a)
3	77 00 621 597	(a)	
4	77 00 551 043	(a)	
5	77 00 519 239		
6	77 00 527 076	⧓ (3000)	
7	77 00 525 257	(b)	
8	77 00 616 250	(c)	
	77 00 714 976	(d)	
9	77 00 666 351	(e)	
10	77 05 026 193	✂ 1 m	(f)
11	60 00 011 335	⧓ (4360)	(f)
12	77 05 026 261	✂ 1 m	(b)
13	77 00 563 822	✂ 1 m	(b)
14	77 00 500 376	(f)	
15	77 00 657 368	(g)	

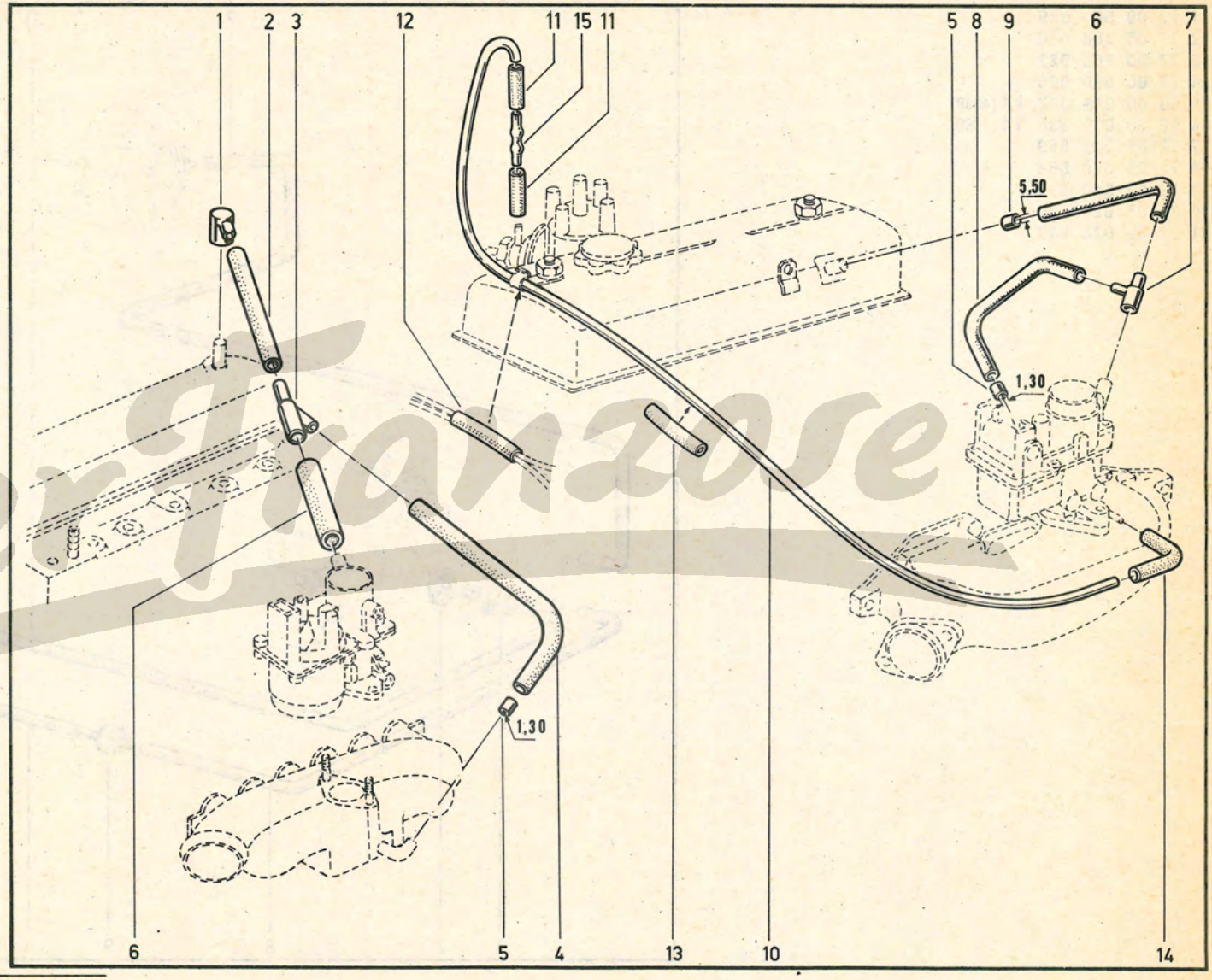

(a) H□ 800

(b) H□ C1E , 688

(c) H□ C1E-18 , 688

(d) H□ C1E-14

(e) H□ 688-11

(f) H□ B1B , C1E , 688

(g) H□ 688-12

Der Franzose

1	77	00	680	086		
2	77	00	268	560		
3	77	00	268	922		
4	77	05	030	025		
5	60	00	011	332	⧓	(4300)
6	60	00	011	335	⧓	(4360)
7	77	05	026	569		
8	77	05	026	568		
9	77	00	640	550		
10	77	05	026	170		
11	77	05	026	547		

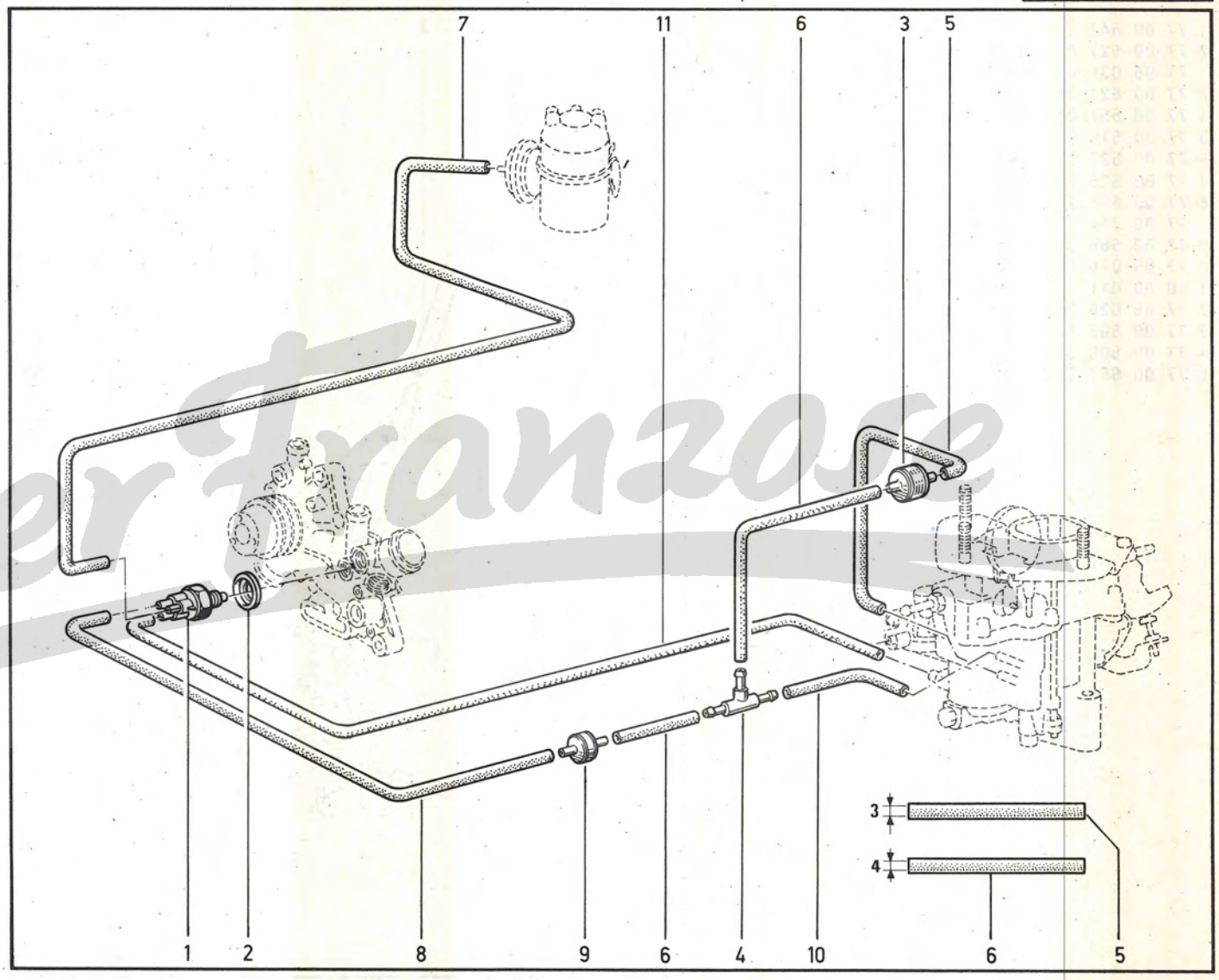

Der Franzose

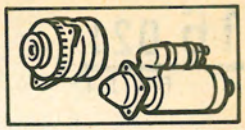

1	77	01	348	746	(1)	
	77	01	499	199	%	(1)
2	77	03	001	162	☒	
3	77	03	055	011	☒	
4	79	03	032	018	☒	
5	77	00	707	392	(1)	
6	77	00	625	779		
7	77	03	001	693		
8	77	03	001	373		
9	77	00	591	002		
10	77	03	053	112		
11	77	03	053	043		
12	77	03	055	013		
13	79	03	032	023		
14	77	00	520	342	(a)	
	77	00	614	604	(b)	
15	77	03	001	153		
16	77	05	001	127		
17	77	03	053	074		
18	77	03	055	031	☒	
19	79	03	032	012	☒	
20	77	03	001	614		
21	77	00	646	190	(a)	10 x 666
	77	01	348	137	(b)	10 x 658

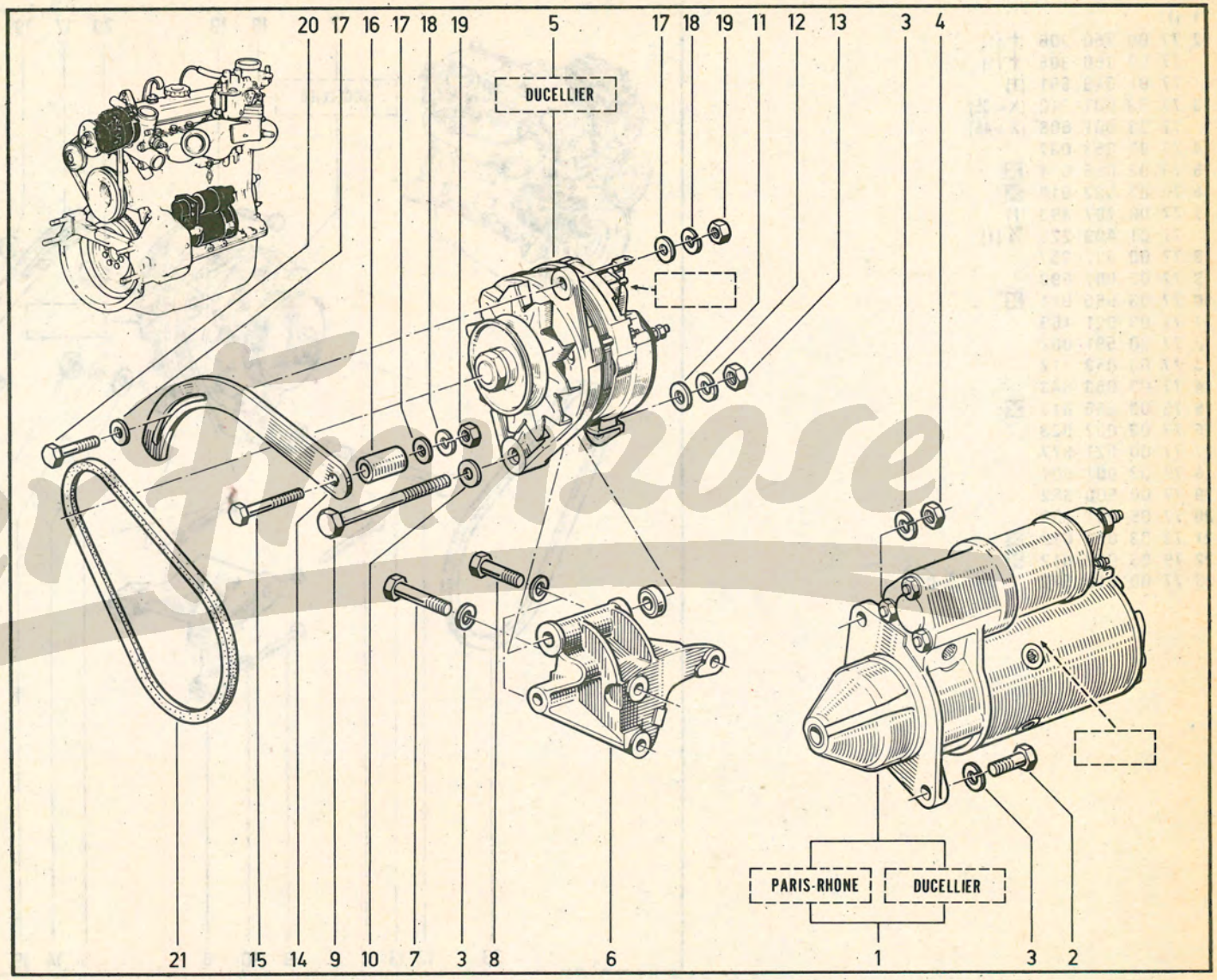

(a) HB1B / H800

(b) HB1B / H800

(1) ◀≡ 06...

C1E , 688

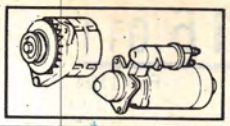

1	(1)					
2	77	00	750	306	†	(1)
	77	00	750	305	†	(1)
	77	01	349	591		(1)
3	77	03	001	240		(X=35)
	77	03	001	608		(X=45)
4	77	03	053	037		
5	79	03	056	014	☒	
6	79	03	032	018	☒	
7	77	00	707	393		(1)
	77	01	499	225	%	(1)
8	77	00	522	357		
9	77	03	001	693		
10	77	03	055	011	☒	
11	77	03	001	169		
12	77	00	591	002		
13	77	03	053	112		
14	77	03	053	043		
15	79	03	056	017	☒	
16	77	03	032	023		
17	77	00	521	877		
18	77	03	001	607		
19	77	00	500	362		
20	77	05	001	133		
21	79	03	056	012	☒	
22	79	03	032	012	☒	
23	77	00	619	572		

10X625

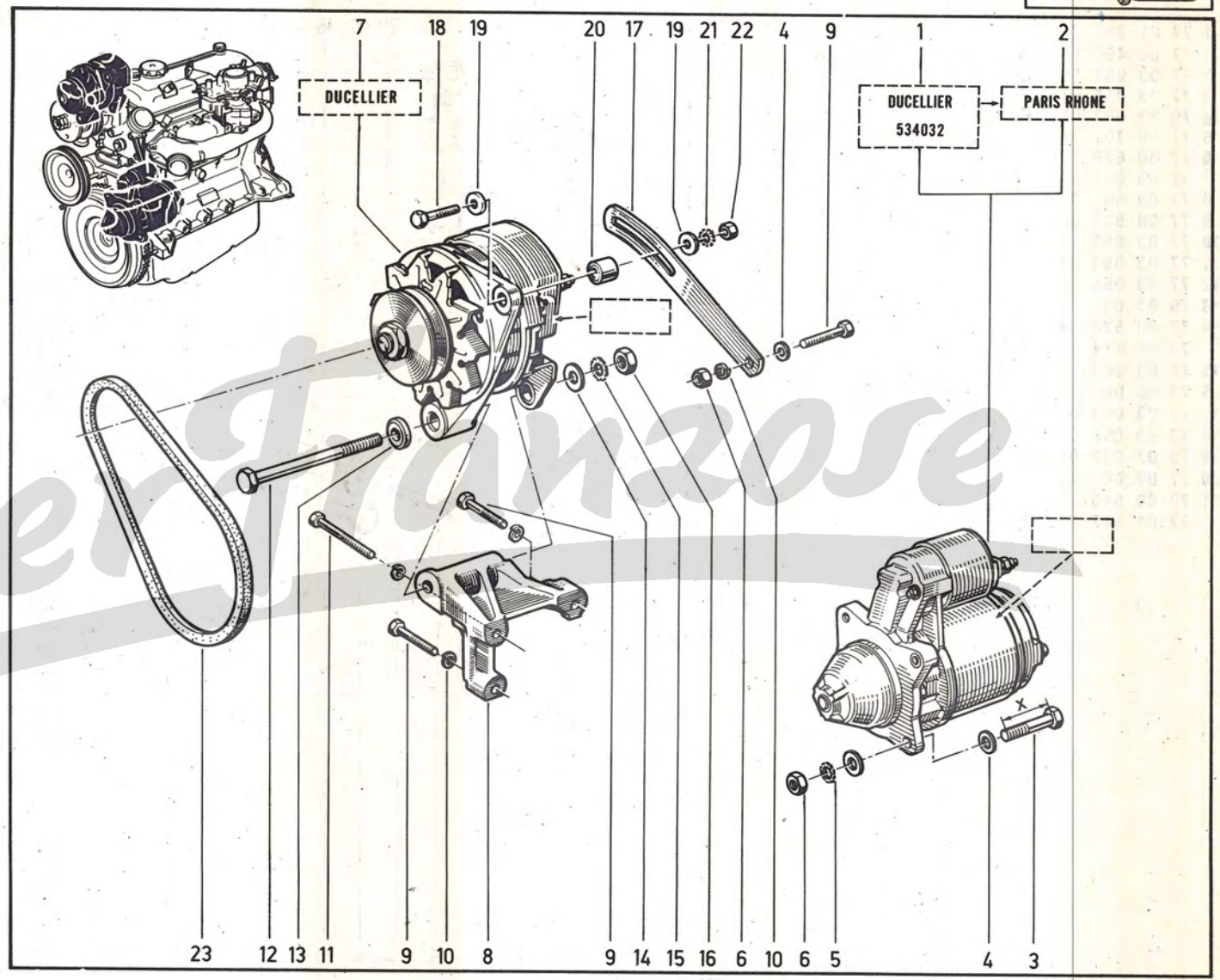

Der Franzose

(1) ◁≡ 06...

1	77	01	509	874	(a)
2	77	03	066	077	
3	77	03	066	025	
4	77	03	090	247	
5	77	03	009	072	
6	77	03	055	015	
7	79	03	053	114	
8	77	01	512	272	(b)
9	79	03	001	055	
10	79	03	032	012	☒
11	77	03	001	362	
12	77	03	053	043	
13	77	03	055	013	
14	79	03	032	023	

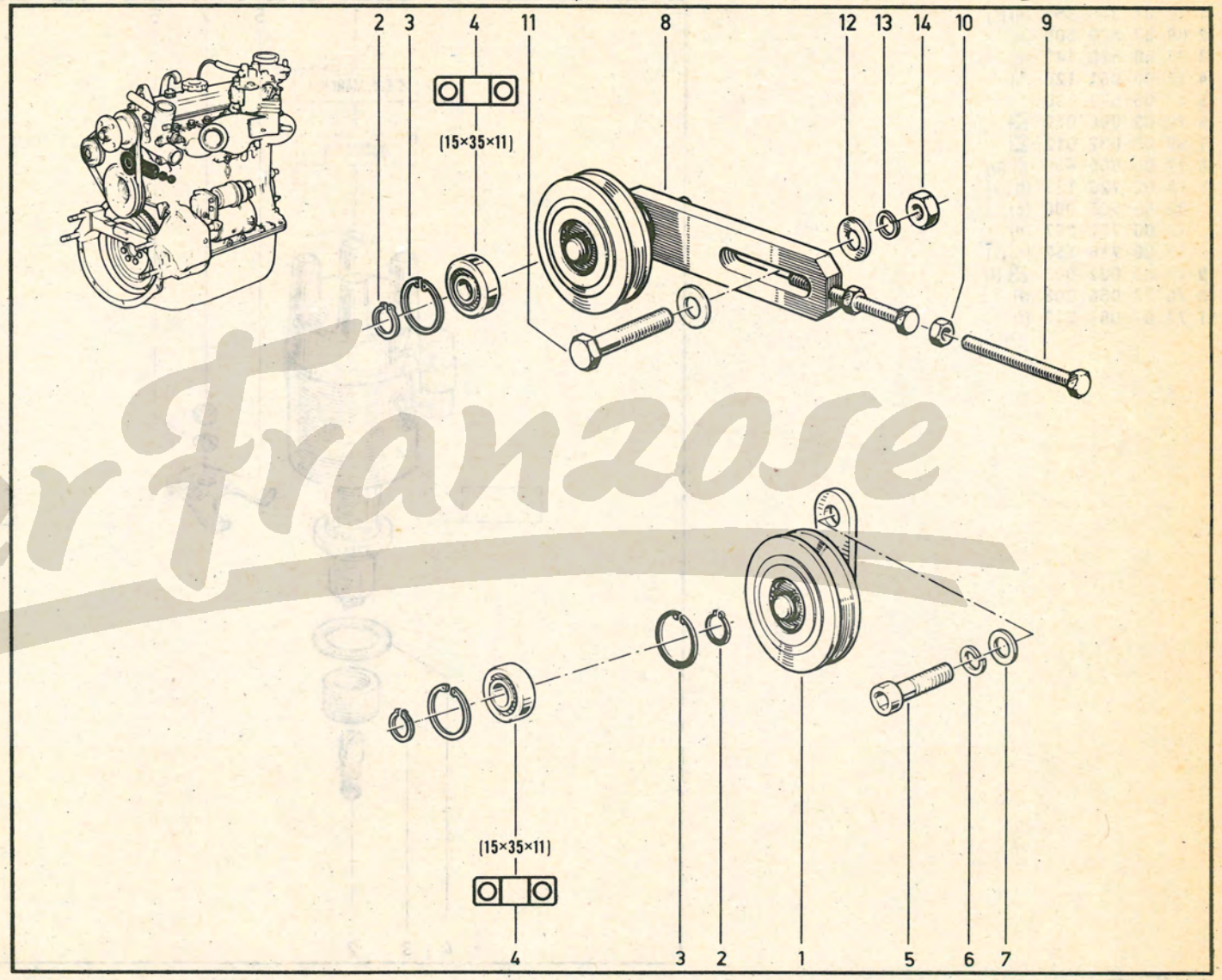

(a) H☐B1B , 800

(b) H☐C1E , 688

Der Franzose

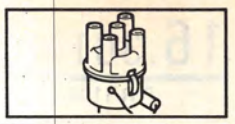

1	77	01	348	865	(a) (1)	
2	08	57	509	500	(a)	
3	77	00	513	442	(a)	
4	77	03	061	120	(a)	
5	77	00	577	010		
6	79	03	056	012	☒	
7	79	03	032	012	☒	
8	77	00	665	436	† (b) (1)	
	77	00	723	121	(b) (1)	
	08	55	636	000	(c) (1)	
	77	00	720	887	(d)	
	77	00	716	152	(e) (1)	
9	79	03	032	003	☒ (f)	
10	79	03	056	003	(f)	
11	77	03	061	013	(f)	

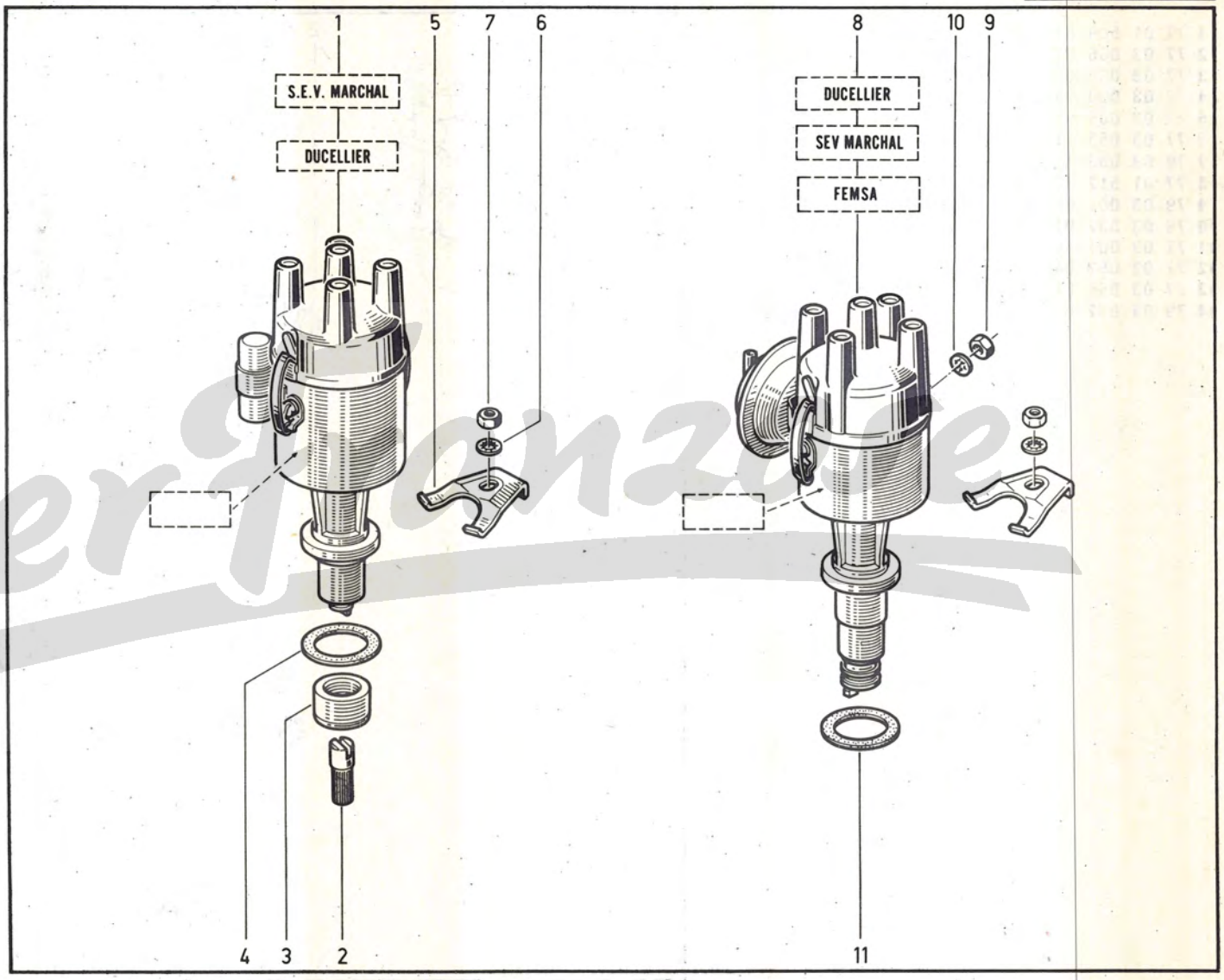

(a) H□ 800
(b) H□ C1E-14 , 688-12
(c) H□ 688-11
(d) H□ B1B
(e) H□ C1E-18
(f) H□ B1B , C1E-14 , 688-12

(1) ◀≡ 06...

1	77	01	348	252	(a)
2	79	03	056	027	
3	79	03	032	010	☒
4	79	03	056	005	☒
5	79	03	032	006	☒
6	77	01	349	467	
7	77	00	569	597	(b)
8	77	01	017	795	(b)
9	77	00	680	687	(b)
10	77	03	015	084	(b)
11	77	01	025	489	

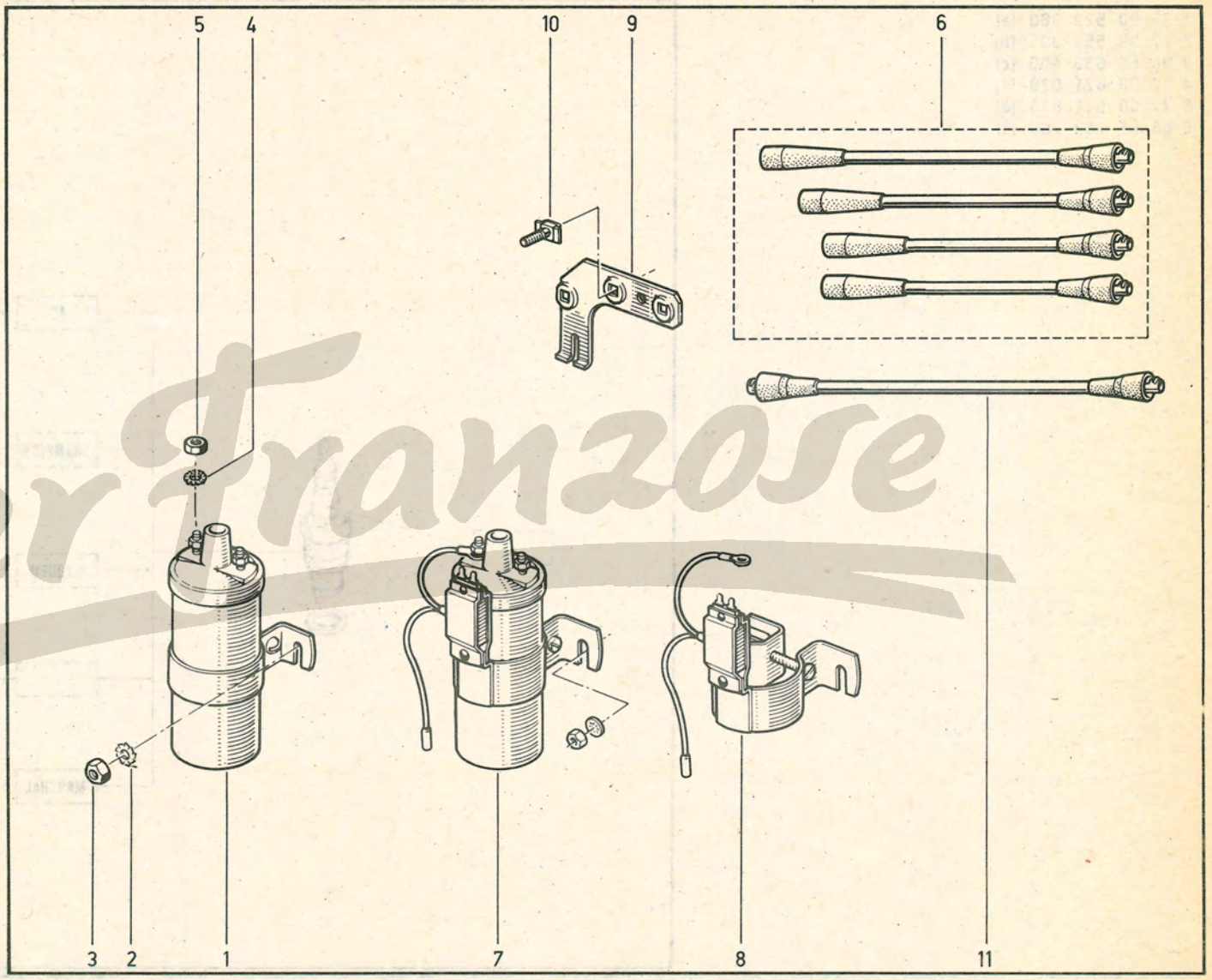

(a) ☐ B1B , C1E-18 , 688-12 , 800-05

(b) ☐ 688-11

Der Franzose

1	77	00	529	980	(a)
2	77	00	558	395	(b)
3	08	55	836	400	(c)
4	77	00	621	029	(d)
5	77	00	571	635	(e)
6	08	51	798	700	(c)

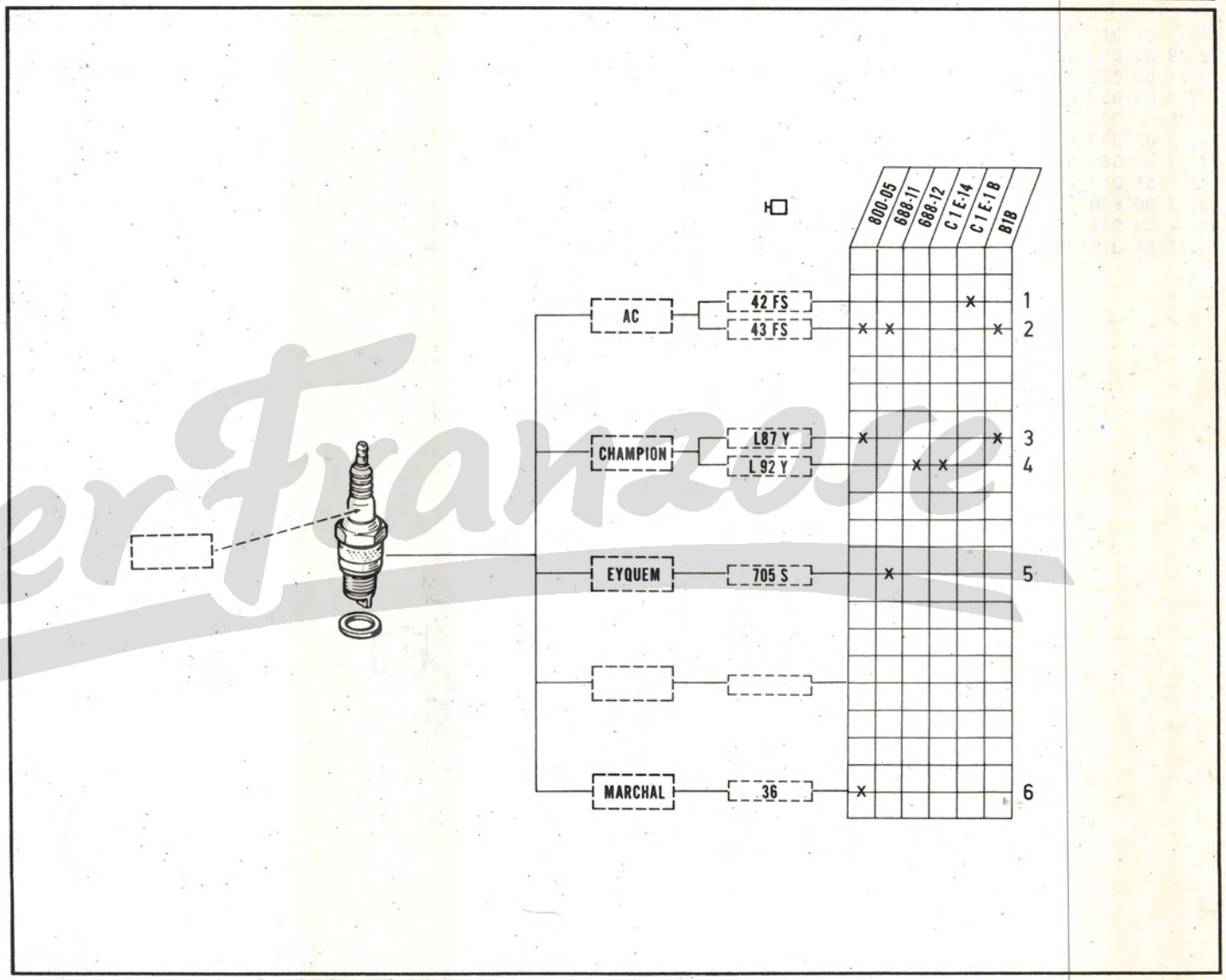

(a) C1E-18

(b) B1B , 688-11 , 800 , 800-05

(c) B1B , 800 , 800-05

(d) C1E-14 , 688-12

(e) 688-11

DerFranzose

R 1123
R 2106
R 2391

1	77	01	348	272	†	(a)
	77	01	348	916		
2	77	00	508	105		
3	77	03	016	161		
4	08	53	064	700		
5	77	01	348	588		
6	77	05	001	024		
7	77	00	549	884		
8	79	03	056	014	☒	
9	79	03	032	018	☒	
10	77	00	580	414		
11	77	03	010	008		
12	77	03	069	007		
13	79	03	056	027		
14	79	03	032	010	☒	
15	77	00	631	886		
16	77	03	001	158		
17	77	03	078	061		

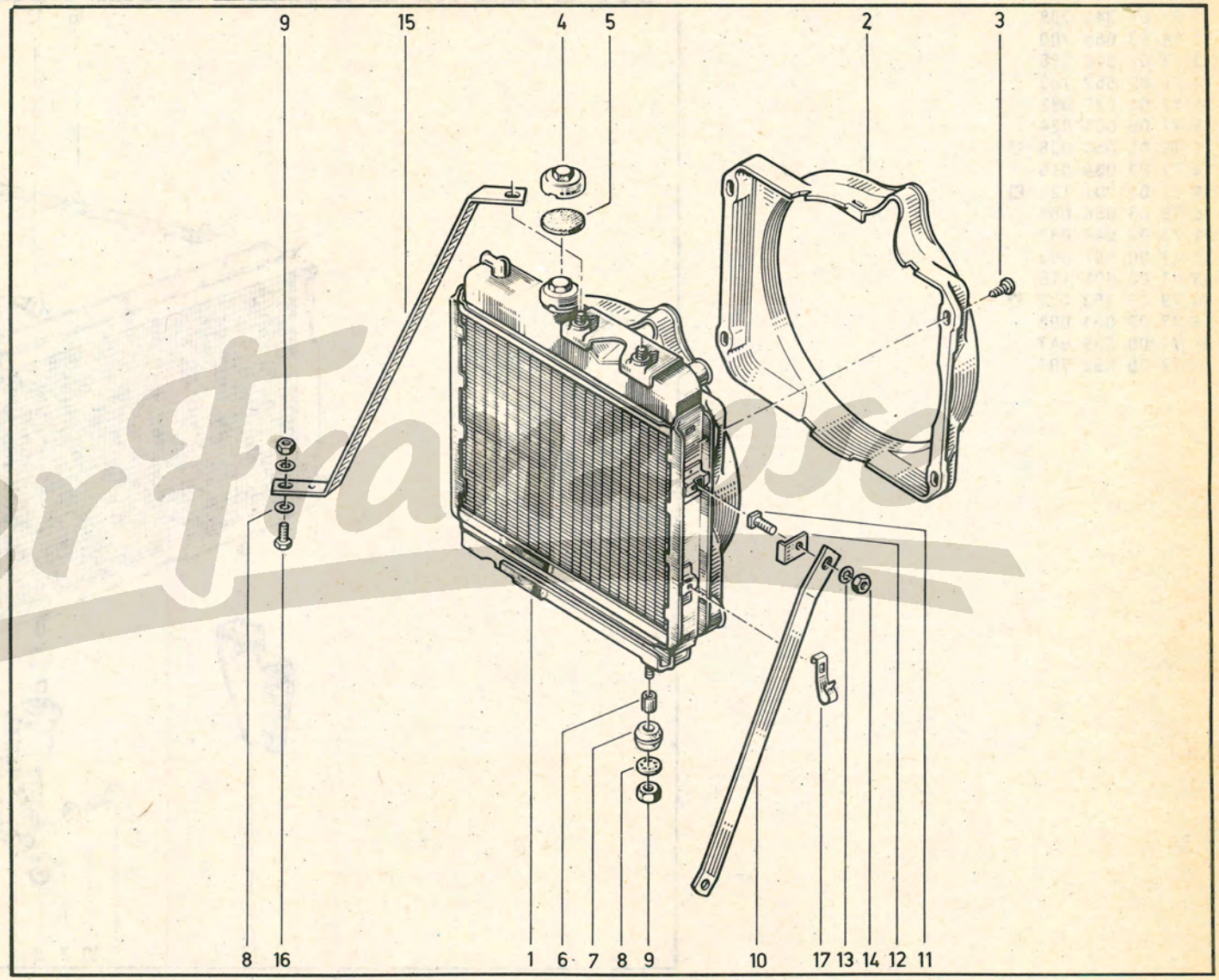

(a) R 1123 /100/101/102/104/120/121/146/600
R 2106 ↗ /177/576/577/870/871

R 1128 R 210B R 2370 R 239B

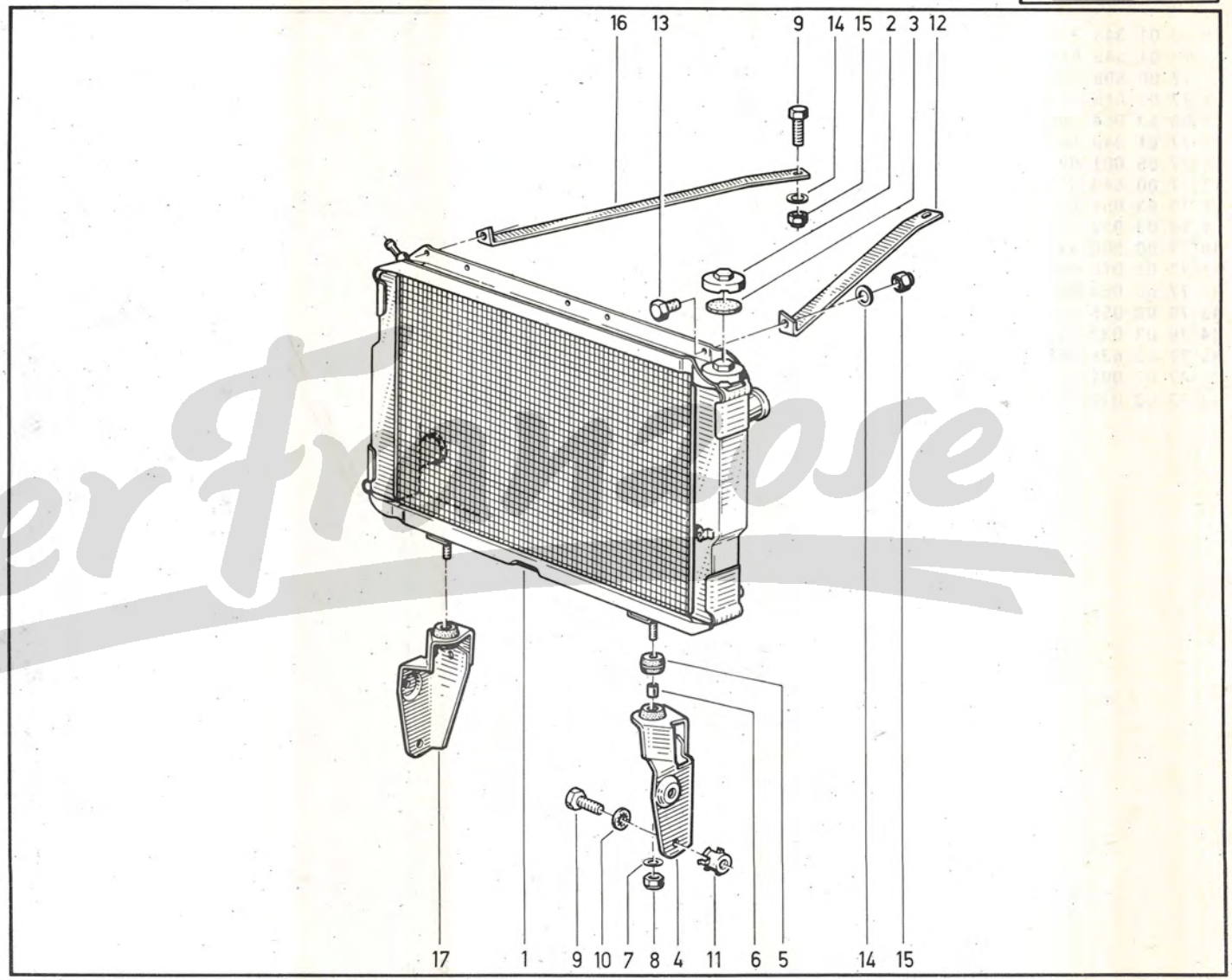

1	77	01	348	798	
2	08	53	064	700	
3	77	01	348	588	
4	77	00	652	793	
5	77	03	073	082	
6	77	05	001	024	
7	79	03	053	038	⊠
8	77	03	034	016	
9	77	03	001	120	⊠
10	79	03	056	008	
11	77	03	044	033	
12	77	00	587	609	
13	77	03	001	118	
14	79	03	053	028	⊠
15	77	03	034	008	
16	77	00	659	947	
17	77	00	652	791	

Der Fr... ...ose

1	77	01	460	422	
2	77	04	001	606	†
	77	00	760	508	
3	77	03	061	034	(A)
	77	01	021	947	(B)
4	77	00	663	289	
5	77	00	663	008	
6	77	00	662	574	
7	77	03	078	088	

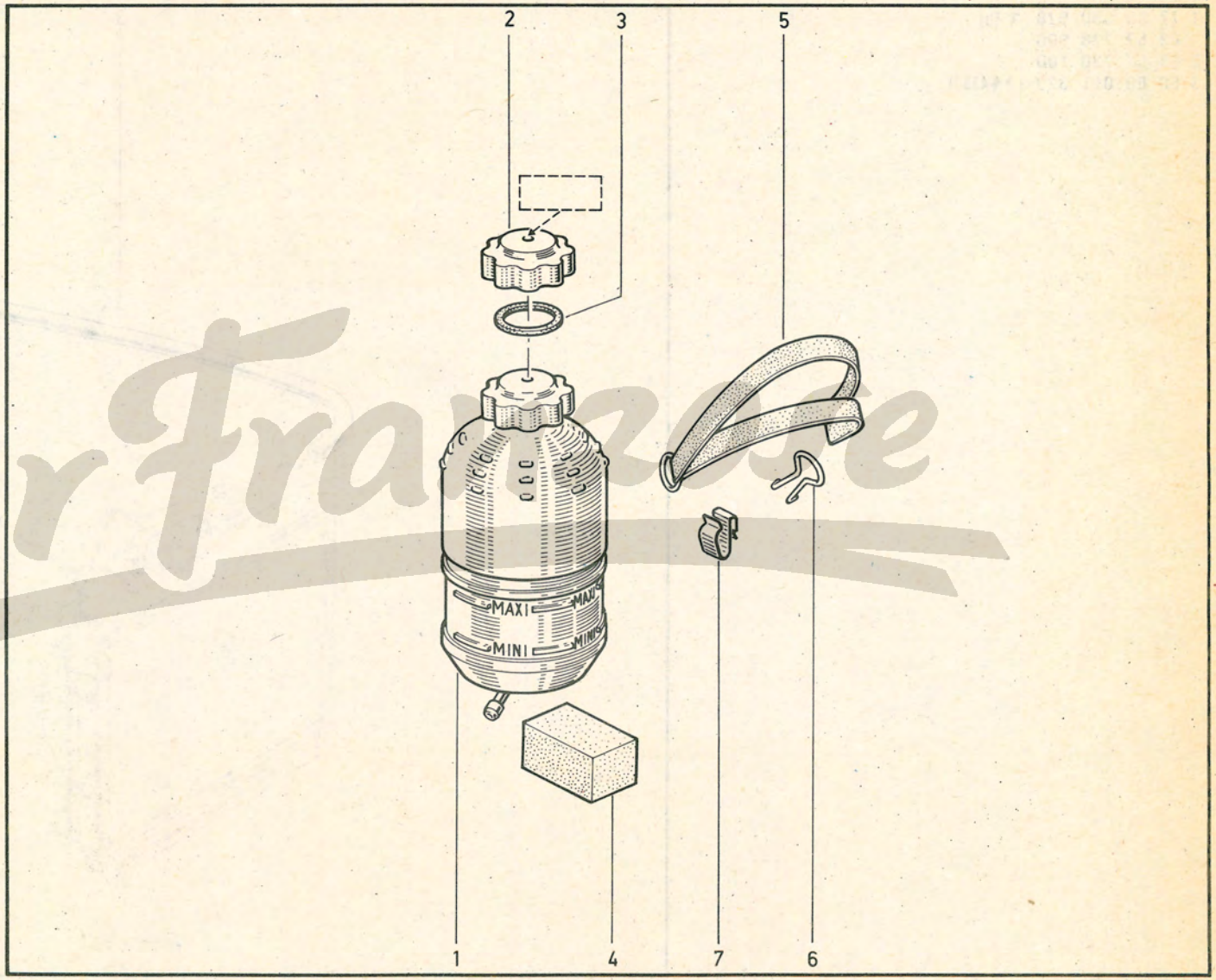

(A) ↘ AC

(B) ↘ BAILLY | DUCAPLAST | MECAPLAST

DerFrancese

19.201

P.R.1104

R 1123
R 2106
R 2391

19.20.1

P.R. 1104

1	77	00	550	928	† (a)
	08	57	728	900	
2	08	57	730	100	
3	60	00	011	329	(▶◀ 4350)

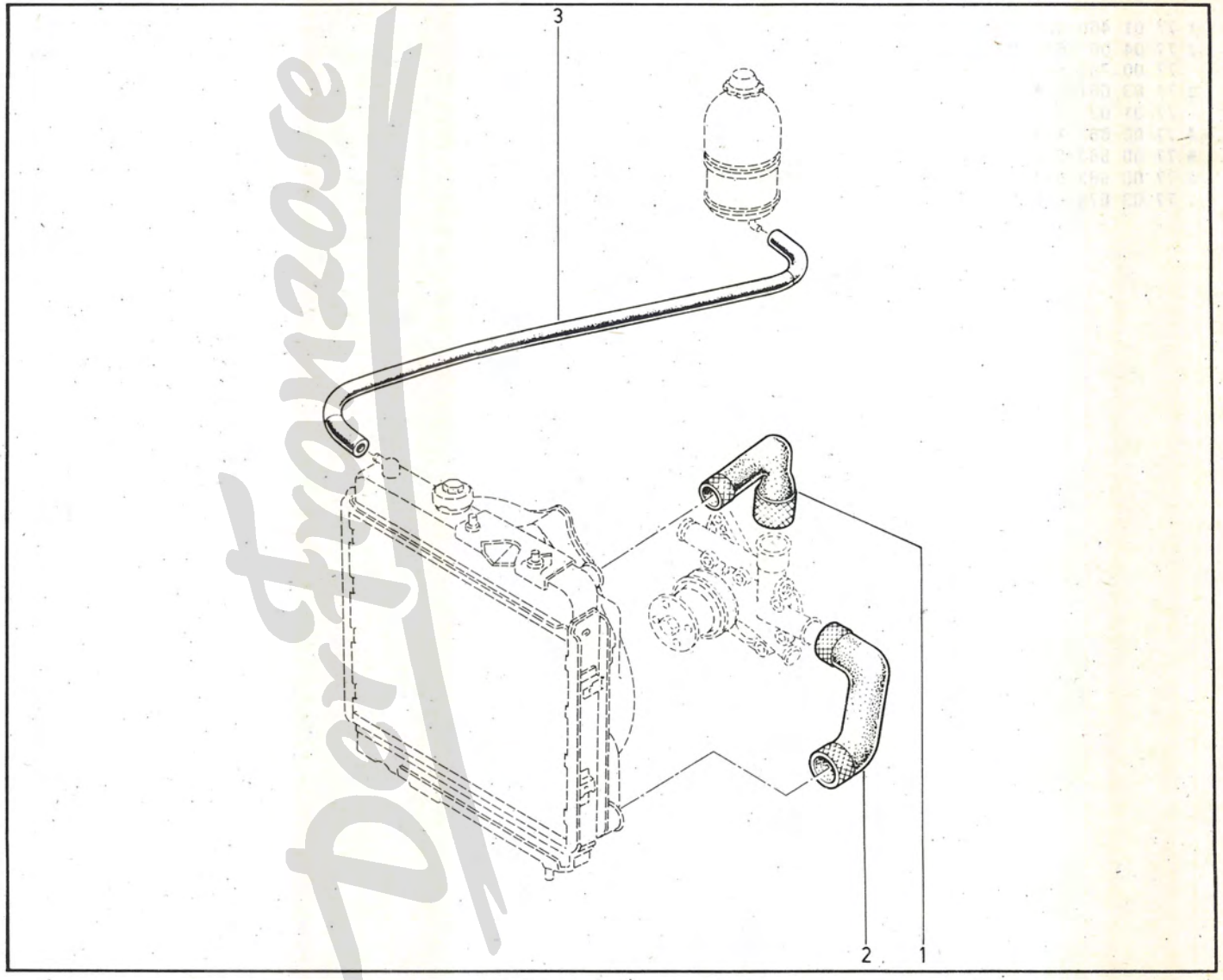

(a) R 1123
R 2106

Peugeot

1	77	00	580	937	
2	77	00	581	084	
	77	00	676	589	(a)
3	60	00	011	329	(◗◖4350)
4	77	00	685	559	(a)

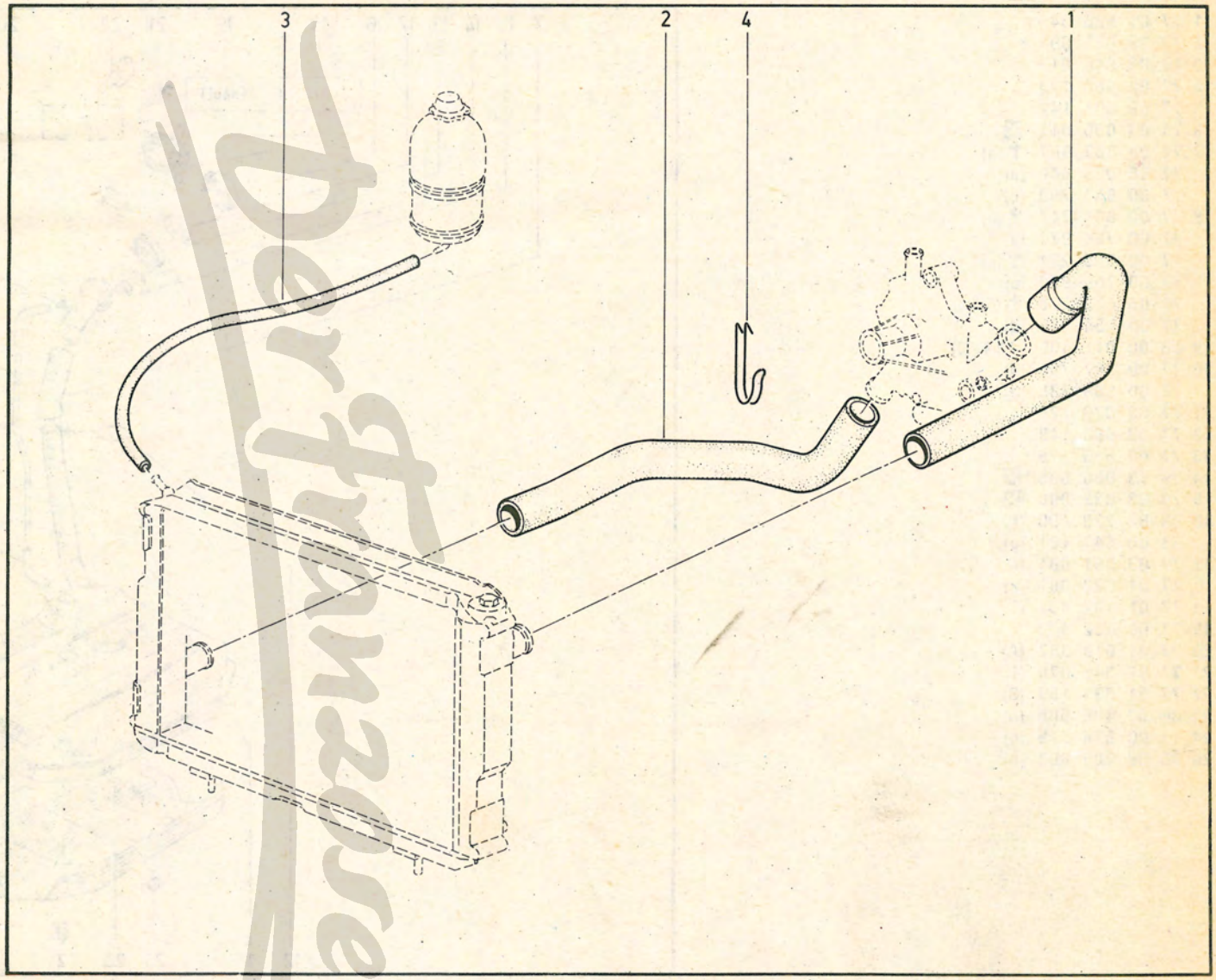

(a) R 1128
R 2370

19.301

P.R.1104

19.30.1

P.R. 1104

1	77	01	586	348		
2	77	03	075	094		
3	77	03	046	013		
4	77	00	568	123		
5	77	03	001	142		
6	79	03	056	012	☒	
7	77	00	557	987	†	(a)
	77	05	026	440		(a)
	77	00	653	269		(b)
8	77	00	658	742	†	(a)
	77	00	755	927		(a)
	77	00	653	274	†	(c)
	77	00	755	928		(c)
	77	00	653	275	†	(d)
	77	00	755	929		(d)
9	60	00	011	400		(▶◀ 4200)
10	77	00	582	776		(d)
	77	00	589	285		(e)
11	77	03	073	126		
12	77	03	083	148		
13	77	00	653	276		
14	79	03	056	005	☒	
15	79	03	032	006	☒	
16	09	83	223	400		(f)
	77	00	647	481		(g)
17	77	03	061	084		(f)
	77	01	022	081		(g)
18	77	01	402	437		
19	77	01	402	433		
20	77	01	018	352		(A)
21	77	01	349	076		(1)
22	77	01	022	159		(B)
23	06	07	496	500		(h)
24	77	00	576	379		(h)
25	06	08	205	800		(h)

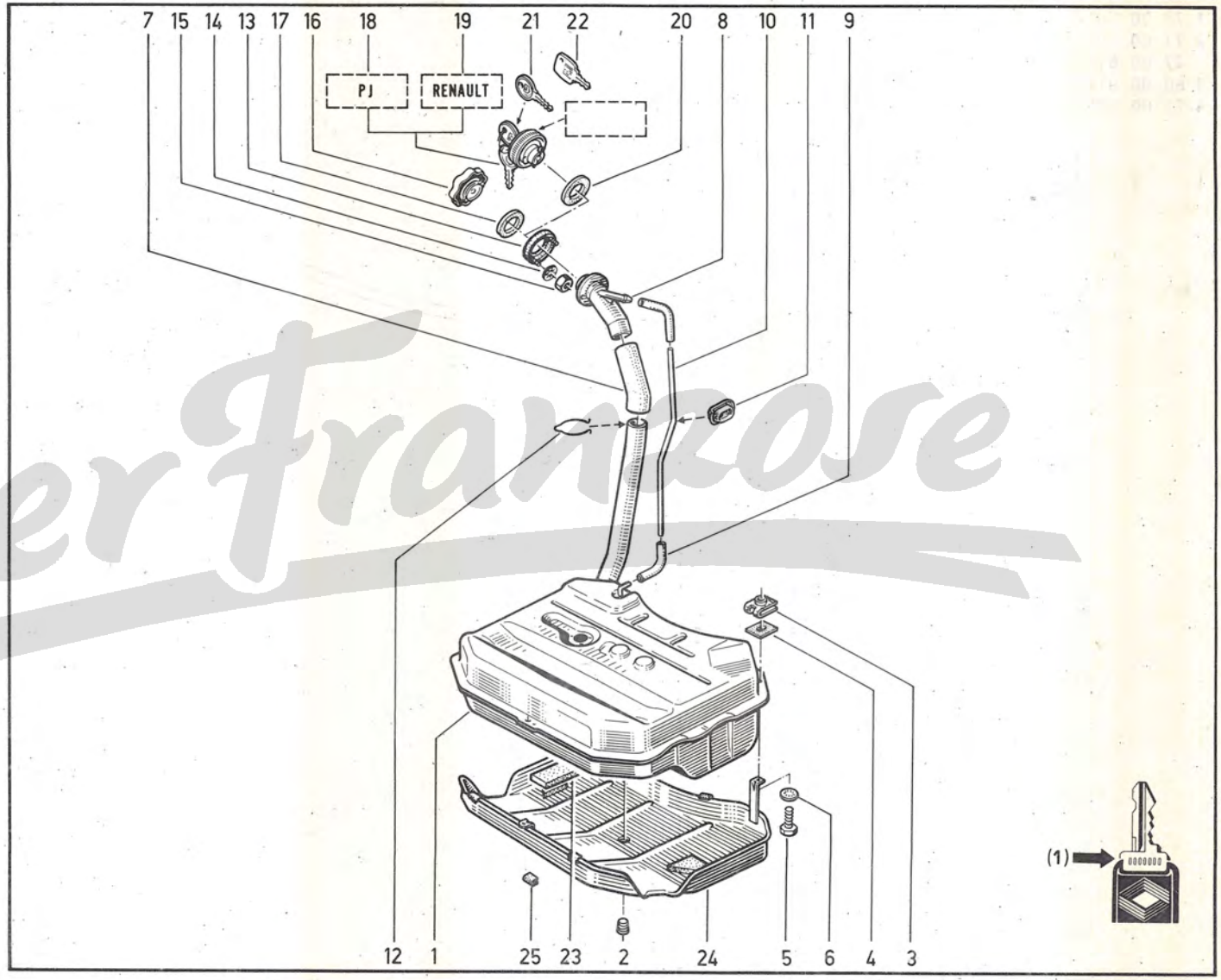

DerFranzose

(a)	R 1123
	R 1128
(b)	R 210B
	R 2106
	R 2370
	R 239B
	R 2391
(c)	R 210B
	R 2106
	R 2370
	R 239B
	R 2391
(d)	R 2370 [3] [4]
(e)	R 1123
	R 1128
	R 210B
	R 2106
	R 2370
	R 239B
	R 2391
(f)	R 1123 /101/102
	R 1128 /101/102
	R 210B
	R 2106 /101/102
	R 2370 /101/102
	R 239B
(g)	R 1123 /101/102
	R 1128 /101/102
	R 2106 /101/102
	R 2370 /101/102
(h)	R 1123 /177/276/277/576/577/870/871
	R 2106 /177/576/577/870/871
	R 2391

(A)	PJ
(B)	RENAULT

Der Franzose

1	38	01	835	000	(⧓	5000)
2	60	00	011	330	(⧓	4300)
3	77	00	563	822	✂	1m
4	38	01	815	000	(⧓	5000)
5	60	00	011	335	(⧓	4360)

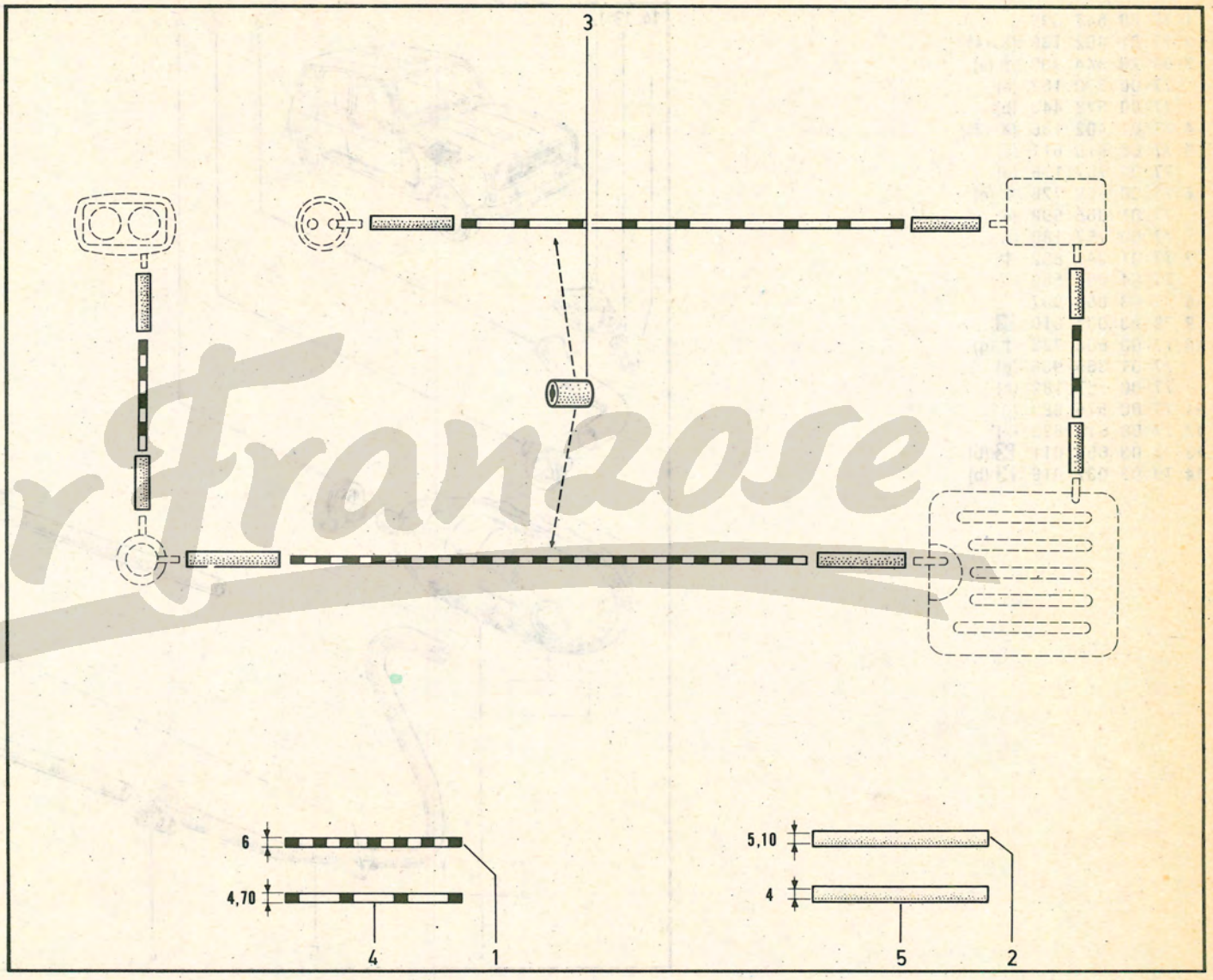

Der Franzose

1	77	00	647	095	
2	77	01	402	139	(X=45)
3	04	28	544	700	† (a)
	77	00	530	162	(a)
	77	00	578	443	(b)
4	77	01	402	136	(X=36)
5	77	00	515	611	(c)
	77	00	757	176	(d)
6	77	00	668	726	† (e)
	77	01	365	698	(e)
	77	00	757	180	(f)
7	77	01	348	802	†
	77	04	002	509	
8	77	03	055	007	
9	79	03	032	010	☒
10	77	00	668	728	† (g)
	77	01	365	936	(g)
	77	00	757	182	(h)
11	77	00	575	683	(j)
12	77	00	610	822	(b)
13	77	03	055	011	☒ (b)
14	79	03	032	018	☒ (b)

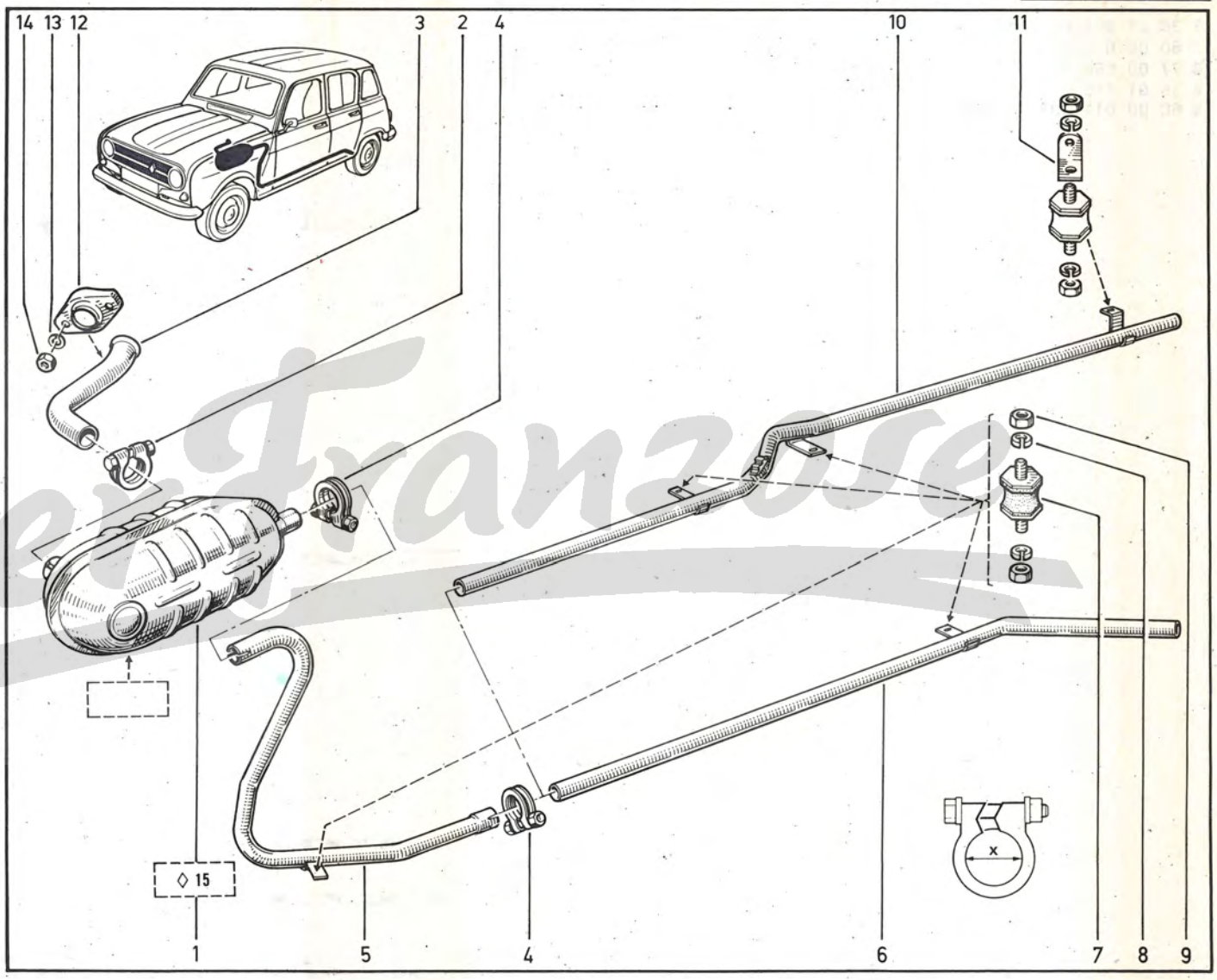

DerFranzose

(a)	R 1123 R 2106 R 2391	
(b)	R 1128 /104	n° ... → n° **477400**
(c)	R 1123	n° ... → n° **2381250**
	R 1128 /104	n° ... → n° **477400**
	R 2106	n° ... → n° **355000**
	R 2391	n° ... → n° **9490**
(d)	R 1123	n° **2381251** → n° ...
	R 2106	n° **355001** → n° ...
	R 2391	n° **9491** → n° ...
(e)	R 1123 /146/600/870/871	n° ... → n° **2381250**
	R 1128 /104	n° ... → n° **477400**
	R 2106 /146/600/870/871	n° ... → n° **355000**
	R 2391	n° ... → n° **9490**
(f)	R 1123	n° **2381251** → n° ...
	R 2106 /122/146/600/870/871	n° **355001** → n° ...
	R 2391	n° **9491** → n° ...
(g)	R 1123 /146/600/870/871	n° ... → n° **2381250**
	R 2106 /146/600/870/871	n° ... → n° **355000**
(h)	R 1123	n° **2381251** → n° ...
	R 2106 /122/600/870/871	n° **355001** → n° ...
	R 2391	n° **9491** → n° ...
(j)	R 1123 /146/600/870/871 R 2106 /122/146/600/870/871 R 2391	

Der Franzose

19.521

P.R.1104

R 1128 n° 477401 ➜ n° ...
/104 n° ... ➜ n° 477400

19.52.1

P.R. 1104

1	77 00 578 443		
2	77 00 610 822		
3	77 03 055 011	☒	
4	79 03 032 018	☒	
5	77 01 402 139		(X=45)
6	77 00 657 468		(a)
	77 00 757 174		(b)
7	77 01 402 136		(X=36)
8	77 00 657 466	†	(c)
	77 01 365 697		(c)
	77 00 679 895		(d)
	77 00 757 178		(b)
9	77 01 348 802	†	
	77 04 002 509		
10	79 03 056 008		
11	79 03 032 010	☒	
12	77 00 657 465		
13	77 00 523 095		
14	77 00 572 374		
15	79 03 056 031		
16	79 03 032 023		
17	77 00 631 884		
18	77 03 055 031	☒	
19	79 03 032 012	☒	

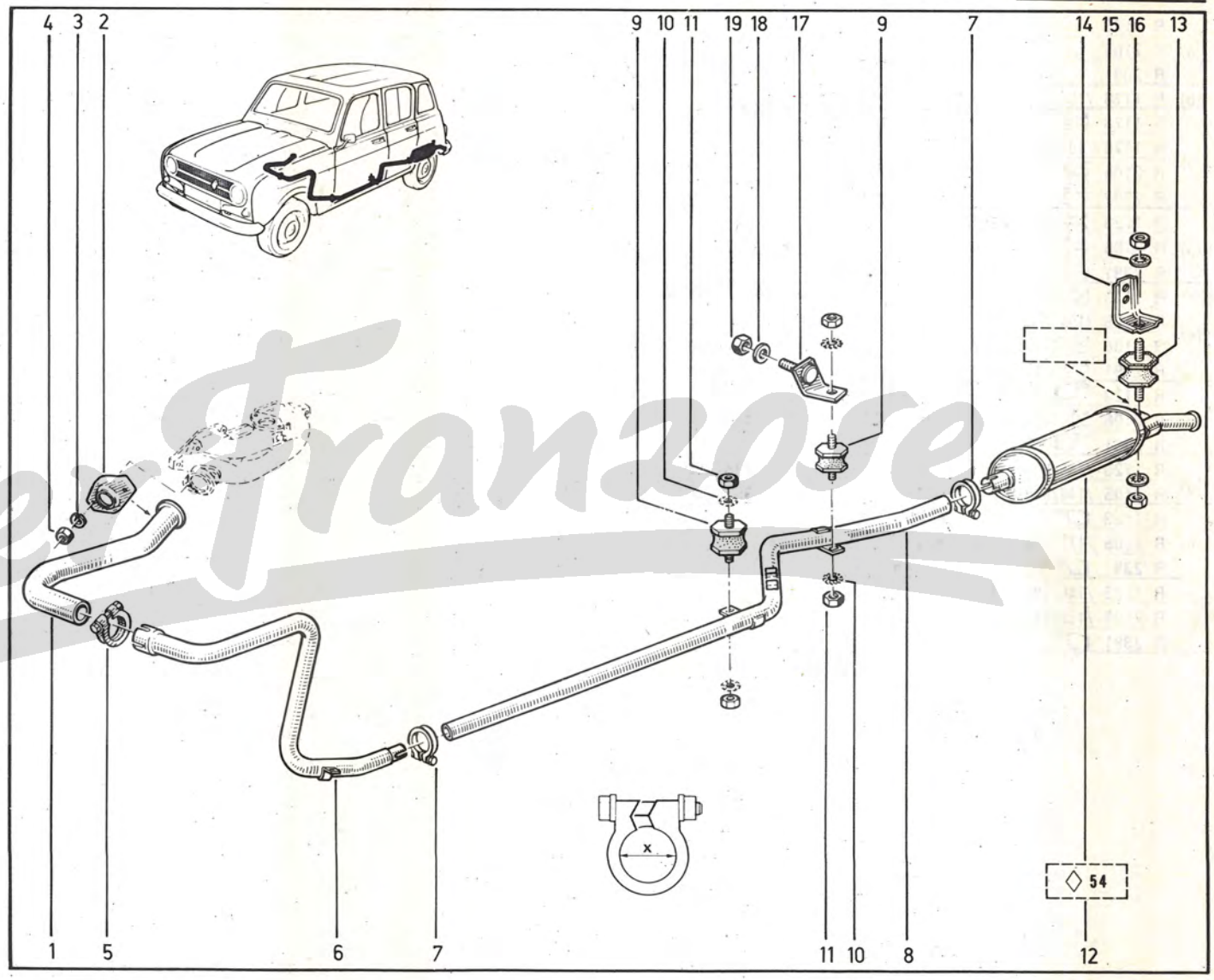

(a) R 1128 /104 n° ... ➜ n° 477400
(b) R 1128 n° 477401 ➜ n° ...
(c) R 1128 n° ... ➜ n° 477400
(d) R 1128 n° ... ➜ n° 477400

Der Franzose

R 210B
R 2370
R 239B

1	77 00 578 691	
2	77 01 402 139	(X=45)
3	77 00 578 443	
4	77 00 610 822	
5	77 03 055 011	☒
6	79 03 032 018	☒
7	77 01 402 137	(X=39,5)
8	77 00 581 798	(a)
	77 00 757 172	(b)
9	77 01 402 136	(X=36)
10	77 00 581 780	† (c)
	77 01 365 699	(c)
	77 00 757 180	(d)
	77 00 668 726	† (e)
	77 01 365 698	(e)
	77 00 757 184	(f)
11	77 01 348 802	†
	77 04 002 509	
12	79 03 056 008	
13	79 03 032 010	☒
14	77 00 581 796	(g)
	77 00 679 716	(R 2370 ☞)
	77 00 757 186	(R 2370/122)
15	77 00 575 683	
16	77 00 579 581	
17	77 03 046 086	
18	77 03 053 074	
19	77 03 016 279	

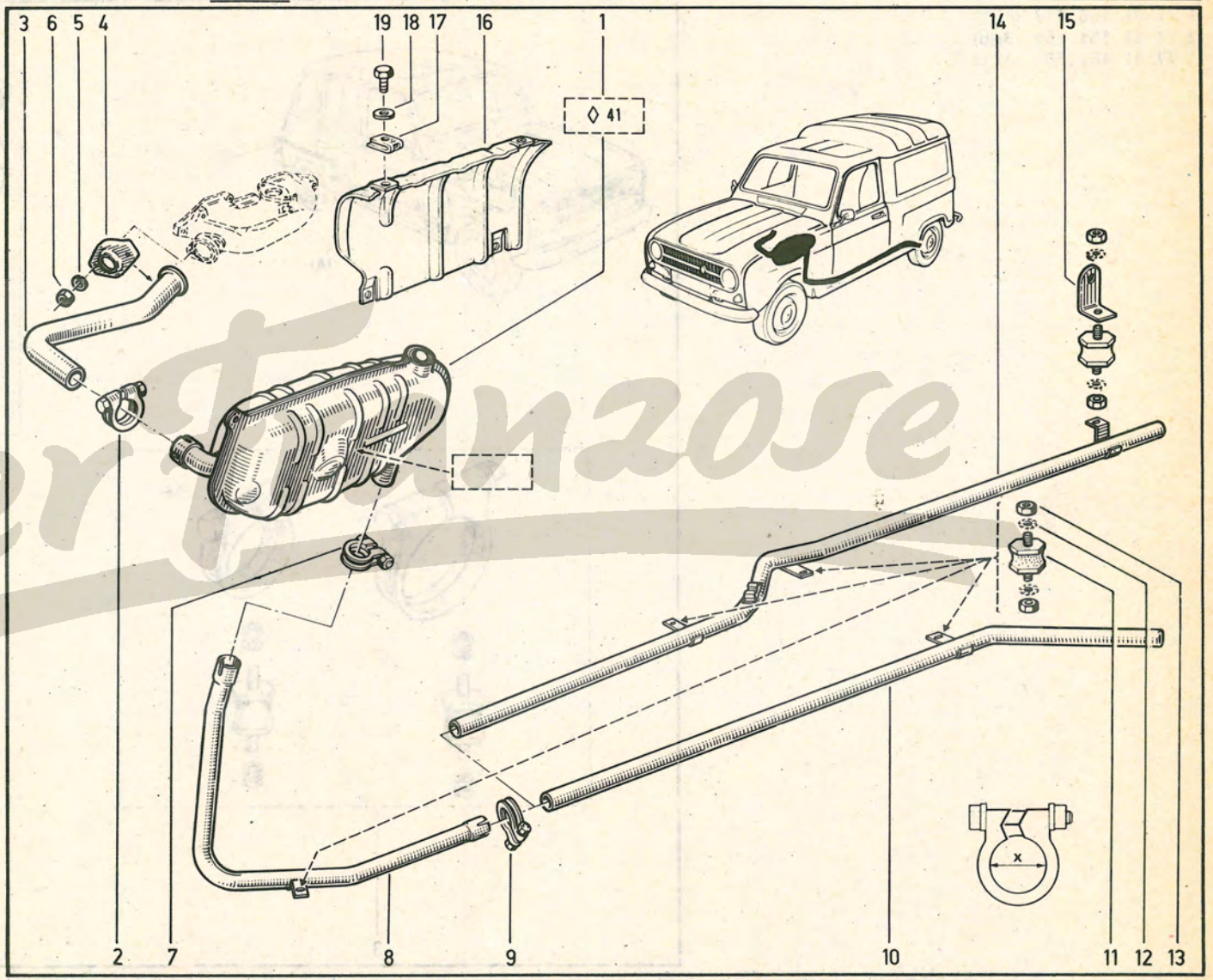

(a) R 210B n° ... ➔ n° **26210**
R 2370 n° ... ➔ n° **376460**
R 239B n° ... ➔ n° **2950**

R 210B n° **26211** ➔ n° ...
(b) R 2370 n° **376461** ➔ n° ...
R 239B n° **2951** ➔ n° ...
(c) R 2370 /146/600 n° ... ➔ n° **376460**
(d) R 2370 /122/146/600 n° **376461** ➔ n° ...

(e) R 210B n° ... ➔ n° **26210**
R 239B n° ... ➔ n° **2950**
(f) R 210B n° **26211** ➔ n° ...
R 239B n° **2951** ➔ n° ...
(g) R 2370 /146 n° ... ➔ n° **376460**

Der Franzose

19.701

P.R.1104

19.70.1

P.R. 1104

1 77 01 460 417 (B)(a)
2 77 01 461 265 (B)(b)
3 77 01 462 506 (A)(c)

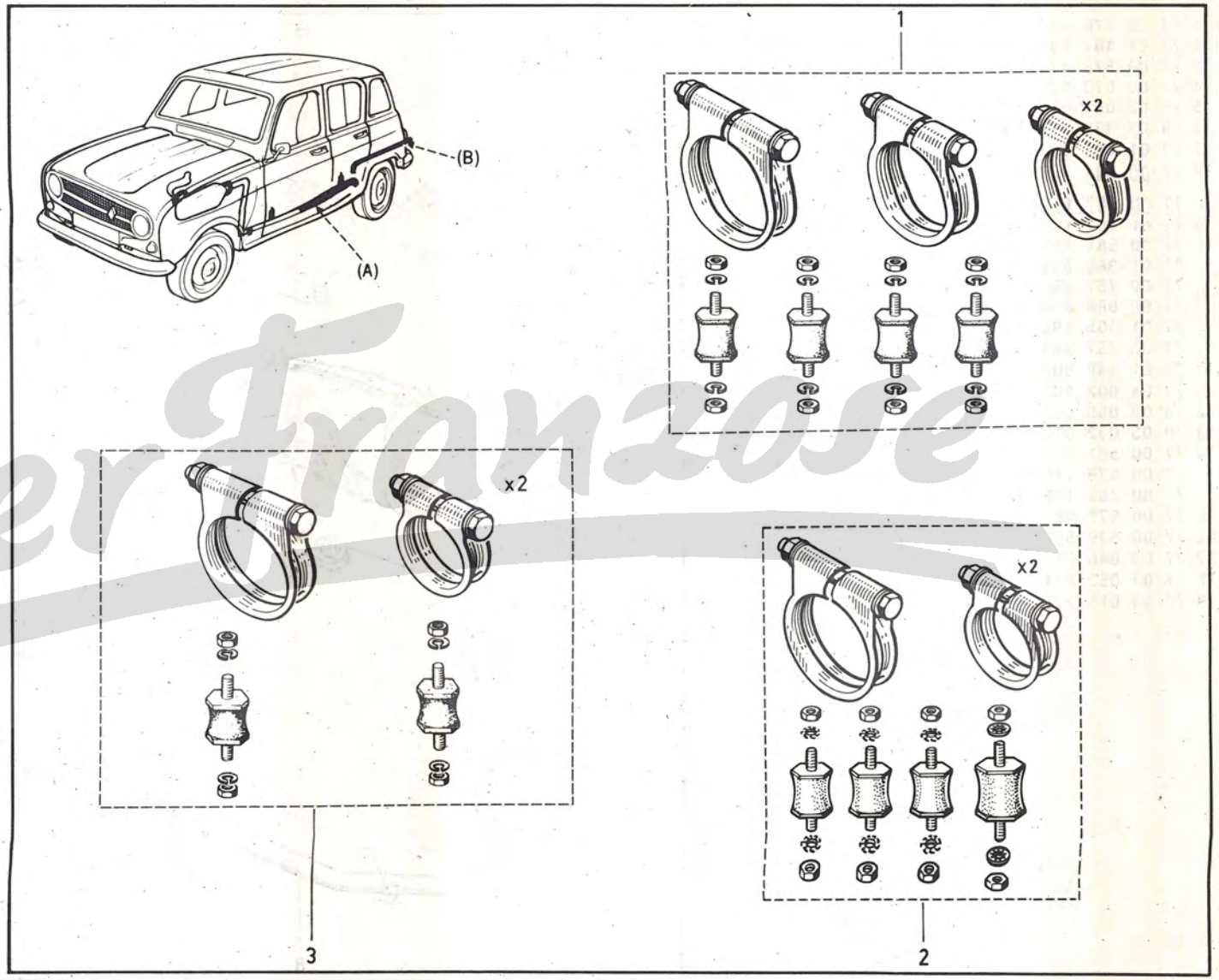

Der Franzose

(a)
- R 1123
- R 210B
- R 2106
- R 2370
- R 239B

(b) R 1128 /104

(c)
- R 1123
- R 1128 /104
- R 2106
- R 2391

R 1123
R 2106
R 2391

1	04	28	180	100	†	
	77	00	759	002		
2	77	03	001	822		
3	79	03	056	030		
4	79	03	032	018	☒	
5	08	22	891	500		
6	79	03	053	045		
7	77	03	055	011	☒	
8	77	03	053	037		
9	77	03	001	158	(X=16)	
	77	03	001	162	☒	(X=25)
10	04	28	396	100	(a)	
11	77	03	001	158	(a)	
12	77	00	522	322		
13	08	32	110	411	(b)	
14	04	28	180	200	†	
	77	00	759	003		
15	08	23	973	200	(a)	
16	08	33	182	700	(b)	
17	08	33	182	611		
18	04	28	774	400		
19	77	03	001	170		
20	77	00	546	313		
21	77	03	034	037		
22	77	03	001	160	☒	(X=20)
	77	03	001	162	☒	(X=25)

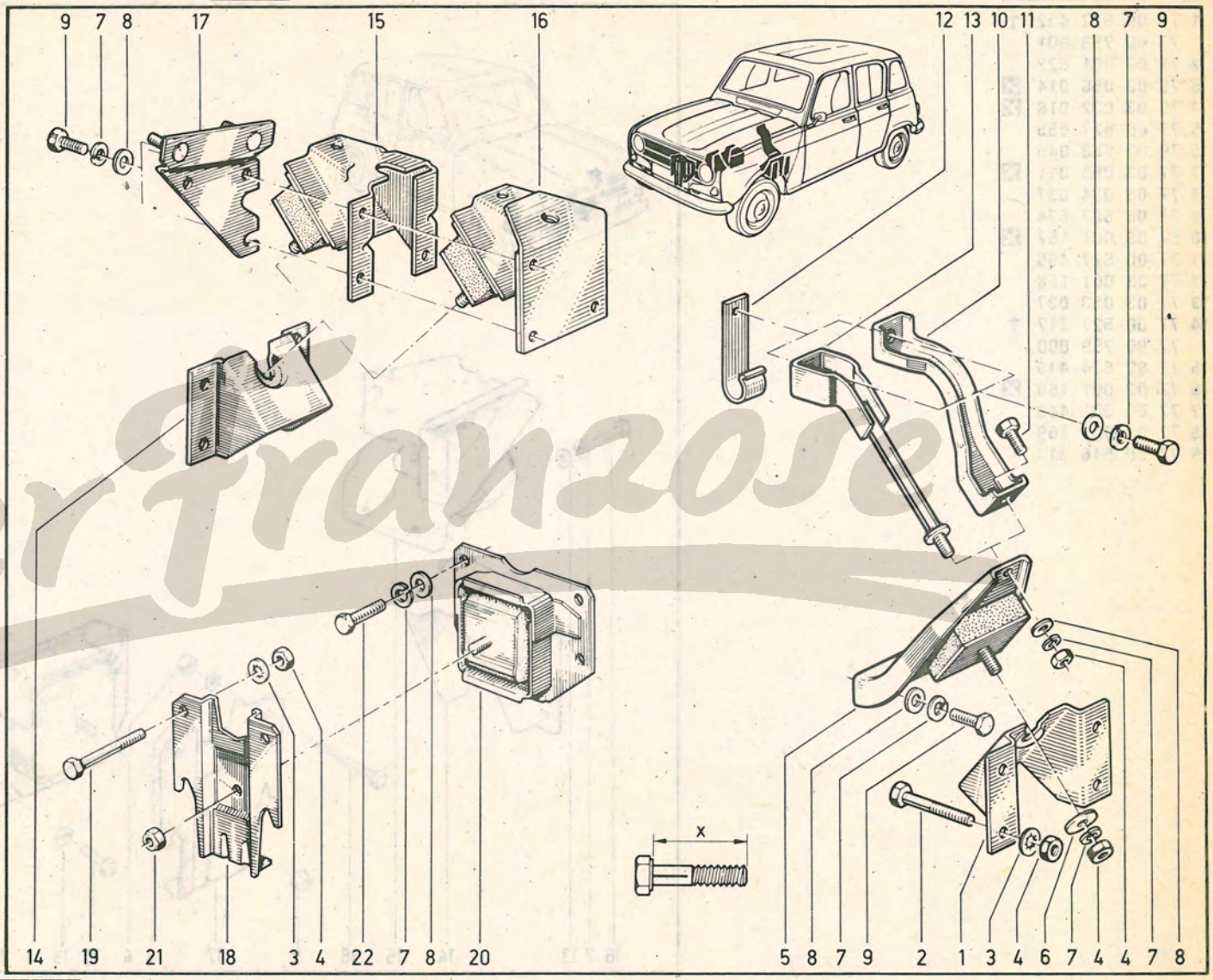

(a) R 1123 ↗ /576/577/870/871
R 2106 ↗ /576/577/870/871

(b) R 1123 /576/577/870/871
R 2106 /576/577/870/871
R 2391

Der Franzose

19.821

P.R.1104

R 1128 R 210B R 2370 R 239B

19.82.1

P.R. 1104

1	77	00	527	432	†
	77	00	759	001	
2	77	03	001	822	
3	79	03	056	014	☒
4	79	03	032	018	☒
5	77	00	527	555	
6	79	03	053	045	
7	77	03	055	011	☒
8	77	03	034	037	
9	77	00	527	674	
10	77	03	001	162	☒
11	77	00	527	490	
12	77	03	001	158	
13	77	03	053	037	
14	77	00	527	317	†
	77	00	759	000	
15	77	00	674	446	
16	77	03	001	160	☒
17	77	00	501	449	
18	77	03	001	169	
19	77	00	546	313	

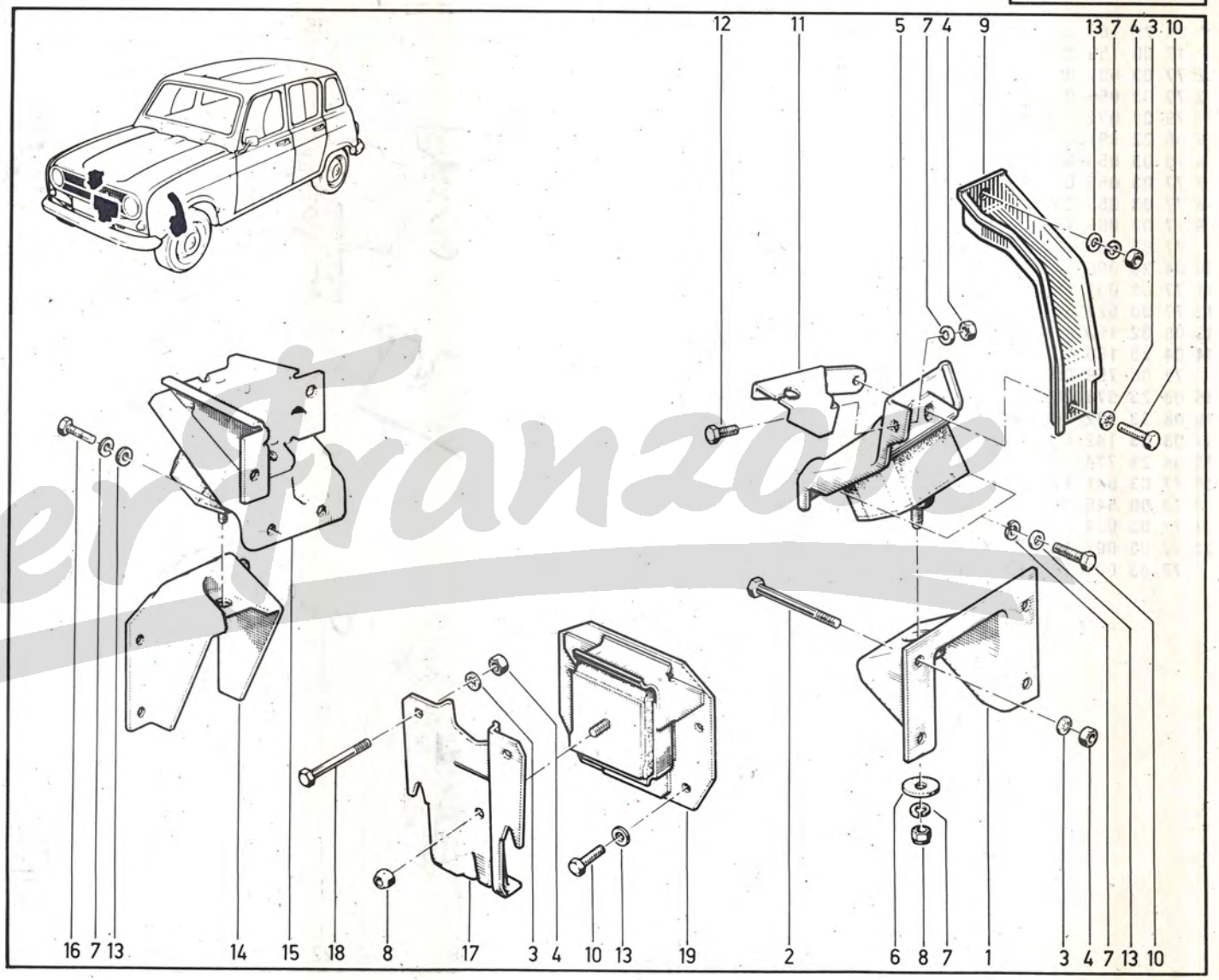

Der Franzose

1	77	01	349	421	† (a)
	77	00	704	555	(a)
	77	00	501	752	(b)
2	77	00	697	458	† (a)
	77	01	348	914	(a)
	77	00	502	210	(b)
3	77	03	001	138	☒
4	77	03	055	031	☒
5	77	01	461	382	(a)
	77	01	461	379	(b)
6	77	01	348	231	

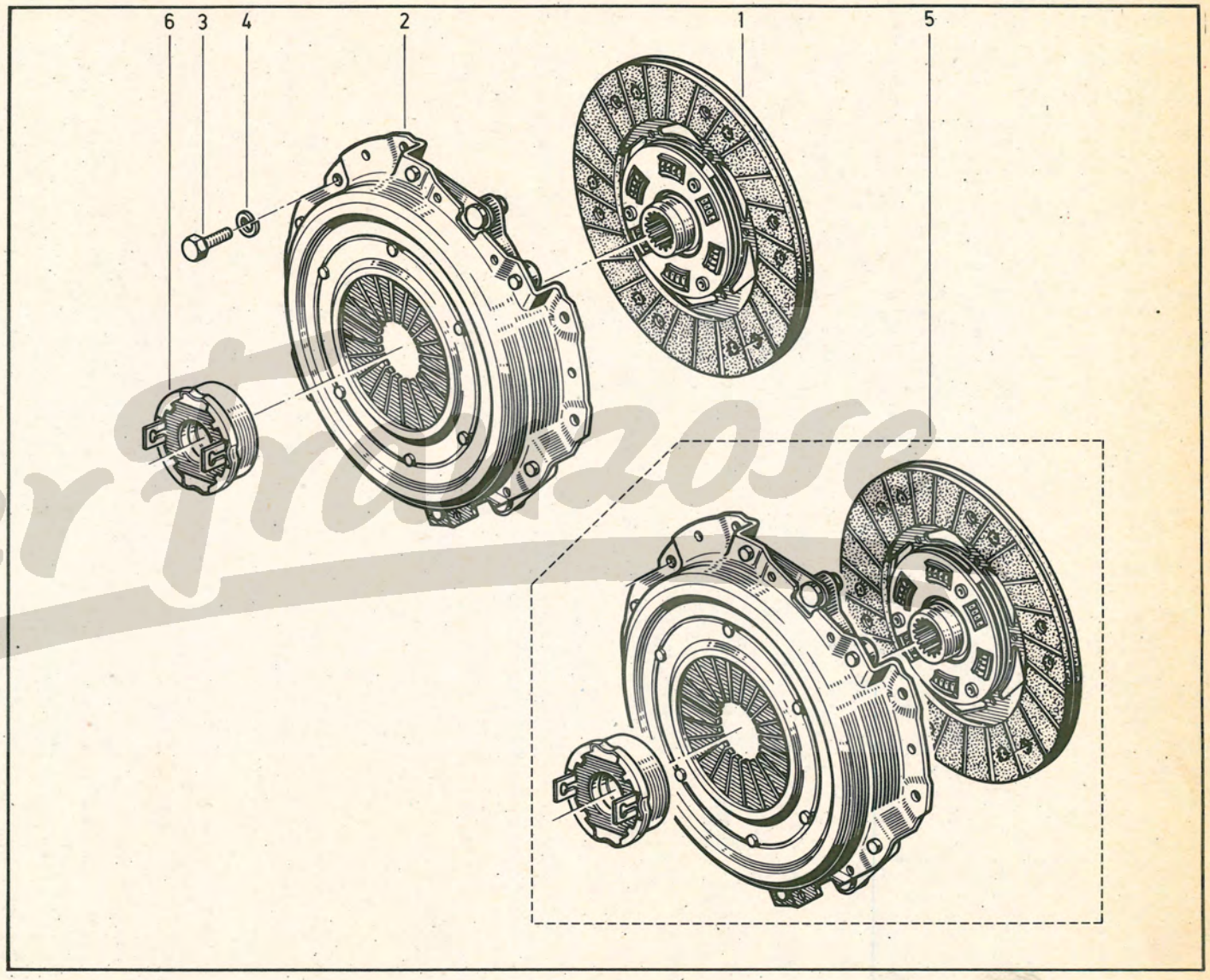

(a)	R 1128	(b)	R 1123
	R 210B		R 2106
	R 2370		R 2391
	R 239B		

Der Franzose

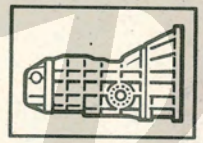

R 0000	000 000	
R 1123	/100	HA0 164
	/100/102/120/121/600 ⇄ nº **2366801** ➜ nº . . .	
	/104/177/276/277/576/577/870/871	HA0 119
	/102/120/121/600 ⇄ nº ... ➜ nº **2366800**	
R 1128		HA0 146
R 210B		HA0 163
R 2106	/100/101/102/120/121/122/600 ⇄ nº ... ➜ nº **340600**	HA0 119
	/177/576/577/870/871	
	/100/101/102/120/121/122/600 ⇄ nº **340601** ➜ nº ...	HA0 166
R 2370	/100/101/102/103/120/121/122/146/166/177/600	HA0 163
	/140 ⇄ nº **361751** ➜ nº ...	
	/140 ⇄ nº ... ➜ nº **361750**	HA0 146
R 239B		HA0 163
R 2391		HA0 119

Perfranzose

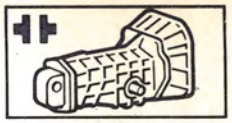

1	77	01	460	183	(a)	
2	77	01	498	754	(a)	(10)
3	77	01	462	603	(b)	
4	77	01	498	980	(b)	(10)
5	77	01	595	617	(c)	
6	77	01	498	981	(c)	(10)
7	77	01	548	376	(d)	
8	77	01	498	670	(d)	(10)
9	77	01	595	619	(e)	
10	77	01	498	982	(e)	(10)

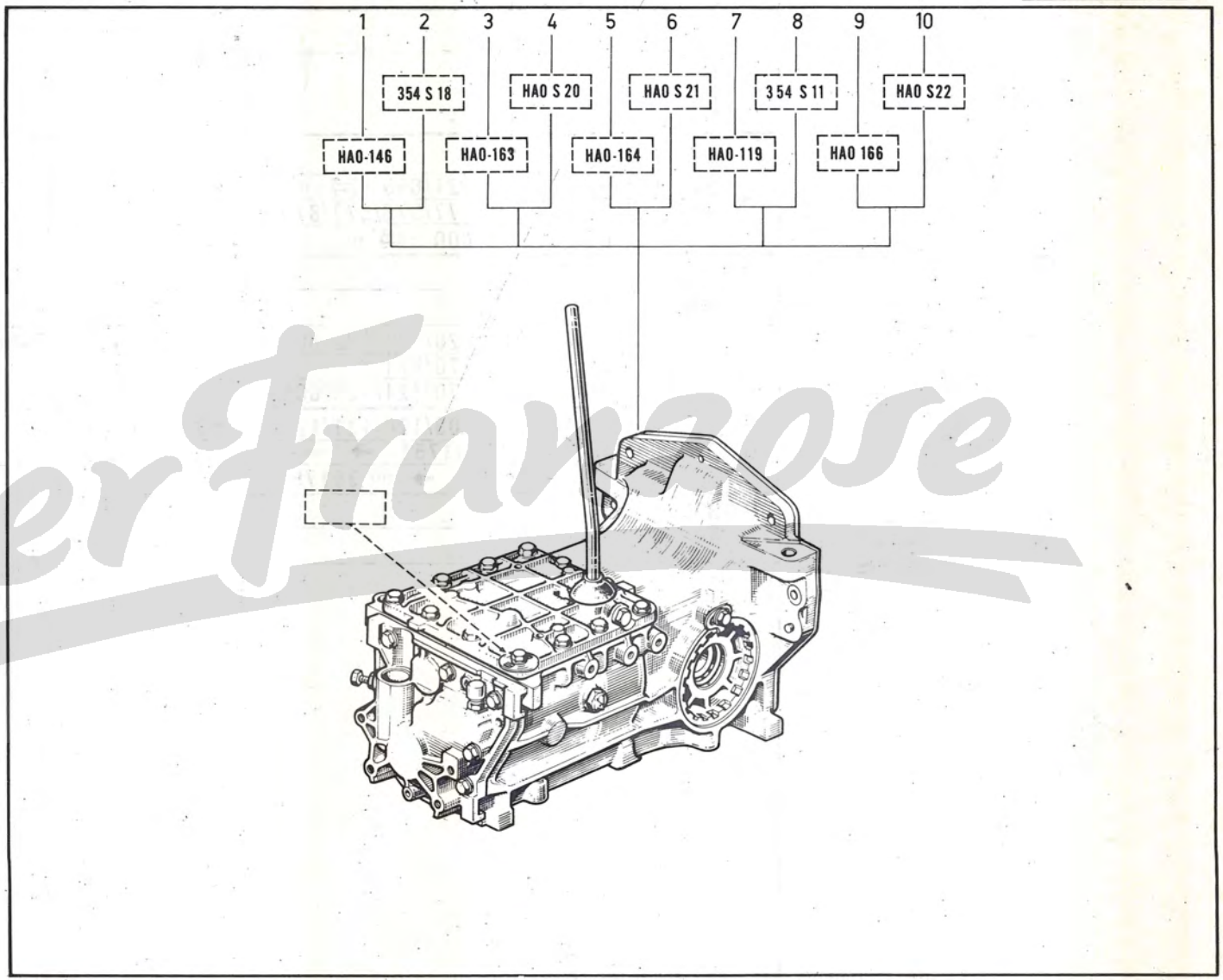

DerFranzose

(a)	R 1128	
	R 2370	/140 n° ... ➜ n° **361750**
(b)	R 210B	
	R 2370	/140 n° **361751** ➜ n° ... /140
	R 239B	
(c)	R 1123	/101/102/120/121/600 n° **2366801** ➜ n° ... /100
(d)	R 1123	/101/102/120/121/600 n° ... ➜ n° **2366800** /104/177/276/277/576/577/870/871
	R 2106	/100/101/102/120/121/122/600 n° ... ➜ n° **340600** /103/146/177/576/577/870/871
	R 2391	
(e)	R 2106	/100/101/102/120/121/122/600 n° **340601** ➜ n° ...

Der Franzose

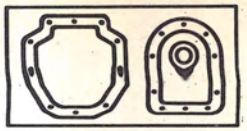

1 77 01 454 326
2 77 01 493 075

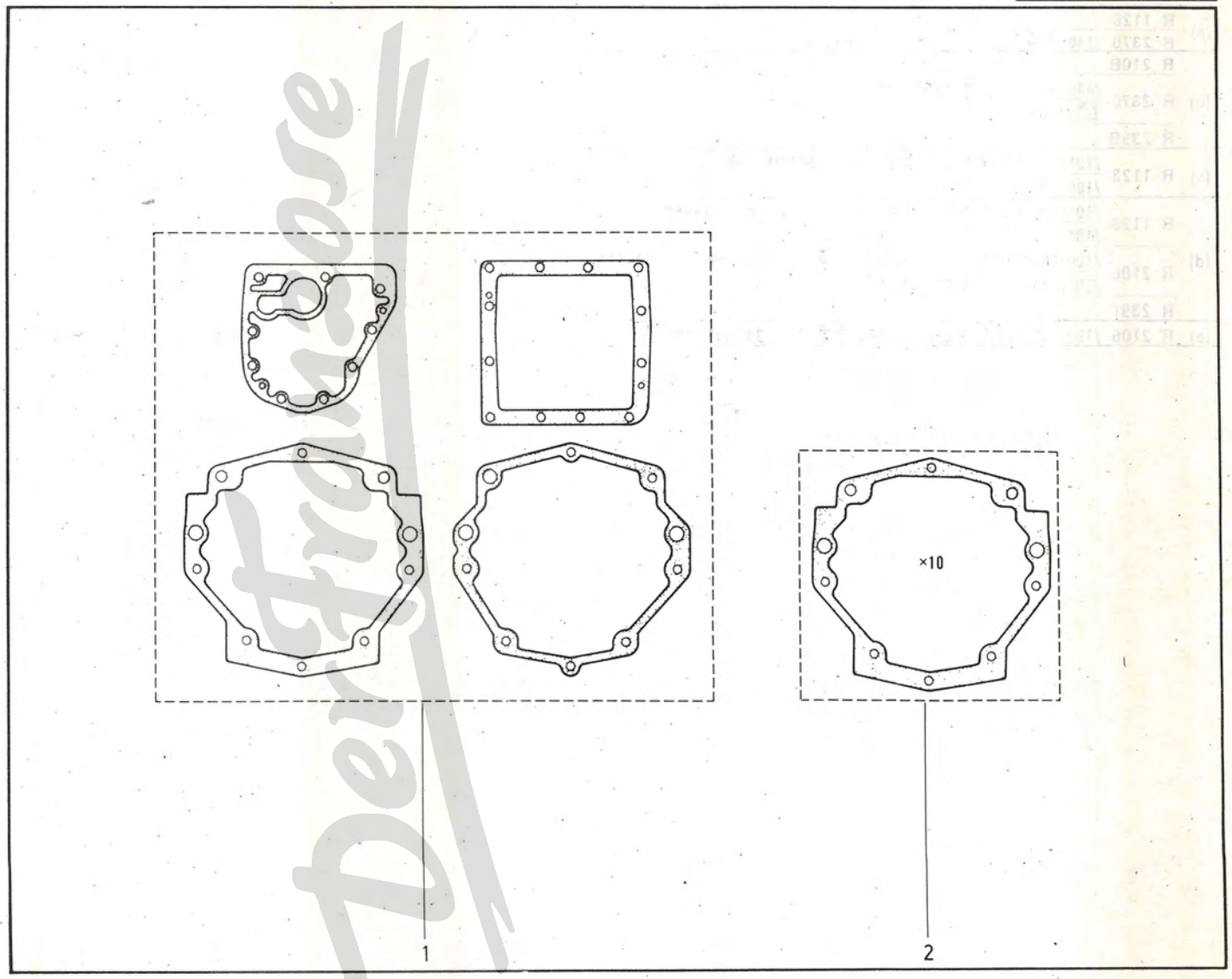

Der Traktor

21.201
P.R.1104

21.20.1
P.R. 1104

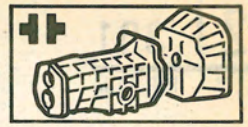

1	77	01	460	115	†
	77	01	462	415	
2	77	05	035	034	
3	77	05	035	051	
4	77	03	075	012	
5	77	00	524	433	
6	77	03	062	016	
7	77	00	521	631	
8	77	03	001	160	☒
9	77	03	058	008	
10	77	00	520	712	
11	77	00	642	783	
12	77	00	532	957	
13	77	03	087	087	
14	77	00	520	711	
15	77	00	542	798	
16	77	00	629	541	†
	77	00	721	682	
17	77	03	001	123	☒
18	79	03	032	010	☒
19	77	03	001	373	
20	79	03	056	014	☒
21	77	03	001	608	
22	77	00	661	276	
23	77	00	523	005	
24	77	03	028	018	
25	77	03	001	142	
26	77	03	057	013	

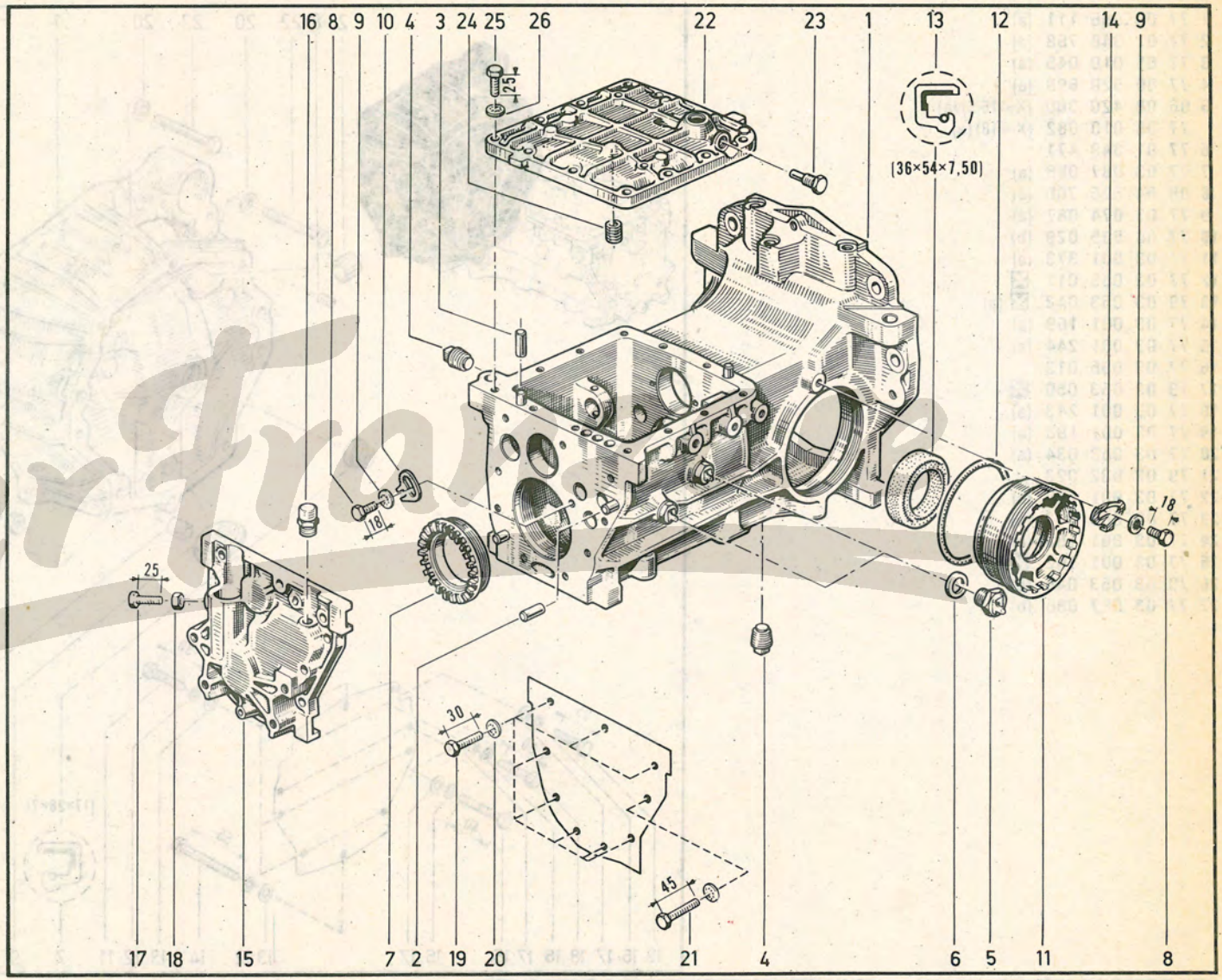

DerFrosch

1	77	00	656	111		(a)
2	77	01	348	768		(a)
3	77	05	010	045		(a)
4	77	00	520	698		(a)
5	06	08	420	300	(X=16,5)	(a)
	77	05	010	082	(X=18)	(a)
6	77	01	348	471		
7	77	03	087	085		(a)
8	08	54	525	700		(a)
9	77	03	074	087		(a)
10	77	00	635	029		(b)
11	77	03	001	373		(a)
12	77	03	055	011	☒	
13	79	03	053	043	☒	(a)
14	77	03	001	169		(a)
15	77	03	001	244		(a)
16	77	03	055	013		
17	79	03	053	050	☒	
18	77	03	001	243		(a)
19	77	03	001	183		(a)
20	77	03	058	034		(a)
21	79	03	032	023		
22	77	03	001	190		(a)
23	77	00	663	342		(a)
24	77	03	001	158		(a)
25	77	03	001	162	☒	(b)
26	79	03	053	045		(b)
27	77	03	087	086		(b)

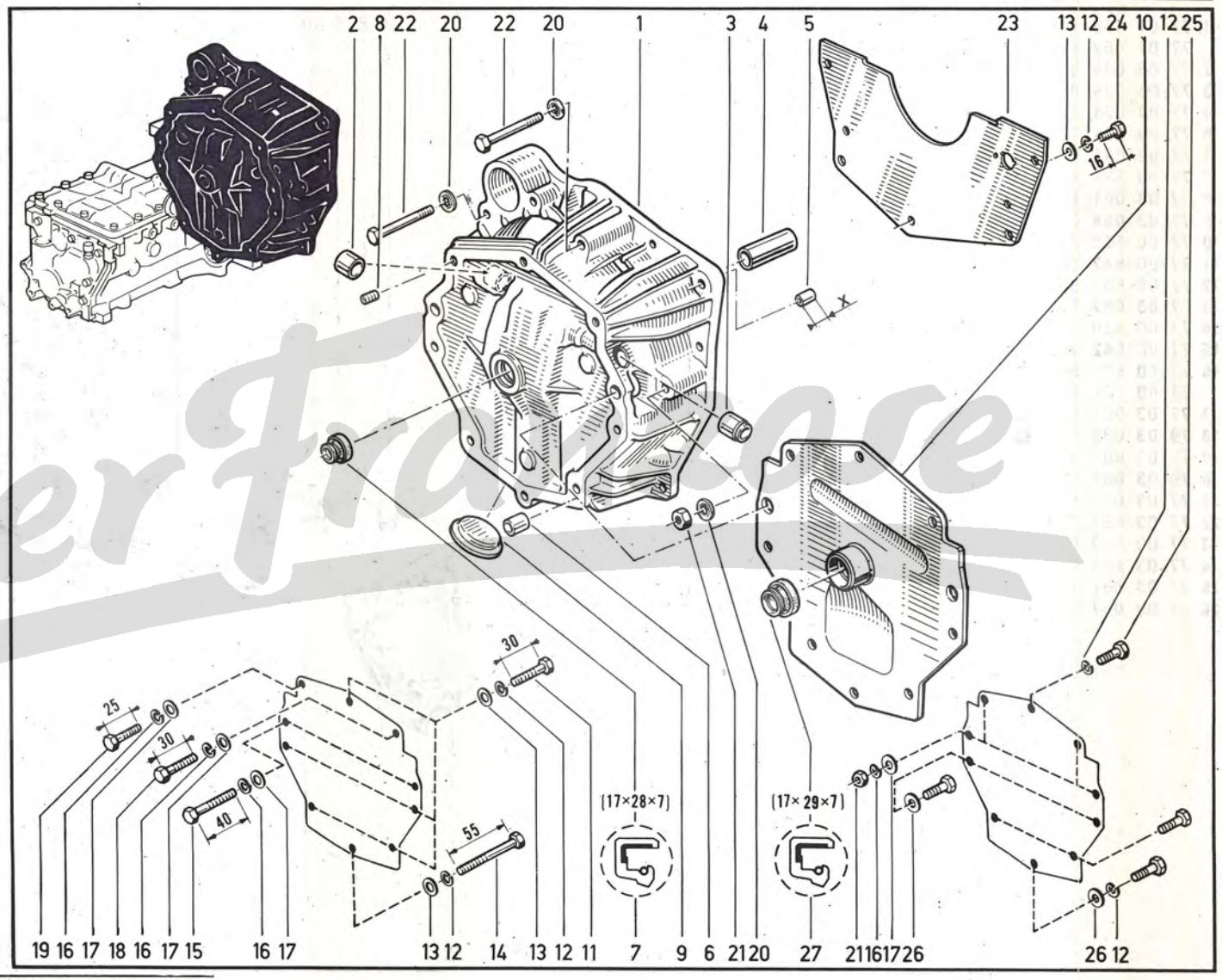

(a) HA0-146 , HA0-163

(b) HA0-119 , HA0-164 , HA0-166

DerFranzose

1	77 00 710 120		
2	77 03 090 094		
3	77 03 053 202	(X=0,10)	
	77 03 053 203	(X=0,20)	
	77 03 053 204	(X=0,25)	
	77 03 053 205	(X=0,30)	
	77 03 053 206	(X=0,40)	
	77 03 053 207	(X=0,50)	
	77 03 053 208	(X=0,60)	
	77 03 053 209	(X=0,70)	
	77 03 053 210	(X=0,80)	
	77 03 053 211	(X=0,85)	
	77 03 053 212	(X=0,90)	
	77 03 053 213	(X=0,95)	
	77 03 053 214	(X=1)	
	77 03 053 215	(X=1,05)	
	77 03 053 216	(X=1,10)	
	77 03 053 217	(X=1,15)	
	77 03 053 218	(X=1,20)	
	77 03 053 219	(X=1,25)	
	77 03 053 220	(X=1,30)	
	77 03 053 221	(X=1,35)	
4	77 00 520 703		
5	77 00 521 693		
6	77 03 001 486		
7	77 03 090 248		
8	77 00 623 598	(✲=46)(a)	
	77 00 624 746	(✲=46)(b)	
9	77 00 520 720		
10	77 00 520 669		
11	77 01 454 118		
12	77 00 520 671		
13	77 00 539 580	(✲=38)	
14	77 00 520 719		
15	77 00 539 579	†(✲=35)(a)	
	77 00 540 022	†(✲=35)(c)	
	77 00 710 661	(✲=35)(a)	
	77 00 710 662	(✲=35)(b)	
16	77 00 521 638		
17	77 00 520 845		
18	77 00 711 266		
19	77 00 520 715		
20	77 00 520 710		
21	77 01 348 567		
22	77 00 612 759	(✲=39)(a)	
	77 00 612 760	(✲=39)(b)	
23	77 00 521 616		
24	77 03 090 159		
25	79 03 058 004		
26	77 00 617 054		
27	77 00 710 121	(✲=23)	
28	79 03 067 016	☒	
29	77 00 527 388	(b)	
	77 00 530 742	(a)	
30	77 05 035 045		
31	77 00 523 482		
32	77 03 090 182		

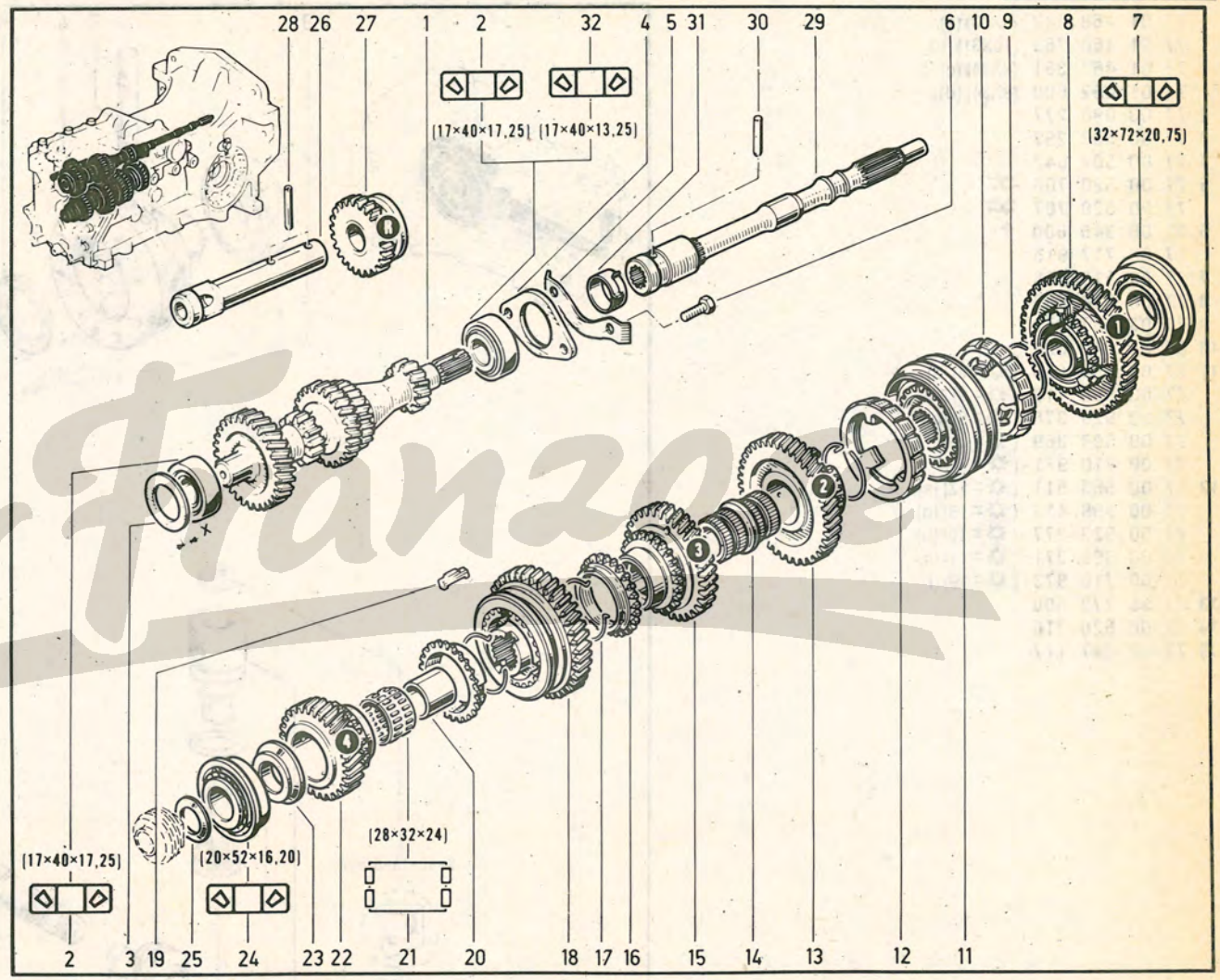

(a) HA0-146 , HA0-163

(b) HA0-119 , HA0-164 , HA0-166

(c) HA0-119 , HA0-164

Der Franzose

21.501
P.R.1104

21.50.1
P.R. 1104

1	77	01	458	342	(8X33) (a)
	77	01	460	763	(10X31) (b)
	77	01	462	361	(9X34) (c)
	77	01	462	609	(9X34) (d)
2	77	03	090	277	
3	77	00	533	297	
4	77	00	507	647	
5	77	00	520	706	≠
	77	00	520	707	≠
6	06	08	345	600	†
	77	00	717	915	
7	77	00	518	568	
8	77	00	518	567	
9	77	03	067	072	
10	05	56	249	300	
11	77	00	553	510	(⚙ = 5) (a)
	77	00	568	412	(⚙ = 9) (d)
	77	00	623	376	(⚙ = 9) (b)
	77	00	698	369	(⚙ = 5) (e)
	77	00	710	971	(⚙ = 9) (f)
12	77	00	553	511	(⚙ = 12) (a)
	77	00	568	413	(⚙ = 19) (d)
	77	00	623	377	(⚙ = 16) (b)
	77	00	698	371	(⚙ = 11) (e)
	77	00	710	973	(⚙ = 19) (f)
13	08	55	779	500	
14	77	00	520	716	
15	77	03	087	117	

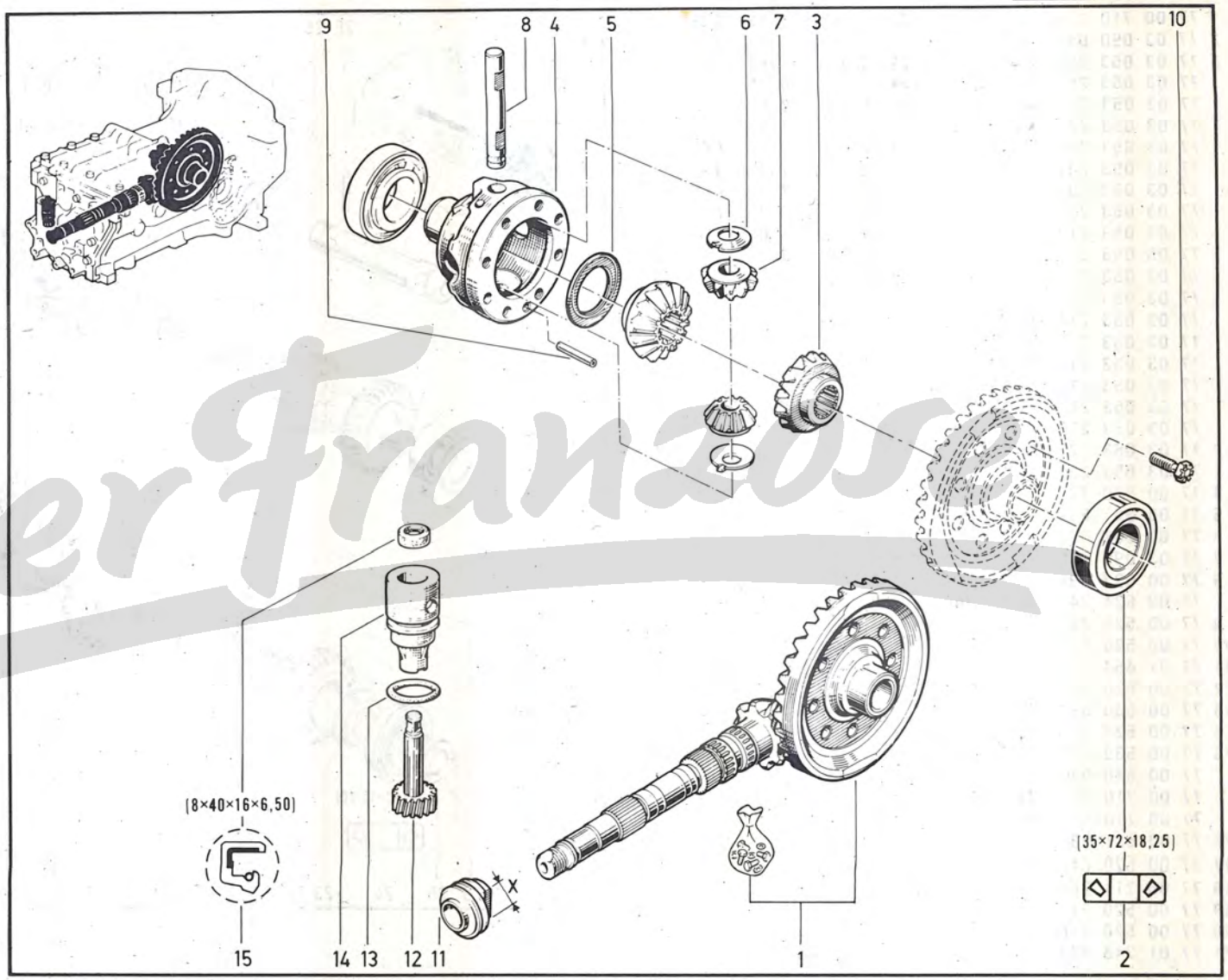

(a) HA0-119 (b) HA0-146 (c) HA0-164 , HA0-166 (d) HA0-163 (e) HA0-164 (f) HA0-166

Der Franzose

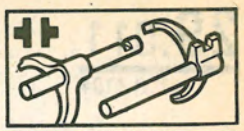

1	77	00	666	938	
2	79	03	067	016	☒
3	77	03	090	215	
4	77	00	584	113	
5	77	00	520	708	
6	77	00	704	801	
7	79	03	067	011	
8	77	05	015	033	
9	77	00	520	517	
10	77	00	530	247	(a)
	77	00	559	907	(b)
11	77	03	066	023	
12	77	00	520	704	
13	06	08	364	500	
14	77	00	524	575	
15	77	00	571	323	
16	77	03	066	135	
17	77	00	522	820	
18	77	00	661	275	
19	77	03	057	042	
20	77	00	520	055	(b)
21	06	06	807	800	(b)
22	05	56	411	400	(b)
23	77	00	528	438	(a)
24	77	00	516	504	(a)
25	77	03	067	259	(a)

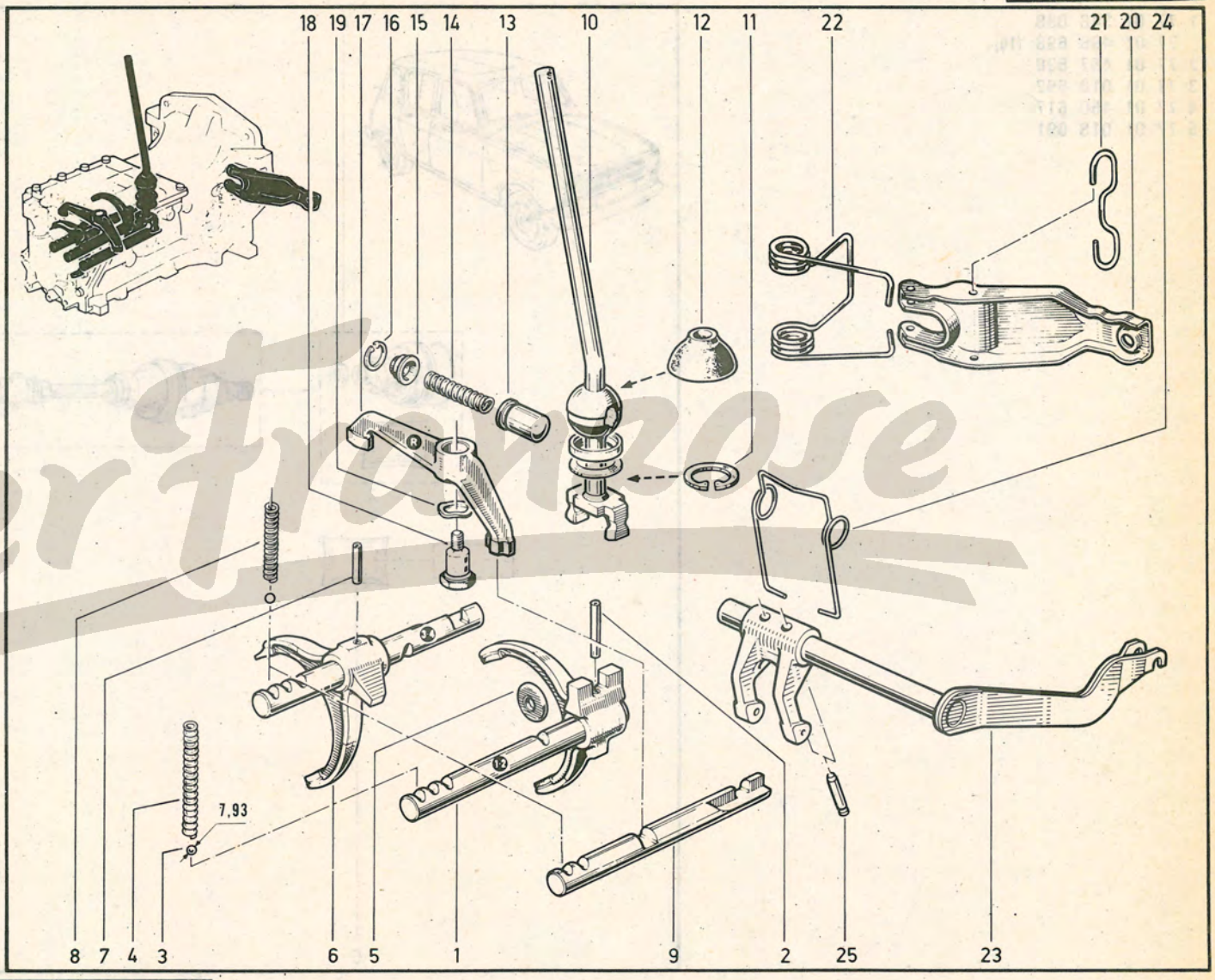

(a) HA0-146 , HA0-163

(b) HA0-119 , HA0-164 , HA0-166

Der Franose

29.011

P.R.1104

29.01.1

P.R. 1104

1	77	01	348	098	
	77	01	498	698	(10)
2	77	01	457	538	
3	77	01	018	692	
4	77	01	450	617	
5	77	01	018	691	

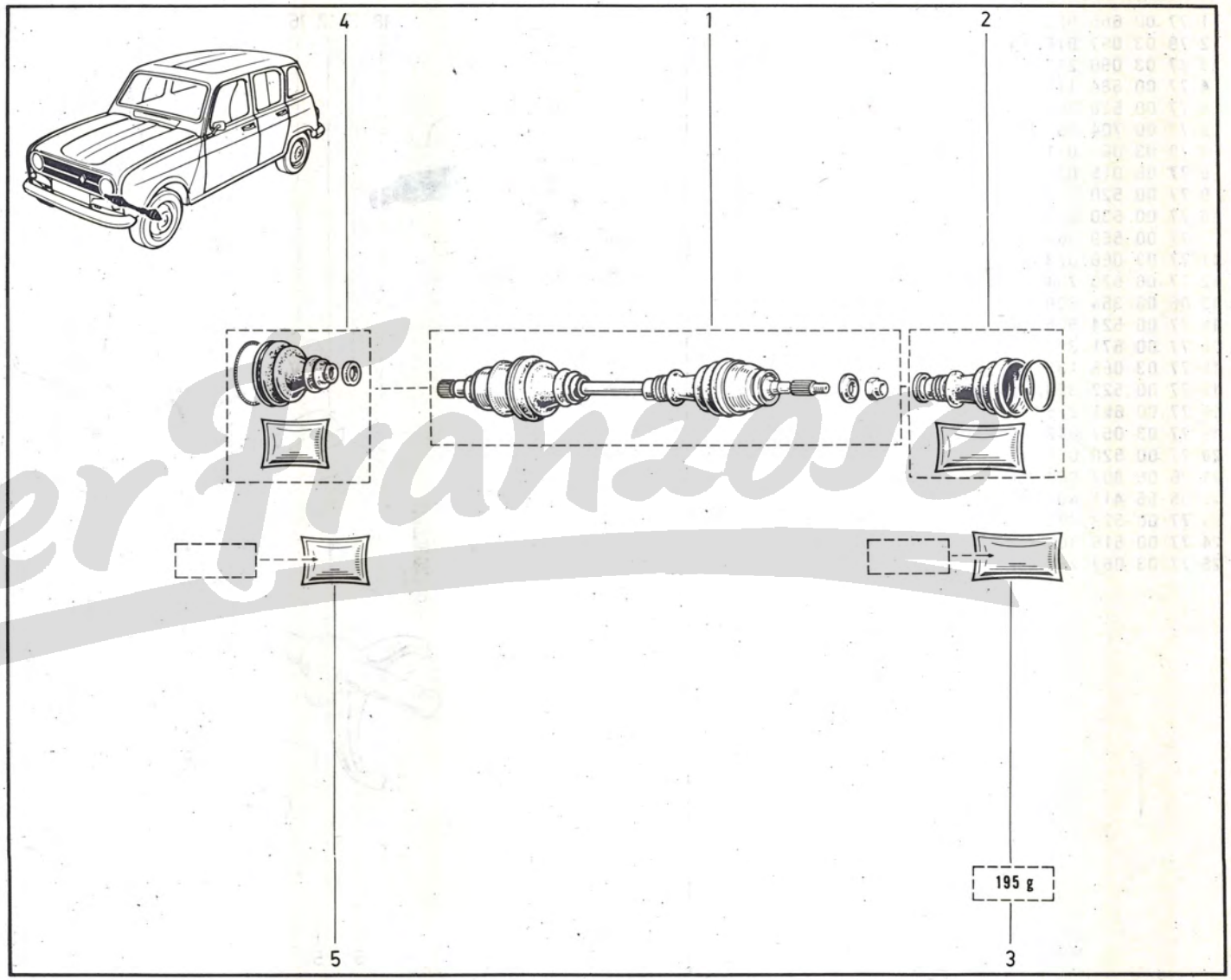

Der Franzose

(10) ◁≡ 06...

31.011

P.R.1104

1	77	00	703	950		
2	77	01	348	454		
3	06	07	945	600		
4	79	03	053	077	⊠	
5	77	03	034	020		
6	08	32	139	900		
7	77	00	518	392	≠	
	77	00	518	856	≠	
8	08	33	074	800	≠	
	77	00	538	112	≠	
9	79	03	053	052		
10	77	03	034	039		
11	77	00	703	951		
12	08	32	140	000		

31.01.1

P.R. 1104

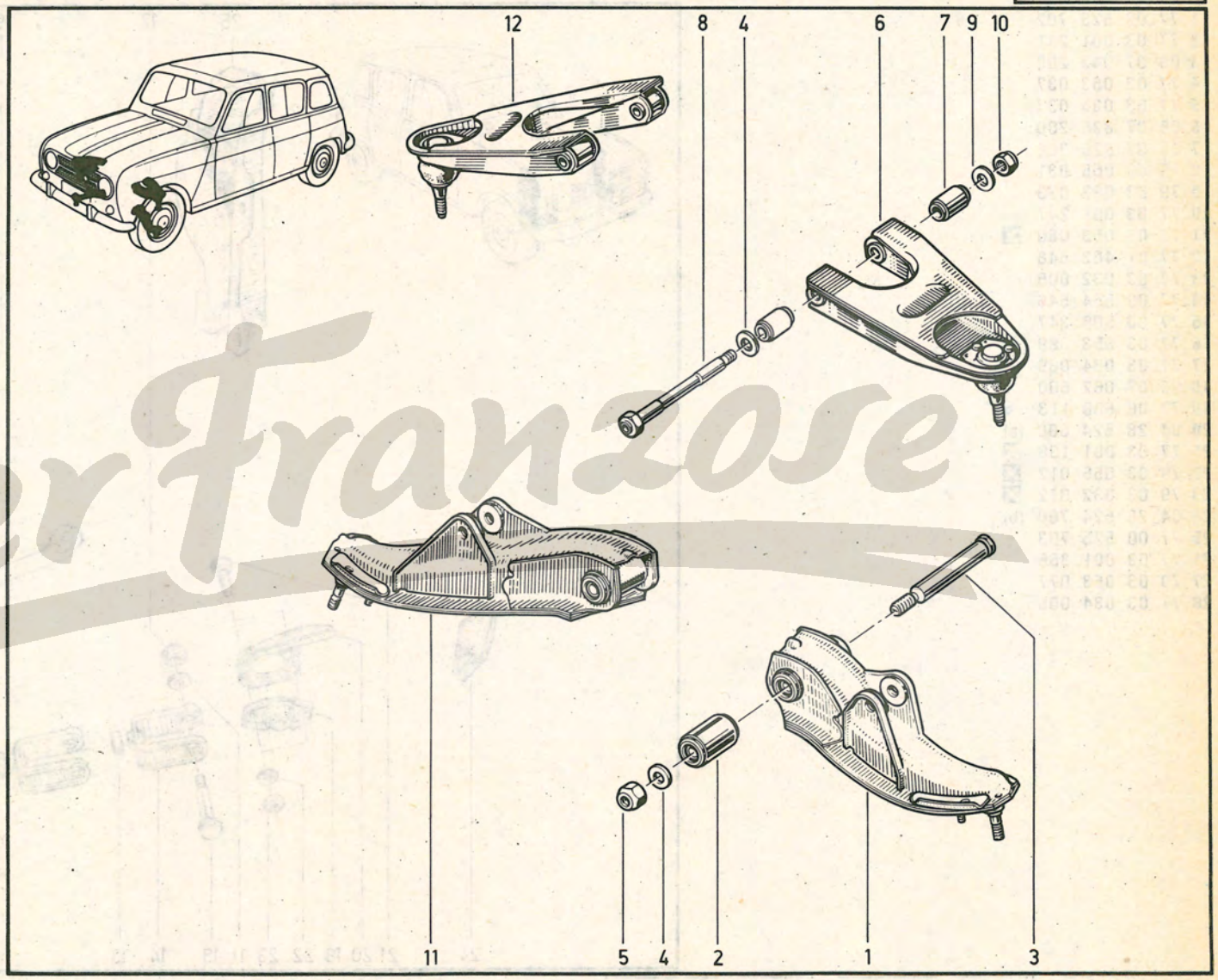

DerFranzose

31.015

P.R.1104

31.01.5

P.R. 1104

1	77	00	525	702		
2	77	03	001	241		
3	06	07	042	200		
4	77	03	053	037		
5	77	03	034	037		
6	06	07	826	200		
7	06	07	826	300		
8	79	03	056	031		
9	79	03	032	023		
10	77	03	001	247		
11	79	03	053	050	☒	
12	77	01	462	548		
13	79	03	032	005		
14	77	00	554	546		
15	77	00	509	347		
16	77	03	053	389		
17	77	03	034	039		
18	06	07	082	600		
19	77	00	500	113	✗	
20	04	28	524	600	(a)	
21	77	03	001	138	☒	
22	79	03	056	012	☒	
23	79	03	032	012	☒	
24	04	28	524	700	(b)	
25	77	00	525	703		
26	77	03	001	355		
27	79	03	053	077		
28	77	03	034	005		

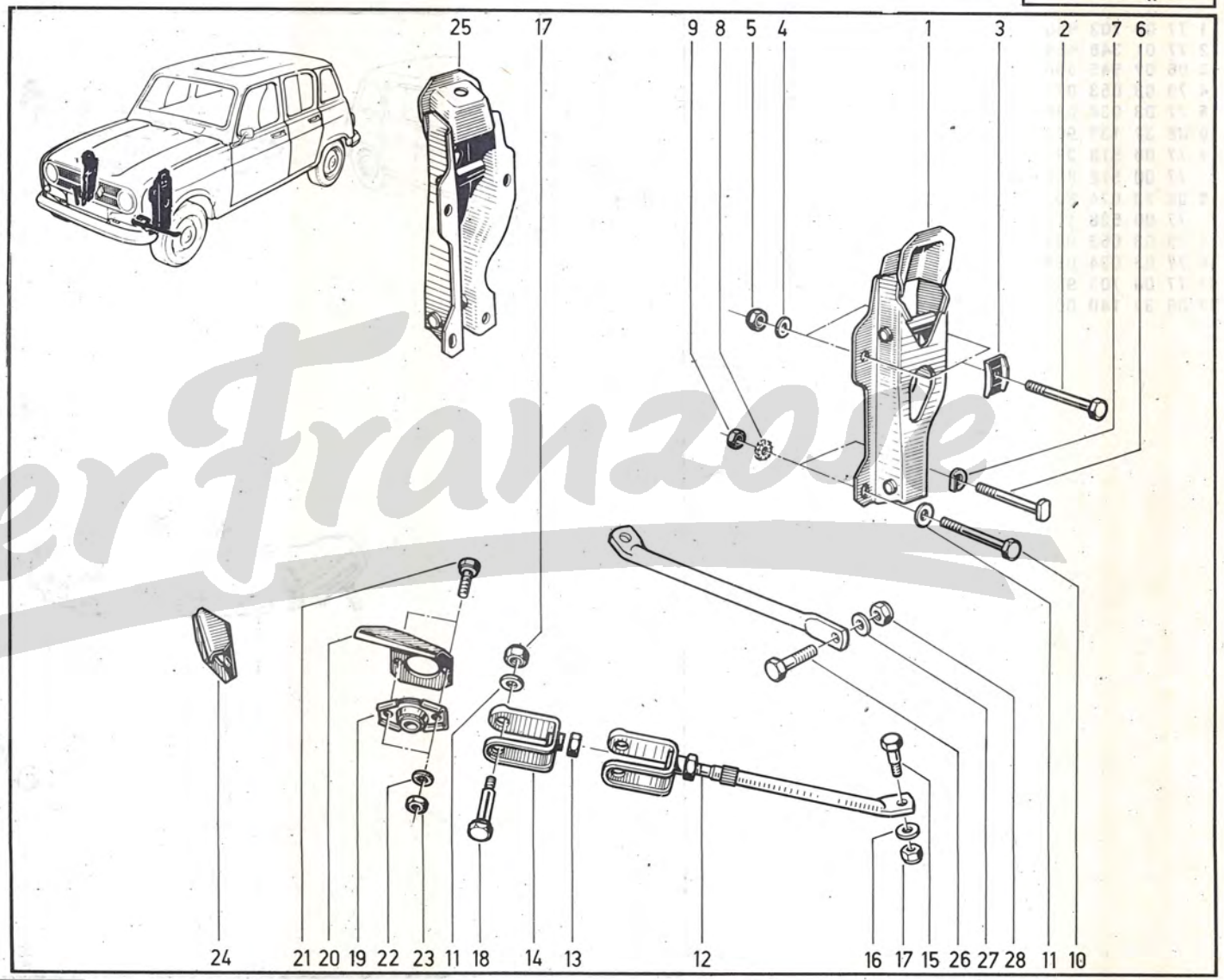

(a)
- R 1123 /276/277/576/577/600/870/871
- R 2106 /576/577/600/870/871
- R 2370
- R 2391

(b)
- R 1123 /600
- R 1128
- R 210B
- R 2106 /600
- R 2370
- R 239B

DerFranzose

31.301

P.R.1104

1	77	01	451	904
2	07	06	333	900
3	77	03	034	008
4	77	03	034	018
5	77	01	462	282
6	77	00	657	124
7	77	03	034	016
8	77	03	034	020
9	77	01	462	283

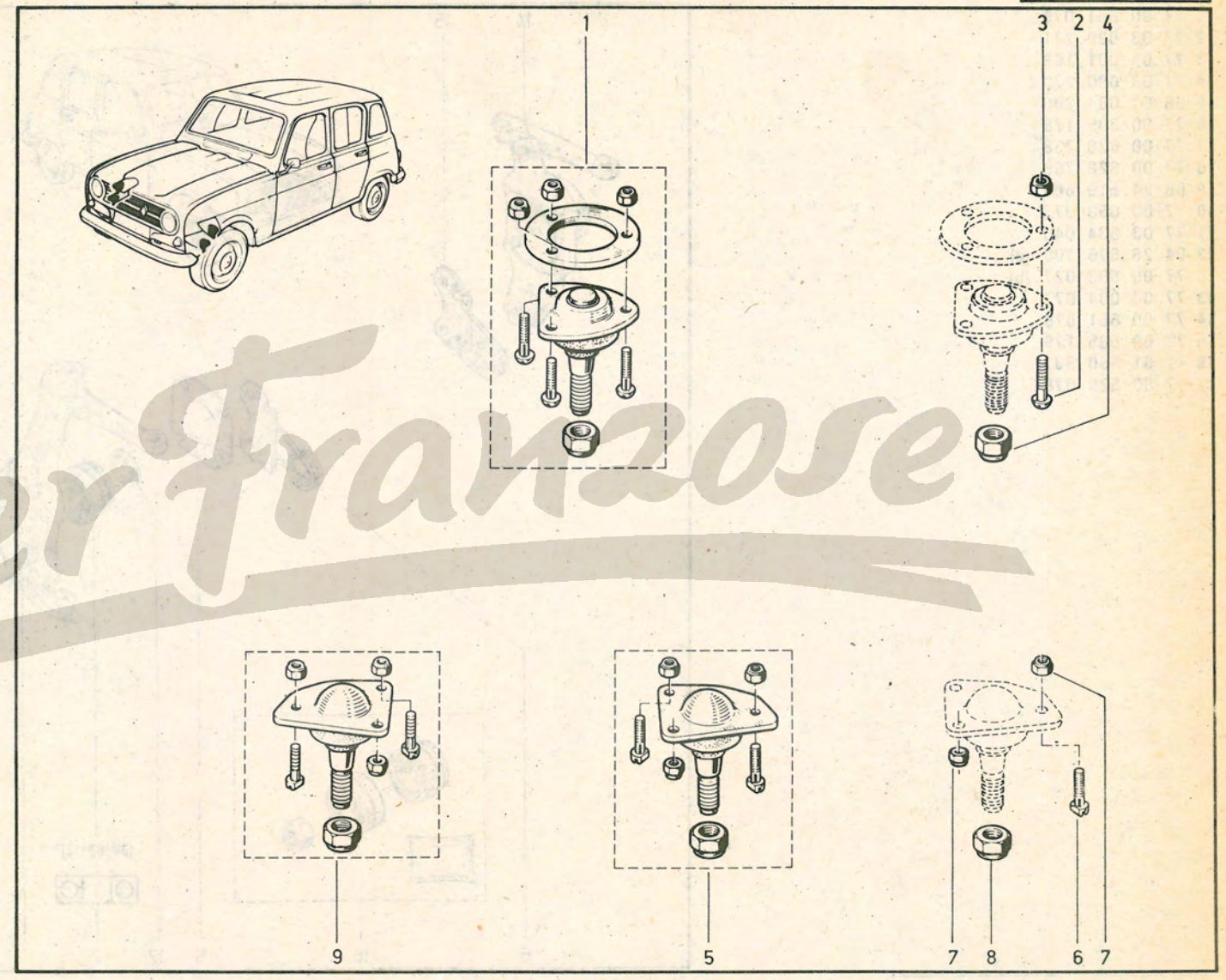

DerFranzose

1	77	00	661	075	
2	77	03	090	271	
3	77	05	001	169	
4	77	03	090	270	
5	06	07	084	200	
6	77	00	505	178	
7	77	00	628	768	
8	77	00	628	766	
9	08	24	519	600	
10	77	03	053	373	
11	77	03	034	040	
12	04	28	876	100	(a)
	77	00	503	027	(b)
13	77	03	004	077	
14	77	00	661	076	
15	77	00	505	179	
16	77	01	460	637	
17	77	00	528	678	

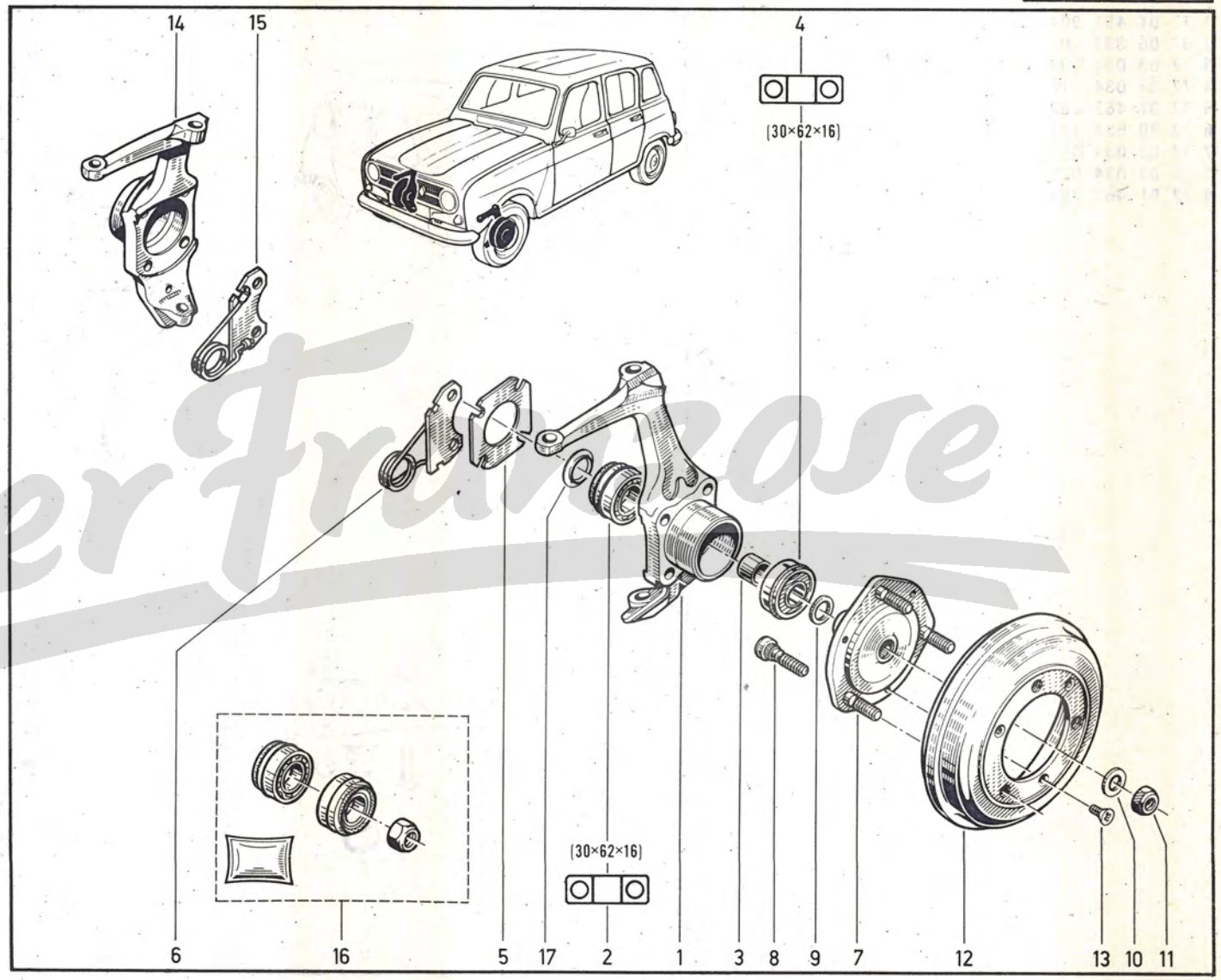

(a) R 1123, R 2106

(b) R 1128 /104, R 2391

DerFrancose

31.421

P.R.1104

R 1128 /104 R 210B R 2370 R 239B

31.42.1

P.R. 1104

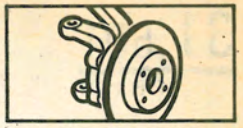

1	77	00	661	073		
2	77	03	090	271		
3	77	05	001	169		
4	77	03	090	270		
5	77	00	521	516		
6	77	03	001	373		
7	77	03	055	015		
8	77	00	522	962		
9	77	03	010	012		
10	77	00	522	961		
11	79	03	056	014	☒	
12	79	03	032	018	☒	
13	77	03	001	136		
14	79	03	056	012	☒	
15	77	00	628	767		
16	77	00	628	765		
17	77	00	502	515		
18	77	03	055	011	☒	
19	08	24	519	600		
20	77	00	528	678		
21	77	03	053	373		
22	77	03	034	040		
23	77	00	661	074		
24	77	00	521	517		
25	77	01	460	637		

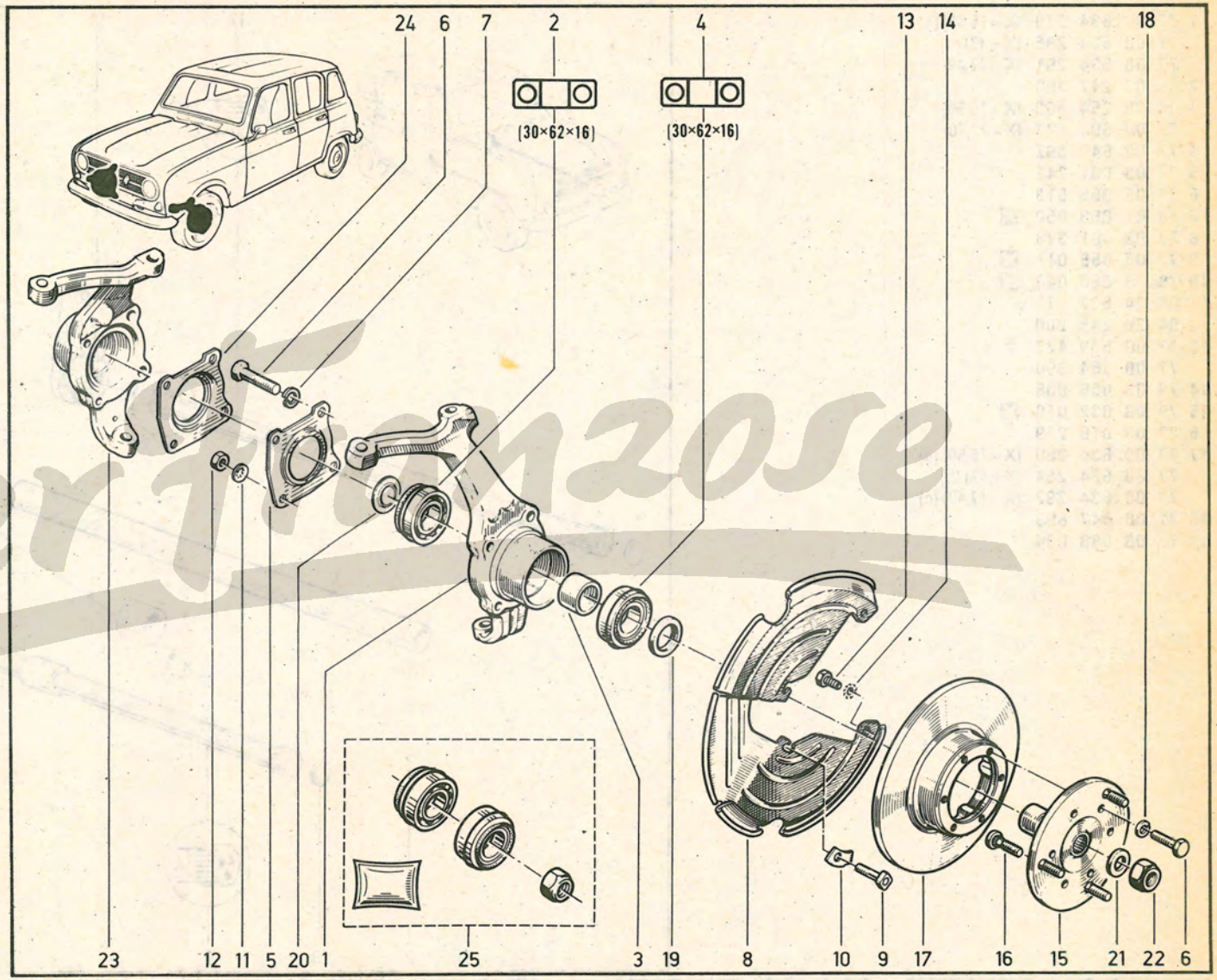

Der Franzose

31.601

P.R.1104

31.60.1

P.R. 1104

1	77	00	634	279	(X=16,60) (a)
	77	00	634	285	(X=17) (b)
	77	00	634	291	(X=17,40) (c)
2	06	07	247	700	
3	06	08	254	300	(X=16,50)
	77	00	500	287	(X=17,50)
4	77	00	647	892	
5	77	03	001	243	
6	77	03	055	013	
7	79	03	053	050	⊠
8	77	03	001	373	
9	77	03	055	011	⊠
10	79	03	053	043	⊠
11	08	24	527	511	
12	04	28	245	200	
13	77	00	529	423	†
	77	00	554	990	
14	79	03	056	008	
15	79	03	032	010	⊠
16	77	03	016	279	
17	77	00	634	280	(X=16,60) (a)
	77	00	634	284	(X=17) (b)
	77	00	634	292	(X=17,40) (c)
18	77	00	647	893	
19	77	03	088	034	

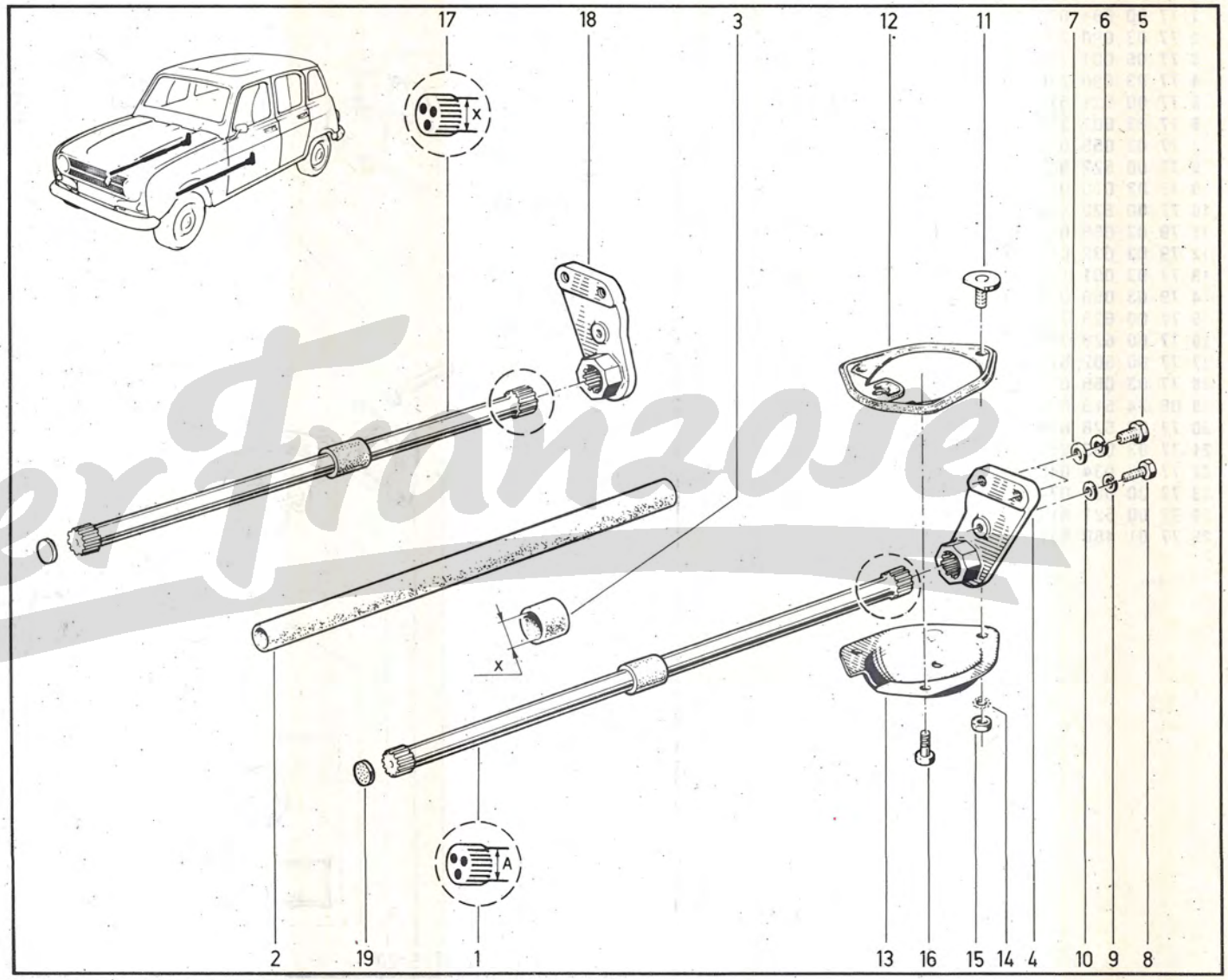

(a) R 1123 /576/577/870/871
R 1128

(b) R 1123 /576/577/870/871
R 210B
R 2106 /576/577/870/871
R 2370
R 239B
R 2391

(c) R 2106 /576/577/870/871

DerFranzose

1	77	00	588	894	≠ (a)
	77	00	585	324	≠ (a)
	77	00	720	910	≠ (a)
	77	00	585	326	≠ (b)
	77	00	532	645	≠ (b)
	77	00	536	116	(c)
	77	00	536	117	(d)
	77	01	400	501	(R 1123/100)
2	77	01	027	919	
3	77	01	201	700	

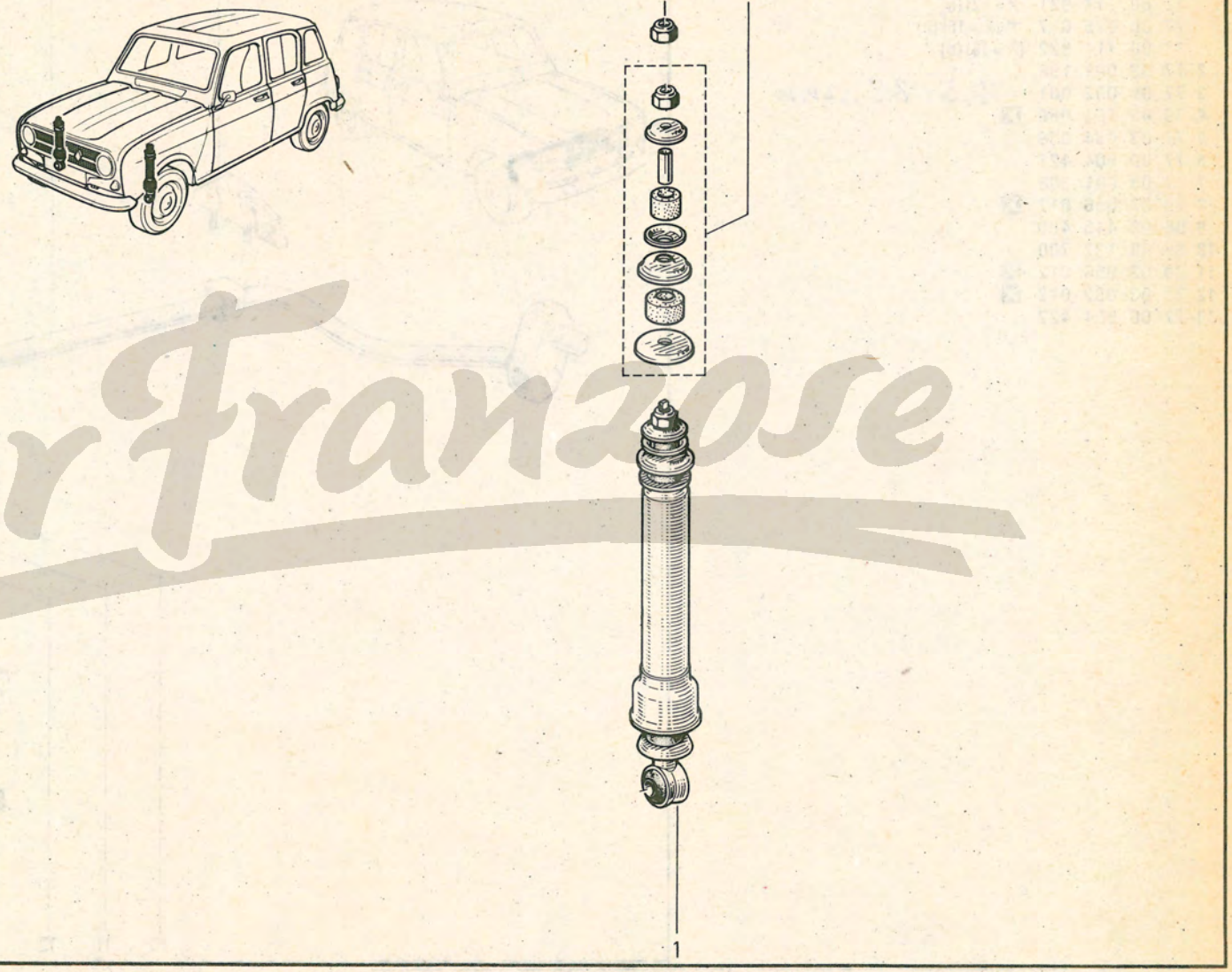

Der Franzose

(a) R 210B
R 2106 ↗ /576/577/870/871
R 2370
R 239B

(b) R 1123 /100/101/102/104/120/121/146/177/600
R 1128

(c) R 1123 /276/277

(d) R 1123 /576/577/870/871
R 2106 /576/577/870/871
R 2391

32.101

P.R.1104

32.10.1

P.R. 1104

1	77	00	675	016	† (X=12) (a)
	77	00	717	921	(X=12) (a)
	77	00	675	017	† (X=16) (b)
	77	00	717	922	(X=16) (b)
2	77	03	001	198	
3	77	05	002	001	16,5 - 22 mm
4	79	03	053	050	☒
5	77	03	034	039	
6	77	00	504	421	
7	77	03	001	308	
8	79	03	056	017	☒
9	06	08	445	400	
10	06	08	132	700	
11	79	03	056	012	☒
12	79	03	032	012	☒
13	77	00	504	422	

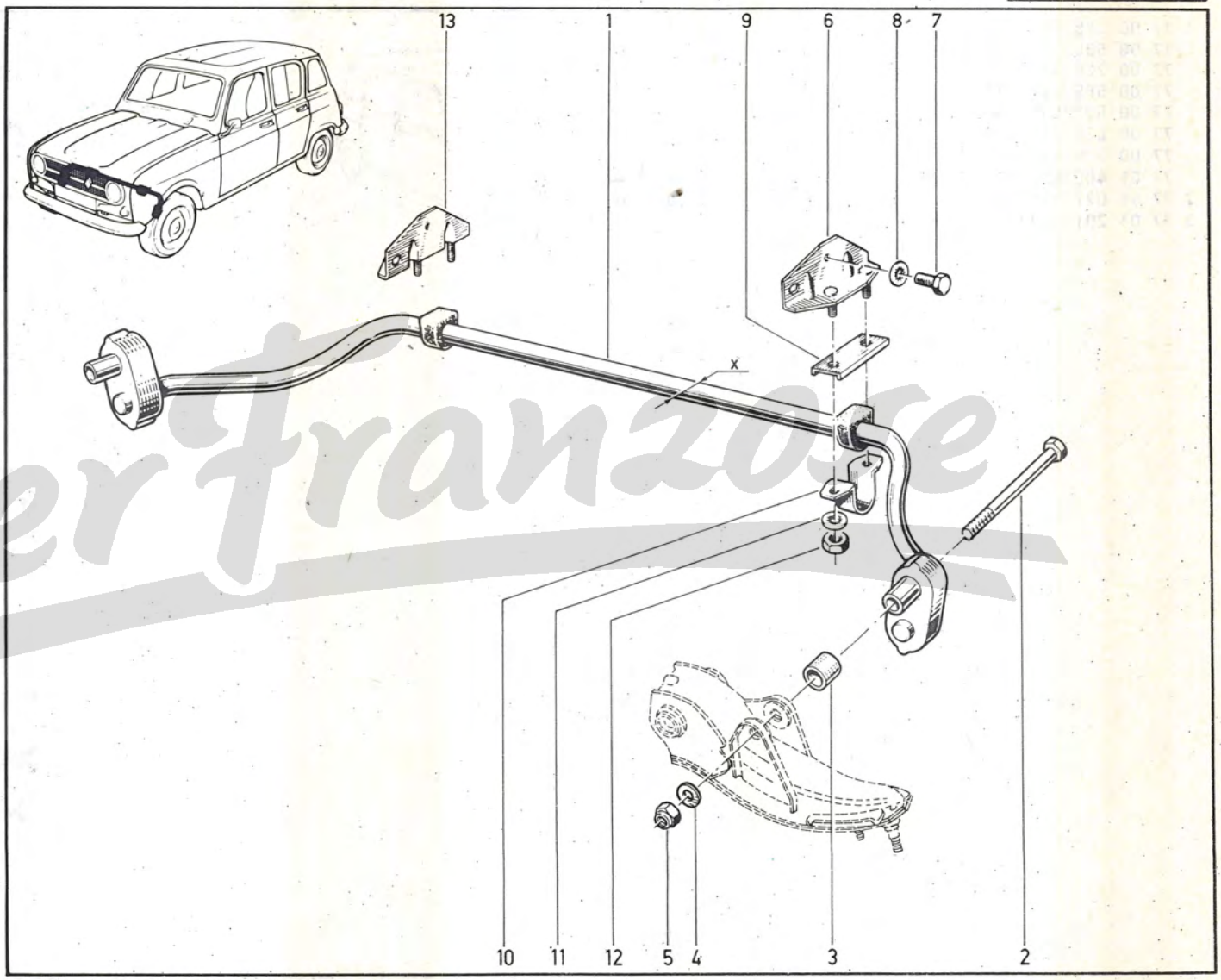

Der Franzose

(a) R 1123 /100/101/102/104/120/121/146/177/600
R 1128

(b) R 1123 /276/277/576/577/870/871
R 210B
R 2106
R 2370
R 239B
R 2391

1	77	01	020	719	
2	77	00	676	886	
3	79	03	056	014	☒
4	79	03	032	018	☒
5	77	01	201	214	
6	08	70	415	700	
7	77	01	012	340	
8	77	01	201	720	
9	77	01	020	720	

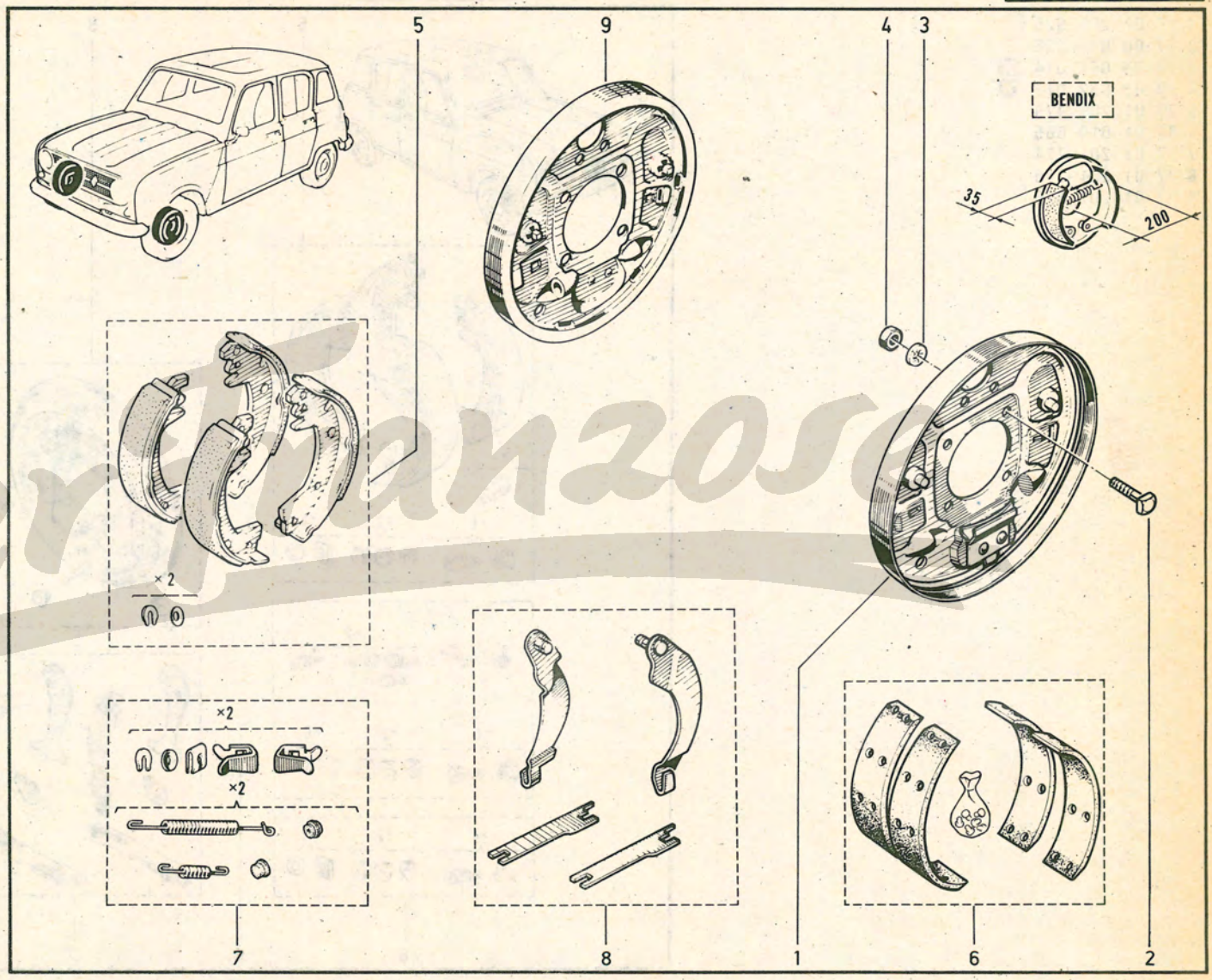

Der Franzose

32.305
P.R.1104

1	77	01	201	625	
2	77	00	676	886	
3	79	03	056	014	☒
4	79	03	032	018	☒
5	77	01	201	479	
6	77	01	010	665	
7	77	01	201	724	
8	77	01	201	715	
9	77	01	201	626	

R 1128 /104
R 2106
R 2391

32.30.5
P.R. 1104

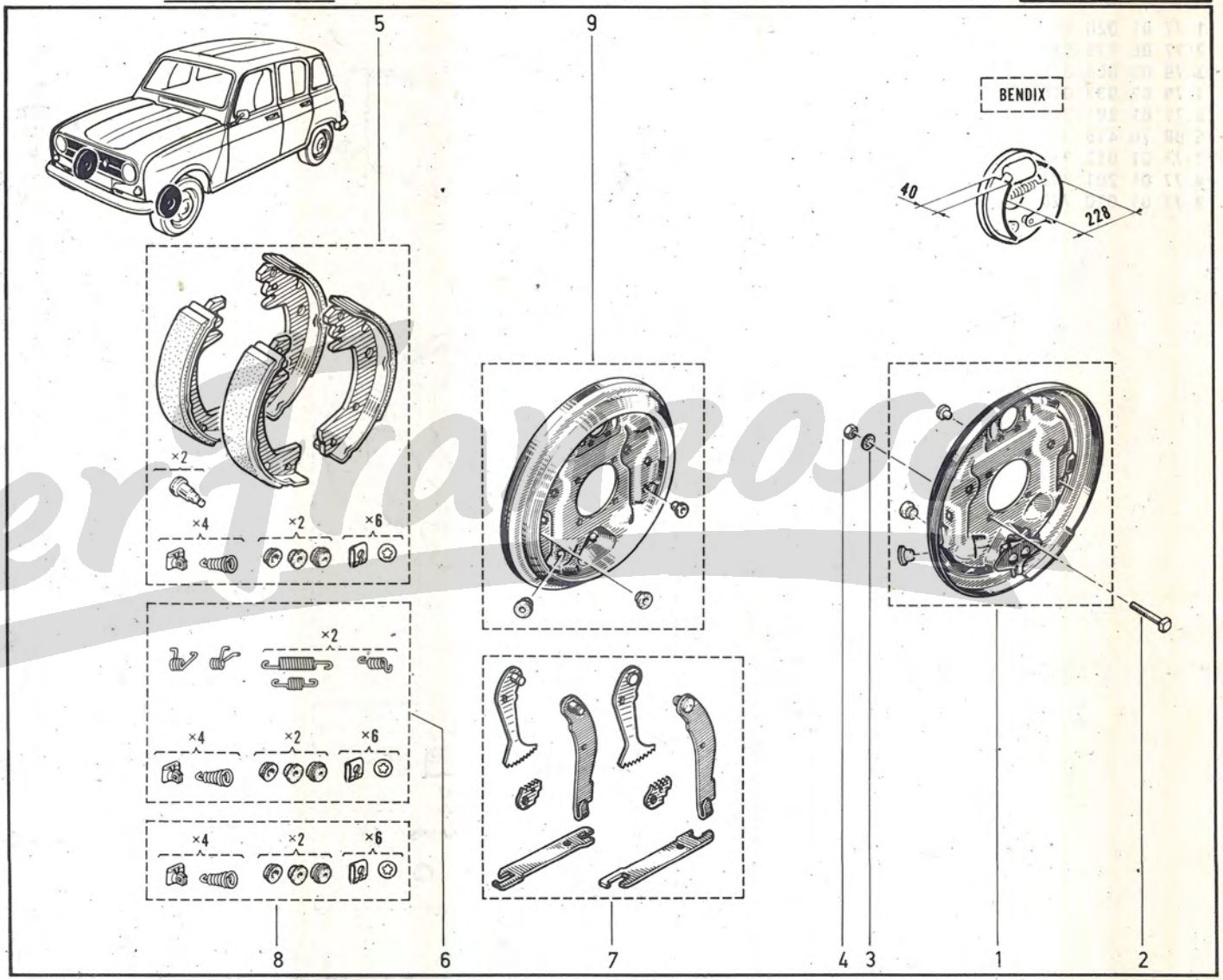

Dergraos

1	77	01	009	037
2	77	01	201	777
3	77	01	348	674
4	77	01	348	673
5	77	01	201	779
6	77	01	349	049
7	77	01	201	846
8	77	01	201	778

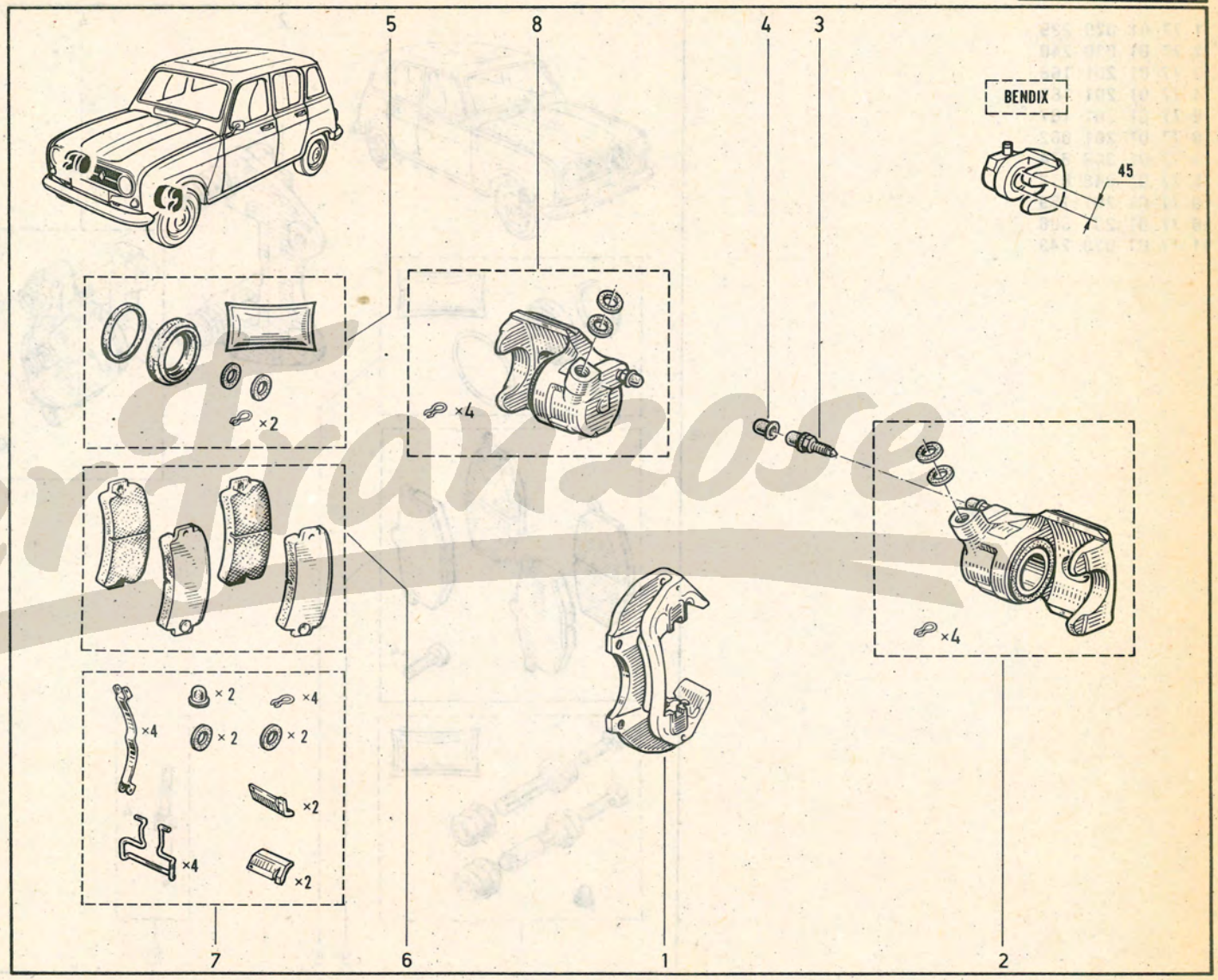

Der Franzose

32.331
P.R.1104

R 1128 /104 R 210B R 2370 R 239B

32.33.1
P.R. 1104

1	77	01	020	239
2	77	01	020	240
3	77	01	201	168
4	77	01	201	169
5	77	01	201	167
6	77	01	201	062
7	77	01	348	674
8	77	01	348	673
9	77	01	201	159
10	77	01	201	906
11	77	01	020	243

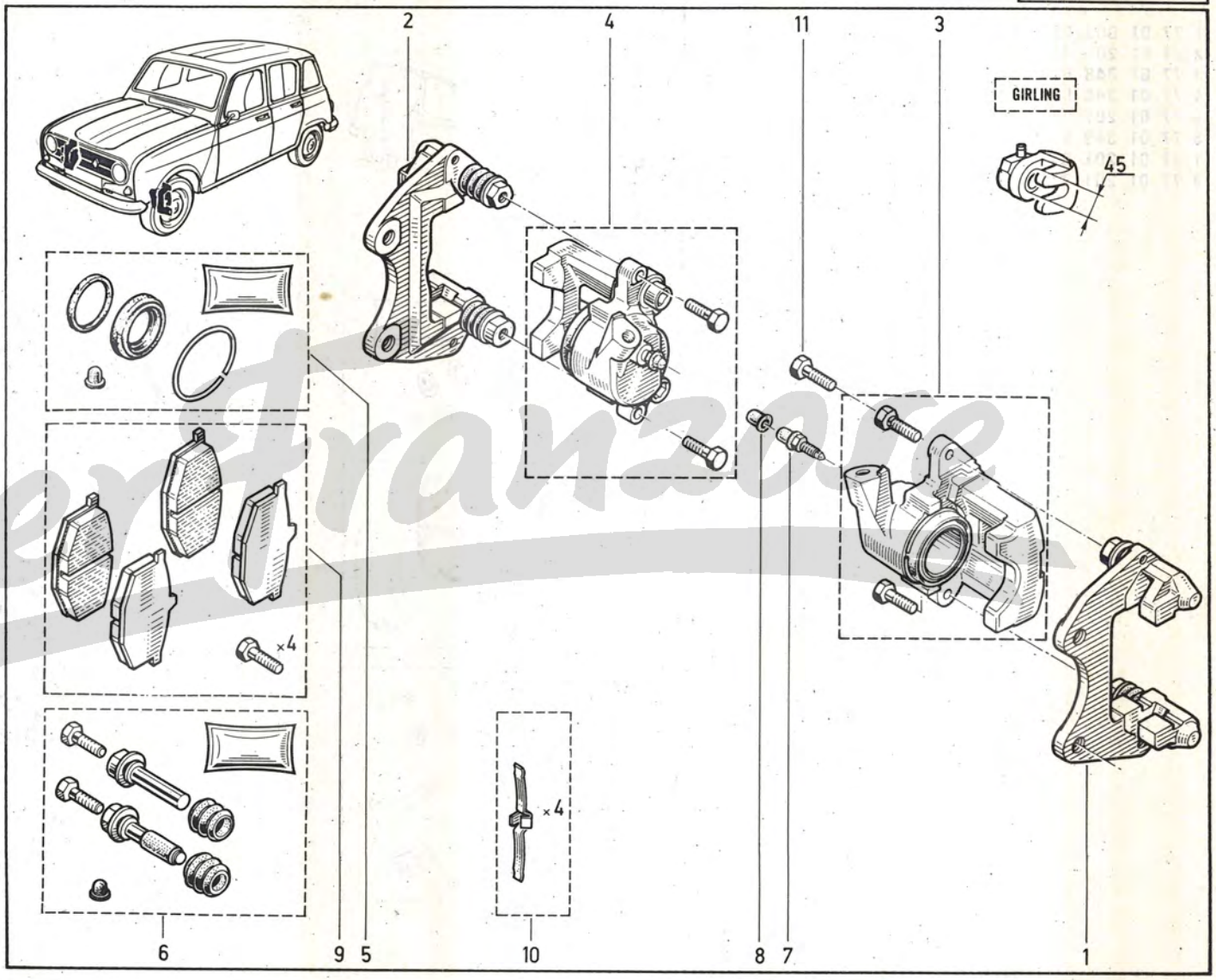

Der Franzose

1	77	01	349	391
2	77	01	349	392
3	77	01	201	620
4	77	01	348	674
5	77	01	348	673
6	77	01	008	867
7	77	03	001	118
8	79	03	056	008

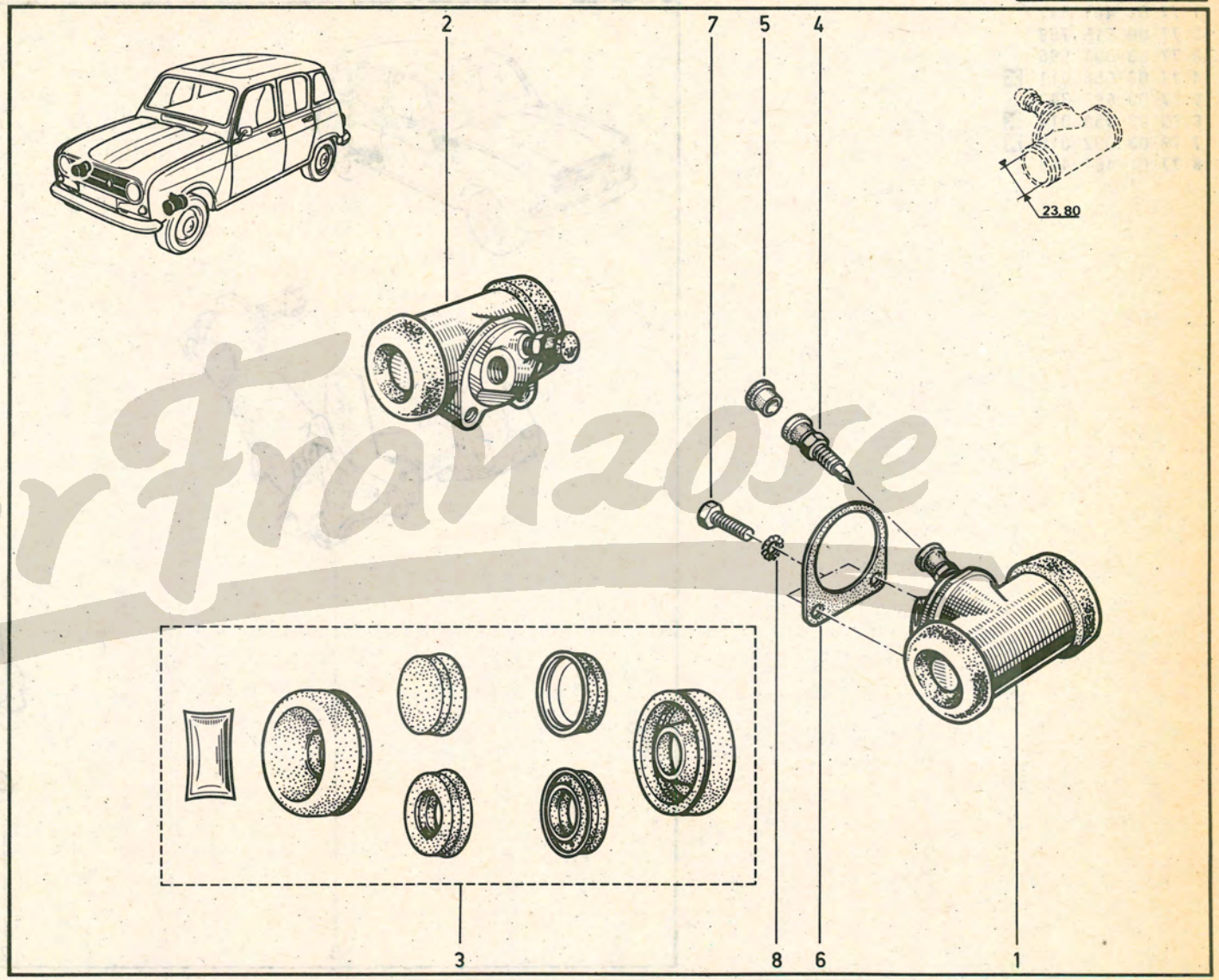

Der Franzose

33.011

P.R.1104

1	77	01	461	447	
2	77	00	615	759	
3	77	03	001	596	
4	77	03	055	011	☒
5	77	00	698	347	
6	79	03	056	014	☒
7	79	03	032	018	☒
8	77	01	461	448	

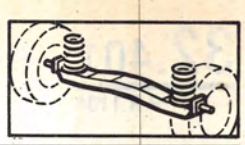

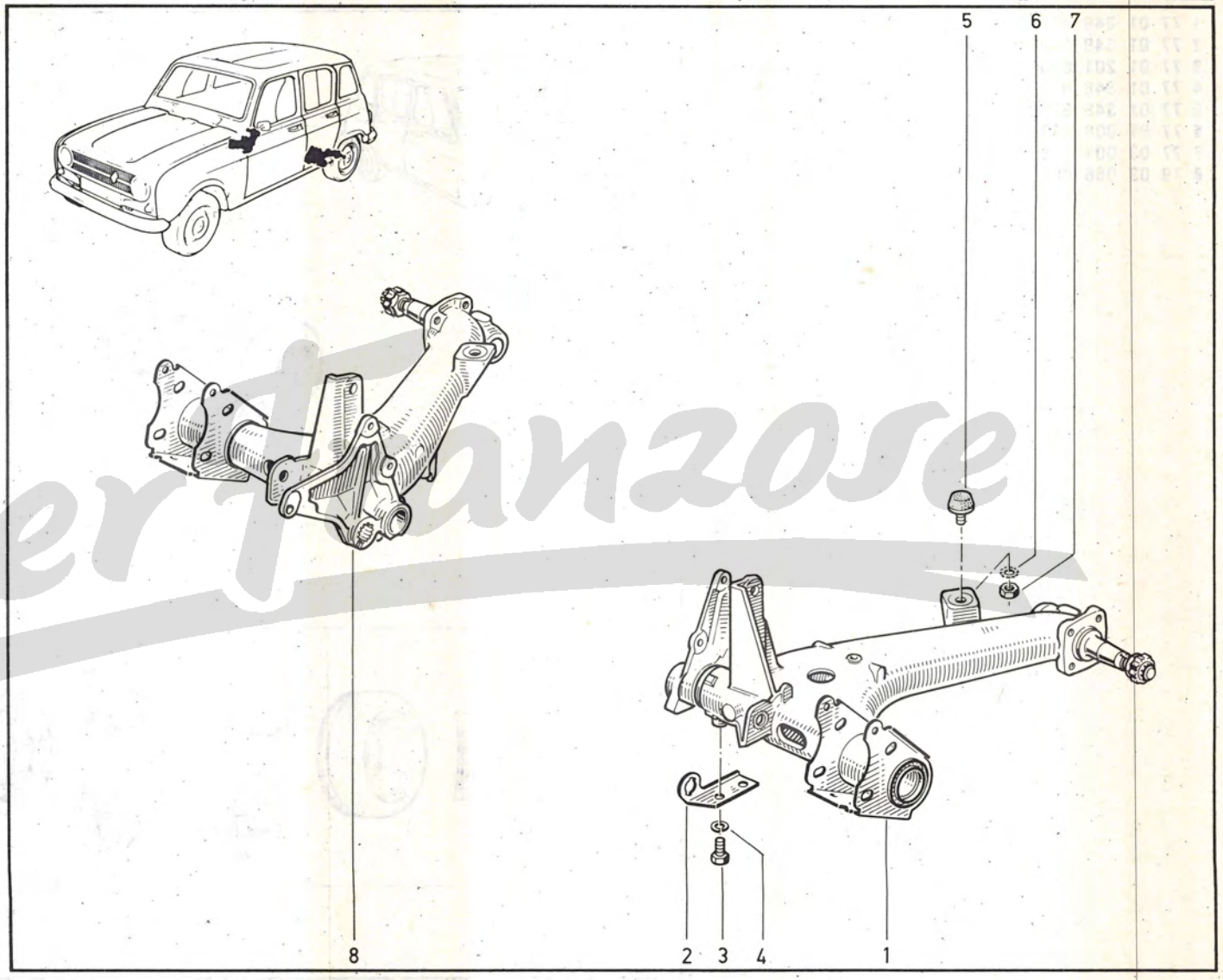

Der Panzose

33.021

P.R.1104

1	77	00	627	830
2	77	03	001	178
3	79	03	053	045
4	77	03	053	037
5	77	03	034	037
6	77	03	001	209
7	79	03	053	077
8	77	03	034	061
9	77	00	689	250
10	77	04	000	999
11	77	03	019	109
12	77	00	627	831
13	77	00	689	251

33.02.1

P.R. 1104

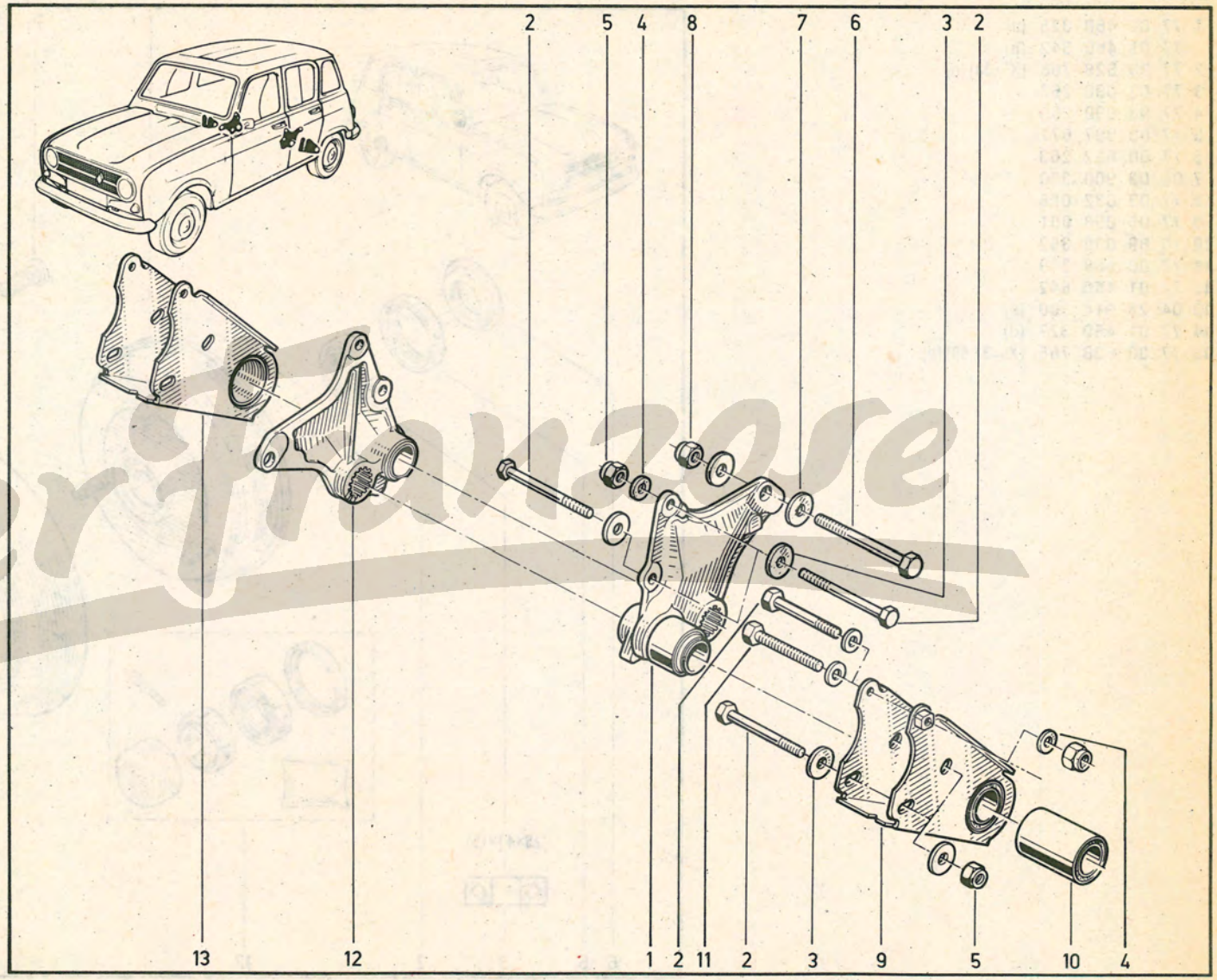

Der Franzose

1	77	01	460	325	(a)
	77	01	460	342	(b)
2	77	00	628	766	(X = 38) (c)
3	77	03	090	267	
4	77	03	090	266	
5	77	03	087	071	
6	77	00	622	263	
7	06	03	900	300	
8	77	03	032	056	
9	77	05	098	001	
10	10	89	030	352	
11	77	00	588	349	
12	77	01	460	642	
13	04	28	914	300	(b)
14	77	01	460	327	(d)
15	77	00	628	765	(X = 31,50) (d)

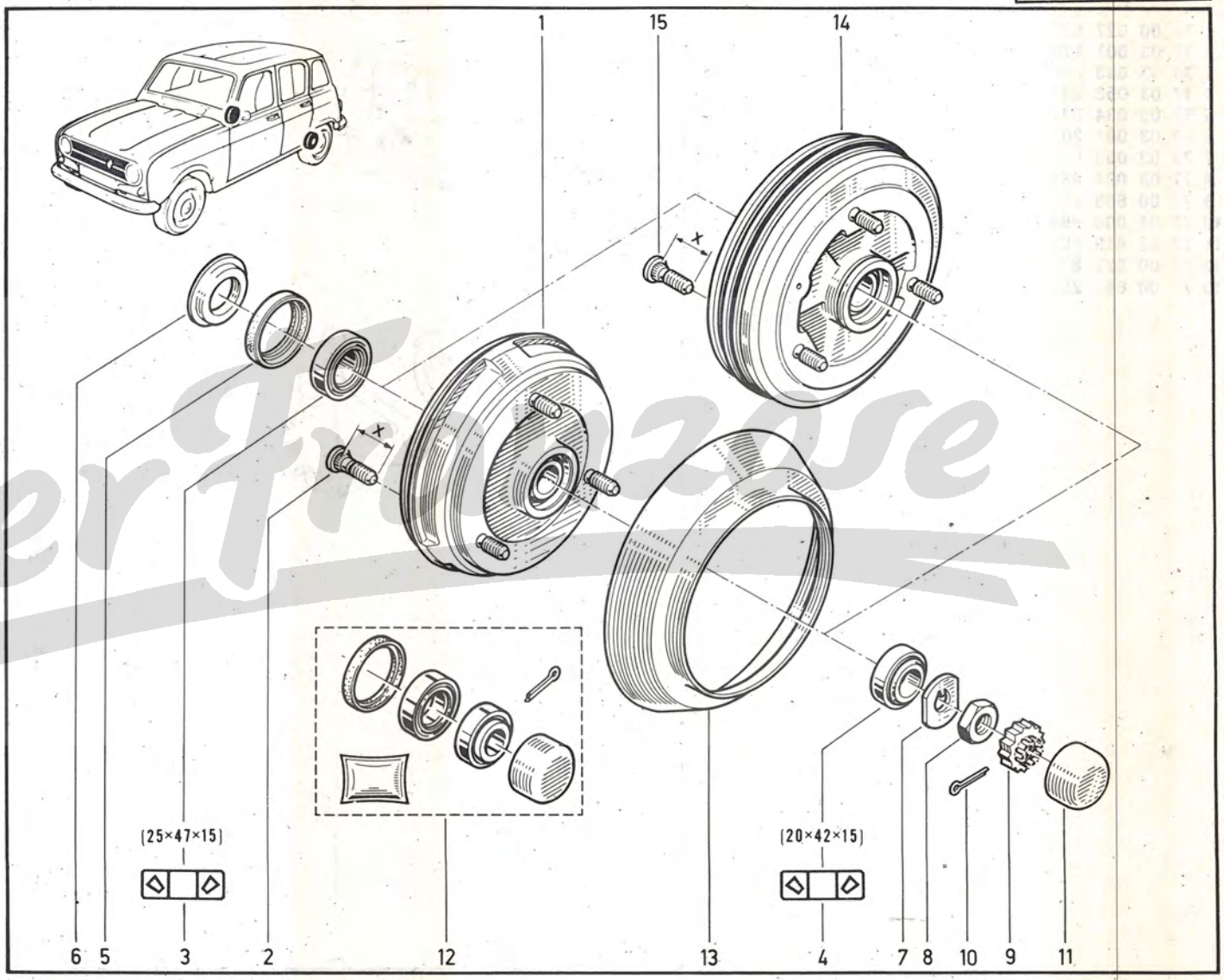

(a) R 1123 /576/577/870/871
R 2106 /576/577/870/871

(b) R 1123 /576/577/870/871
R 2106 /576/577/870/871
R 2391

(c) R 1123
R 2106

(d) R 1128
R 210B
R 2370
R 239B

Der Franzose

33.601

P.R.1104

33.60.1

P.R. 1104

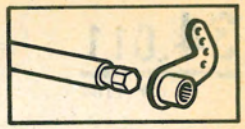

1	77	00 583 859	(X=18,50)	(a)
	77	00 583 869	(X=20,50)	(b)
	77	00 634 629	(X=21,50)	(R 2370)
2	77	00 634 622	(X=18,50)	(a)
	77	00 708 459	(X=20,50)	(b)
	77	00 583 870	(X=21,50)	(R 2370)

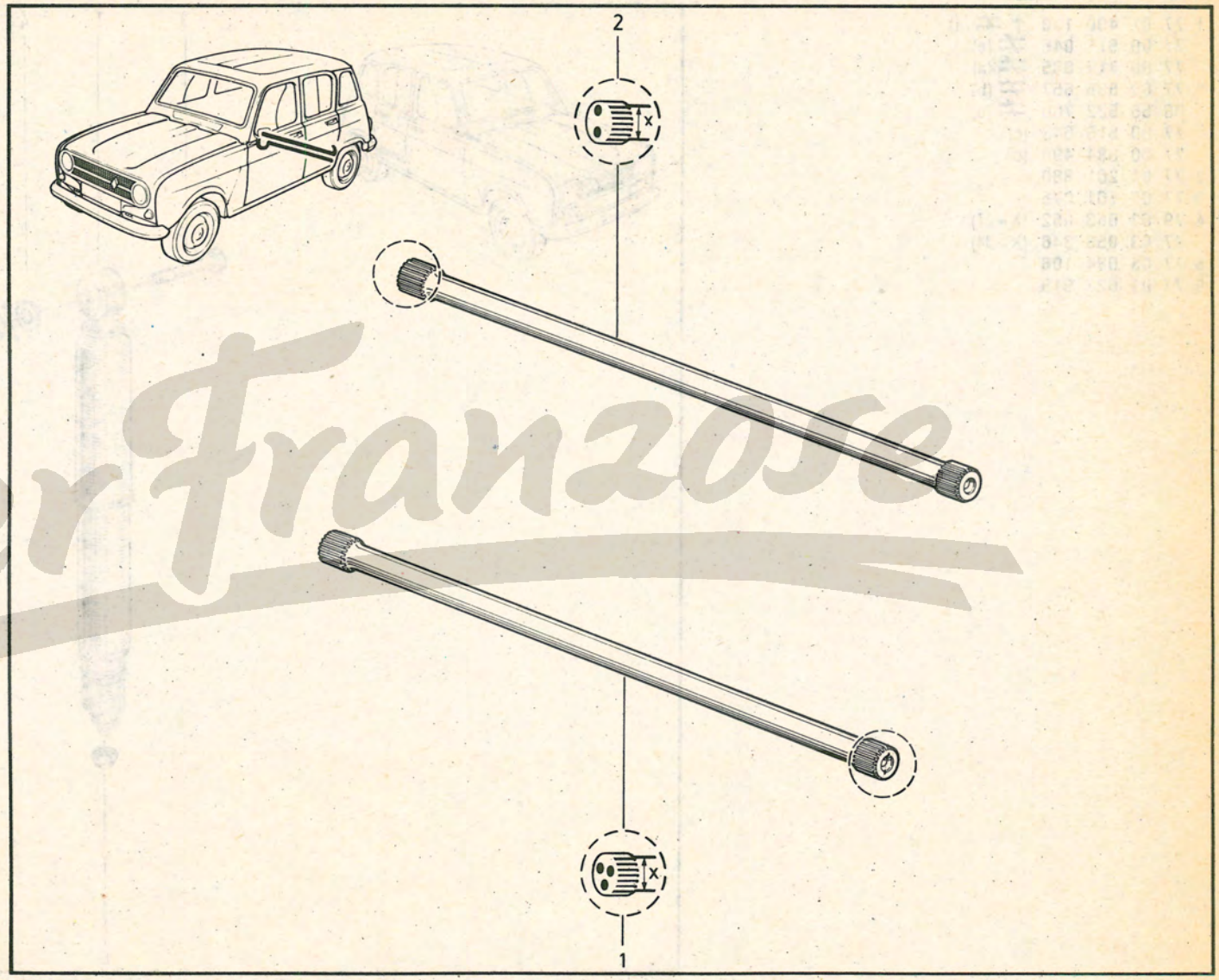

DerFranzose

(a)	R 1123 /576/577/870/871
	R 1128

	R 1123 /576/577/870/871
	R 210B
(b)	R 2106
	R 239B
	R 2391

34.011

P.R.1104

34.01.1

P.R. 1104

1	77	01	400	130	+ ≠ (a)
	77	00	511	045	≠ (a)
	77	00	717	085	≠ (a)
	77	00	535	657	≠ (b)
	08	55	522	700	≠ (b)
	77	00	515	543	(c)
	77	00	684	490	(d)
2	77	01	201	880	
3	77	03	101	075	
4	79	03	053	052	(X=27)
	77	03	053	346	(X=34)
5	77	03	034	106	
6	77	01	027	919	

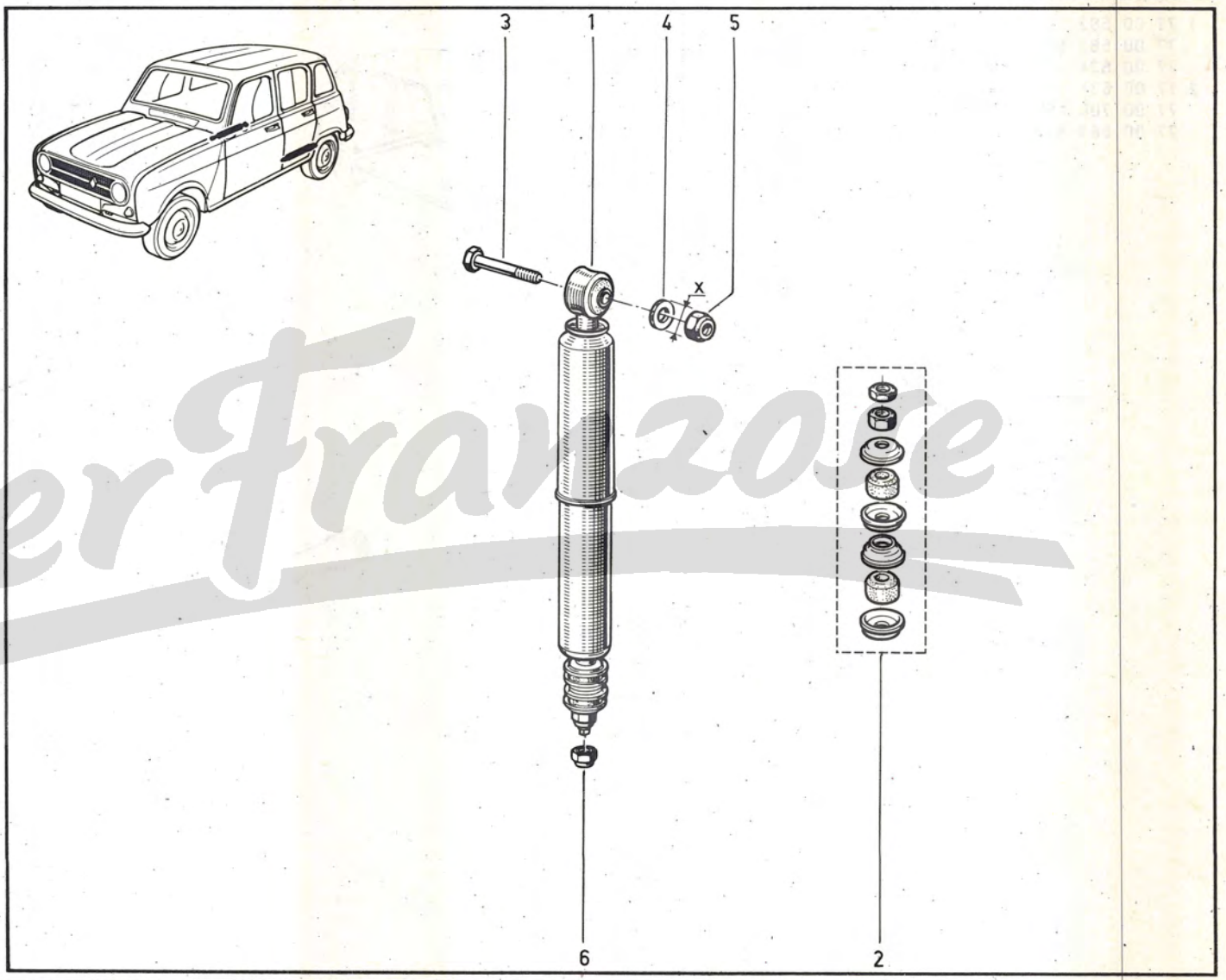

(a) R 1123 /100/101/102/104/120/121/146/177/600
R 1128

(b) R 1123 /276/277

(c) R 1123 /576/577/870/871
R 210B
R 2106
R 2370
R 239B
R 2391

(d) R 210B
R 2106 /576/577/870/871
R 2370
R 239B

DerFranzose

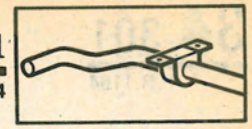

1	77	00	554	727
2	77	00	578	448
3	77	03	001	645
4	79	03	056	030

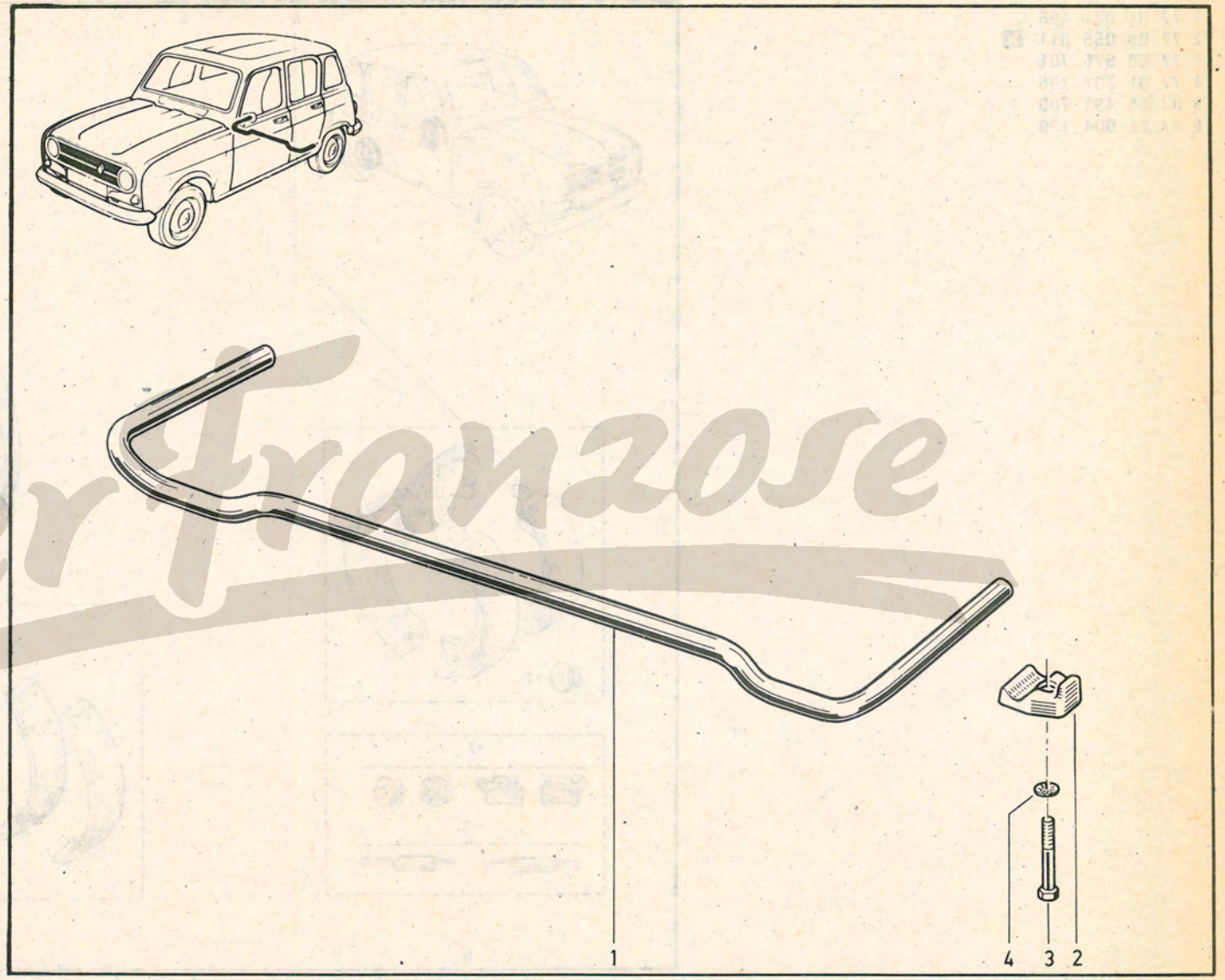

Der Franzose

34.301
P.R.1104

R 1123
R 2106

34.30.1
P.R. 1104

1	77	01	021	496	
2	77	03	055	011	☒
3	77	00	676	701	
4	77	01	201	205	
5	08	55	491	700	
6	77	01	004	720	

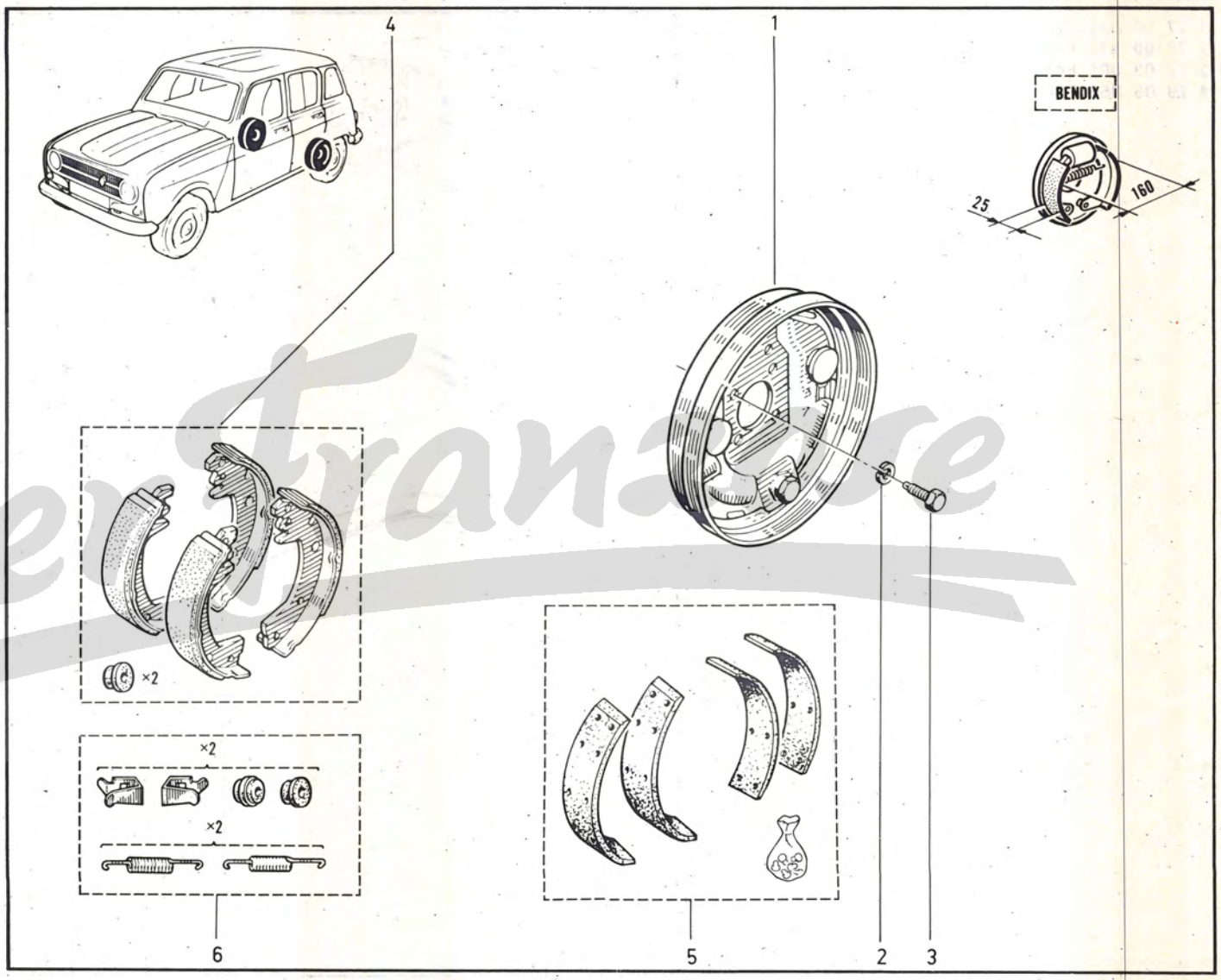

Der Franzose

1	77	01	201	632	
2	77	03	055	011	⊠
3	77	00	676	701	
4	77	01	201	211	
5	77	01	201	551	
6	77	01	201	718	(a)
7	77	01	201	719	(b)
8	77	01	201	715	
9	77	01	201	633	

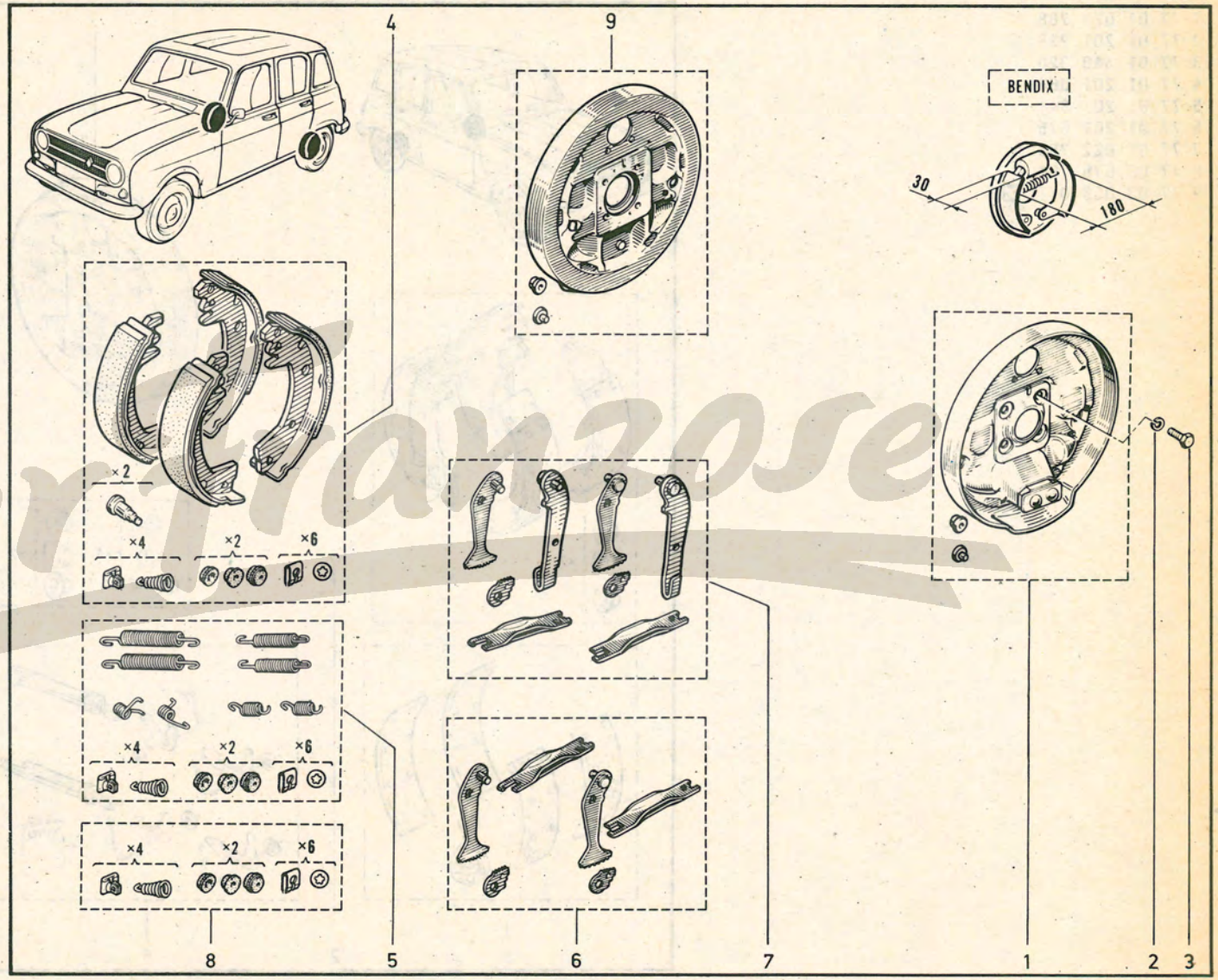

(a)	R 1128 ⇔ /104	
	R 2391 ⇔	

(b)	R 1128 ⇔ ⇗ /104	
	R 210B ⇔	
	R 2370 ⇔	
	R 239B ⇔	

Der Franzose

34.325

P.R.1104

R 1128 /104 R 210B R 2370 R 239B

34.32.5

P.R. 1104

1	77	01	022	788	
2	77	01	201	226	
3	77	01	349	320	
4	77	01	201	064	
5	77	01	201	841	
6	77	01	201	675	
7	77	01	022	789	
8	77	00	676	701	
9	77	03	055	011	☒

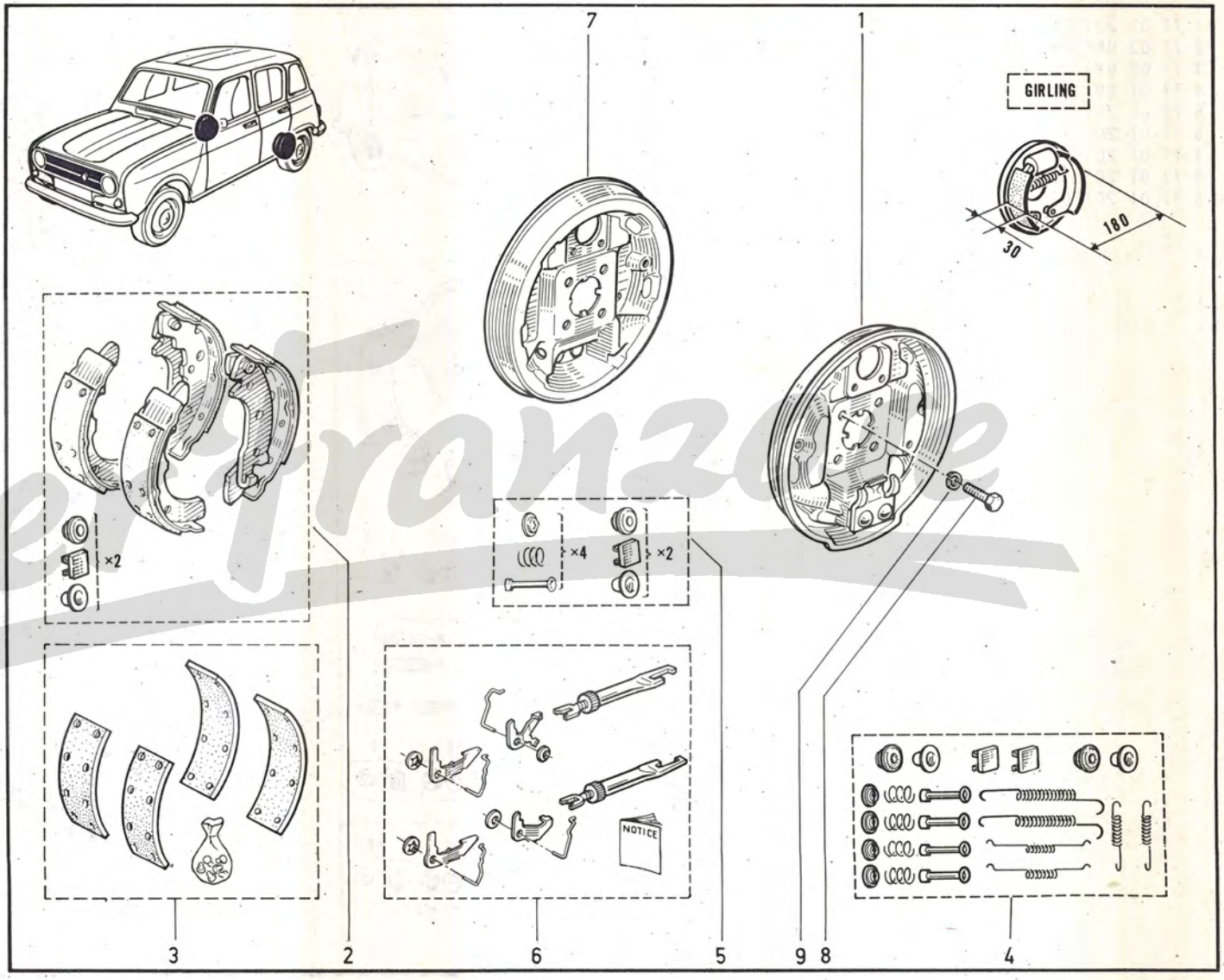

Delfranzo

1	77	01	365	382
2	77	01	348	674
3	77	01	348	673
4	77	01	200	679
5	77	01	009	646
6	77	03	001	118
7	79	03	056	008

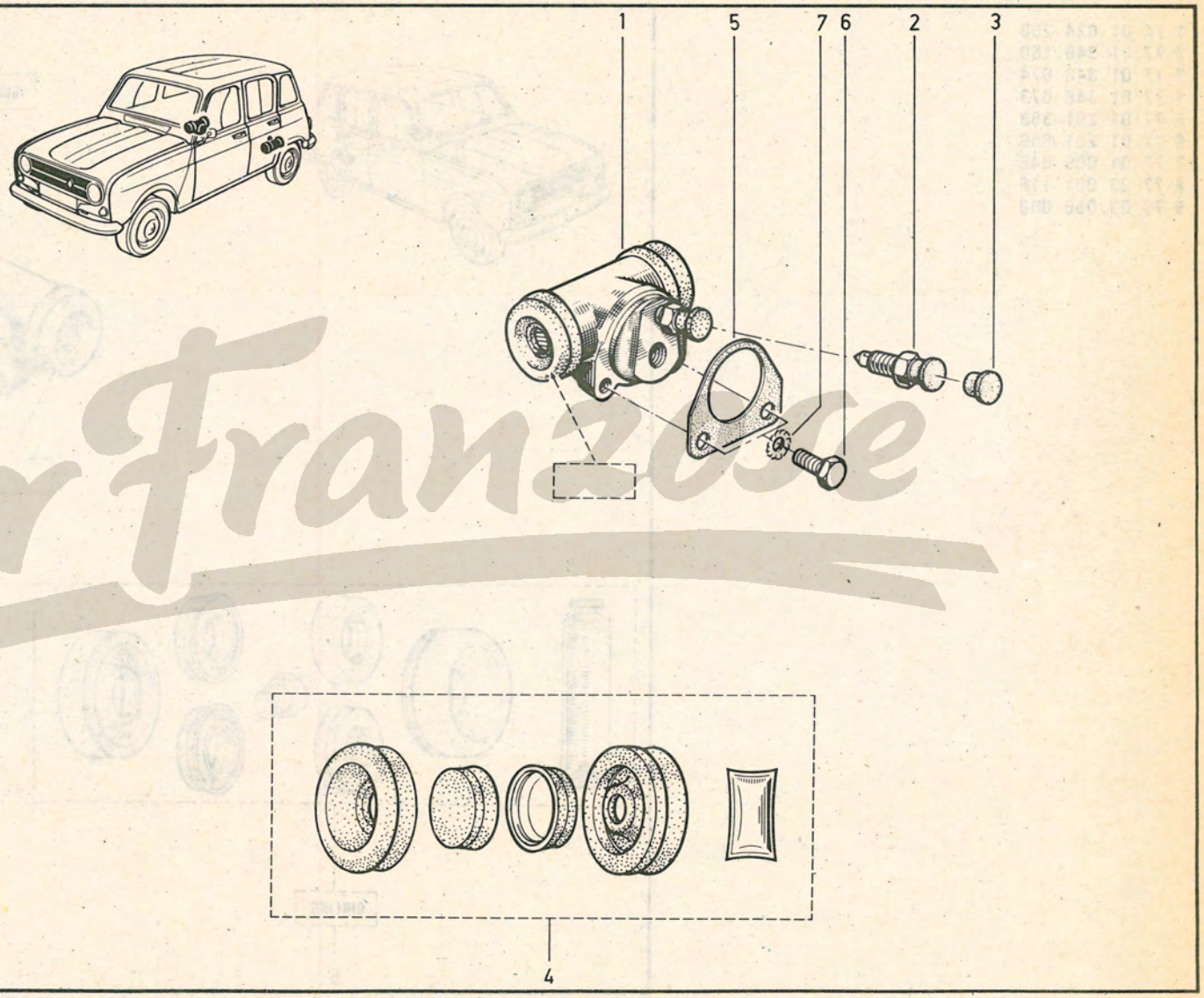

Der Franzose

1	77	01	024	260
2	77	01	349	150
3	77	01	348	674
4	77	01	348	673
5	77	01	201	353
6	77	01	201	656
7	77	01	009	646
8	77	03	001	118
9	79	03	056	008

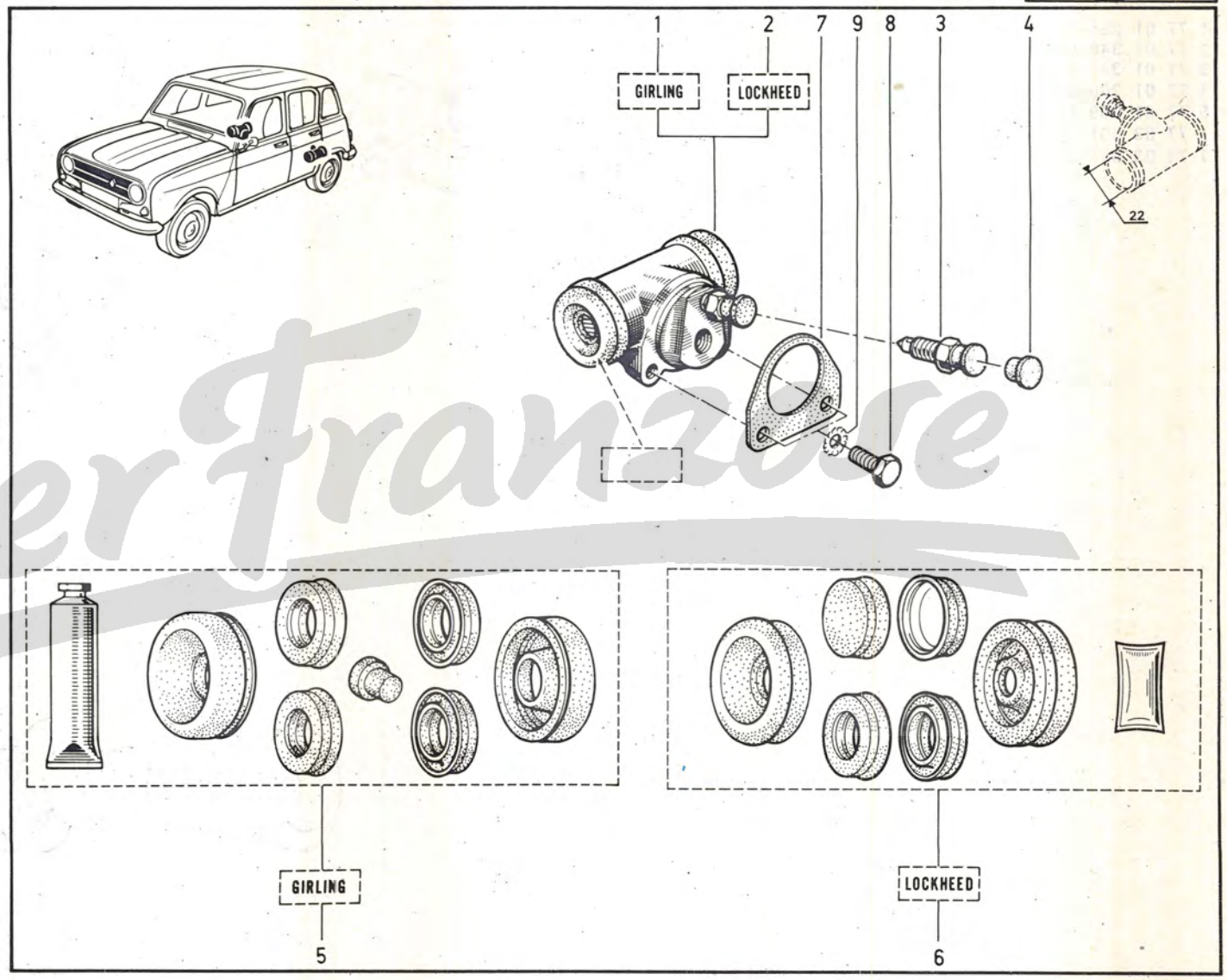

DerFranzose

1	77 01 348 669	(a)
2	77 00 636 440	
3	77 00 692 128	
4	77 01 348 506	
5	77 01 348 573	(b)
	77 01 349 506	(R 2370)
6	77 00 663 286	(c)
7	77 01 349 069	(d)

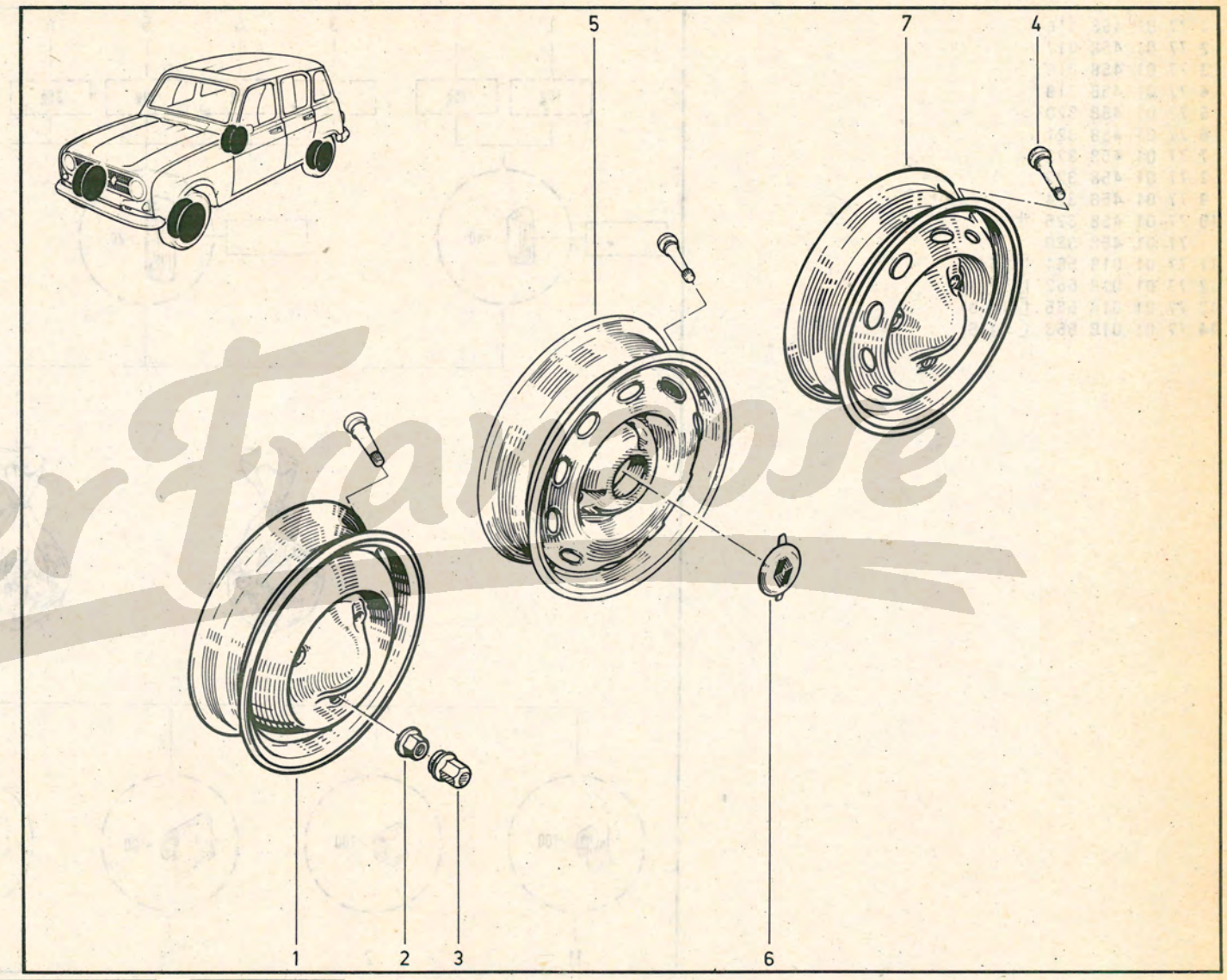

(a)	R 1123 L /276 R 2106 R 2391
(b)	R 1123 L /276 R 1128 TL / GTL
(c)	R 1123 L /276 R 1128 TL / GTL R 2370
(d)	R 1123 TL R 1128 L R 210B R 239B

DerFrancose

35.101

P.R.1104

35.10.1

P.R. 1104

1	77	01	458	316		
2	77	01	458	317		
3	77	01	458	318		
4	77	01	458	319		
5	77	01	458	320		
6	77	01	458	321		
7	77	01	458	322		
8	77	01	458	323		
9	77	01	458	324		
10	77	01	458	325	†	
	77	01	458	320		
11	77	01	018	564	[11]	(A)
12	77	01	018	562	[3]	(A)
13	77	01	018	565	[11]	(B)
14	77	01	018	563	[3]	(B)

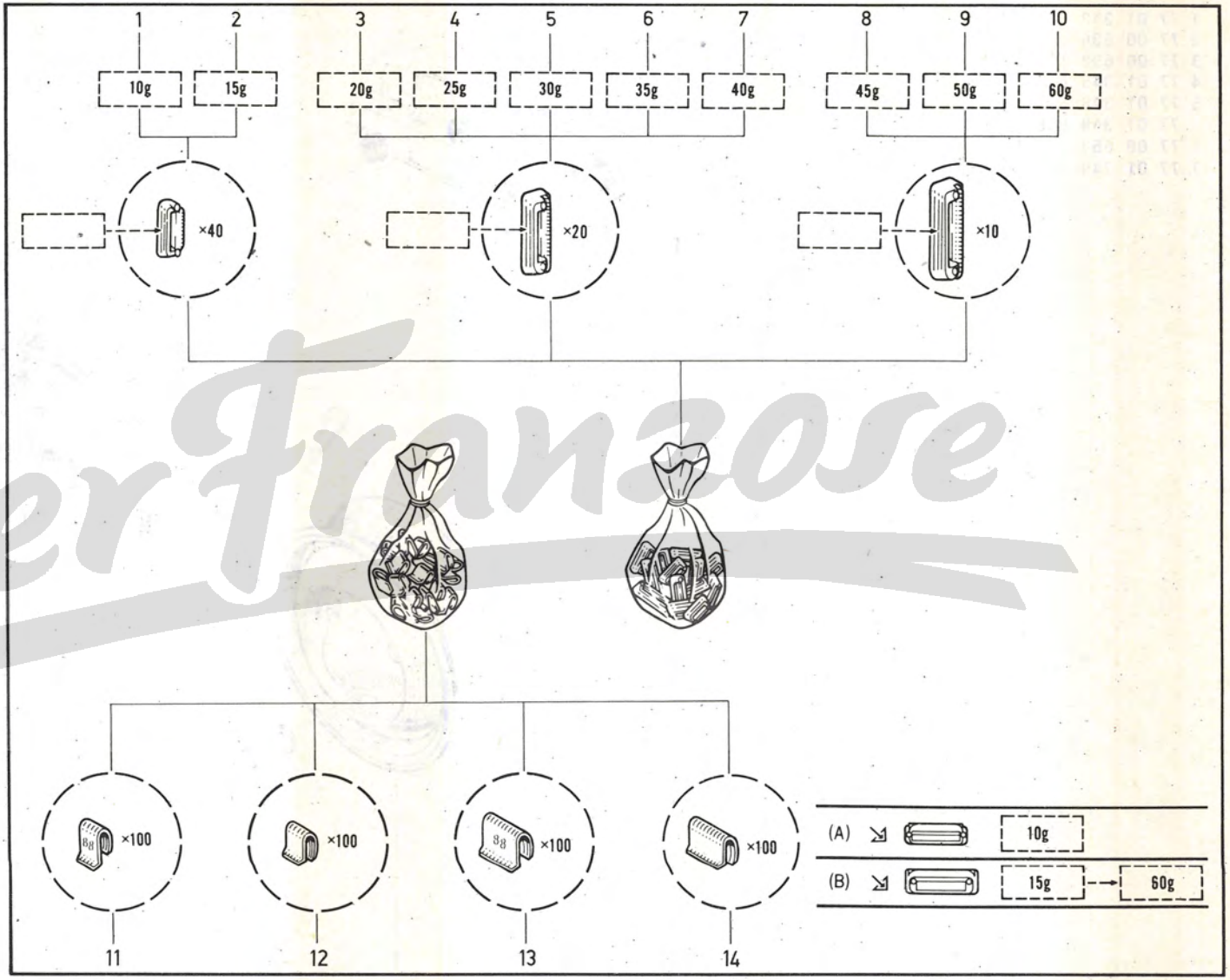

DerFranzose

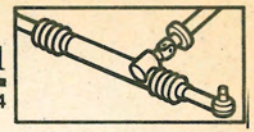

1 79 43 010 201
2 79 43 010 202 (a)
79 43 010 254 (b)

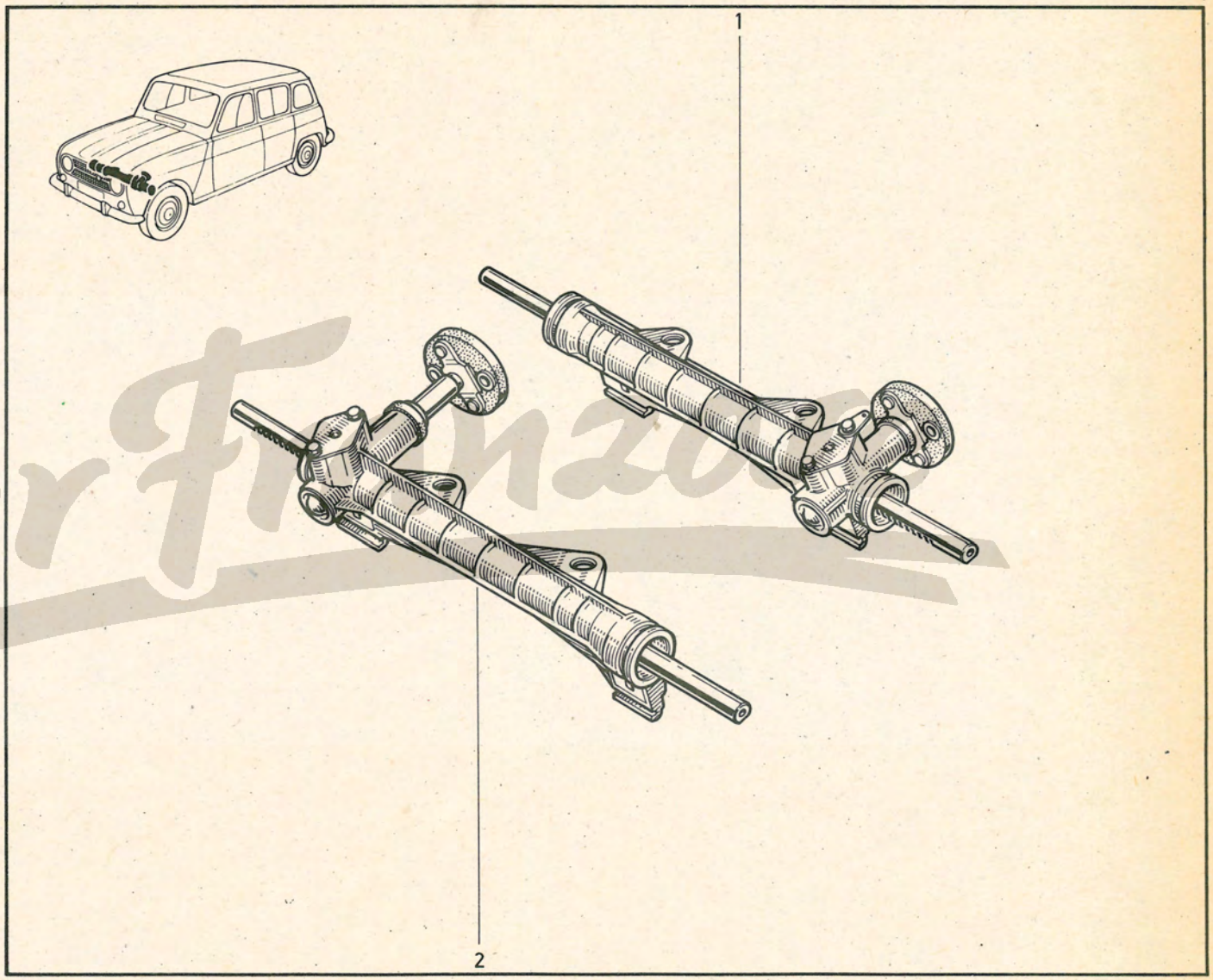

(a) R 1123
R 2106

(b) R 1128
R 2370

Der Franzose

36.101

P.R.1104

36.10.1

P.R. 1104

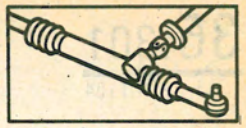

1	77	01	455	251		
2	77	03	090	303		
3	77	00	667	281		
4	77	01	348	563		
5	77	03	066	003		
6	77	03	053	037		
7	77	03	034	026		
8	77	00	534	746	≠	
	79	10	023	186	≠	
9	77	00	610	151		
10	77	05	015	043		
11	77	03	053	174		
12	77	00	518	389		
13	77	03	053	160		(X=0,10)
	77	03	053	269		(X=0,15)
14	77	03	053	161		(X=0,20)
	77	03	053	162		(X=0,30)
	77	03	053	163		(X=0,40)
	77	03	053	164		(X=0,50)
15	77	00	509	084		
16	77	00	500	745		
17	77	03	001	236	☒	
18	79	03	056	012	☒	
19	77	00	661	652		
20	77	00	657	957		
21	77	00	657	958		
22	77	00	656	569		
23	79	03	032	074		

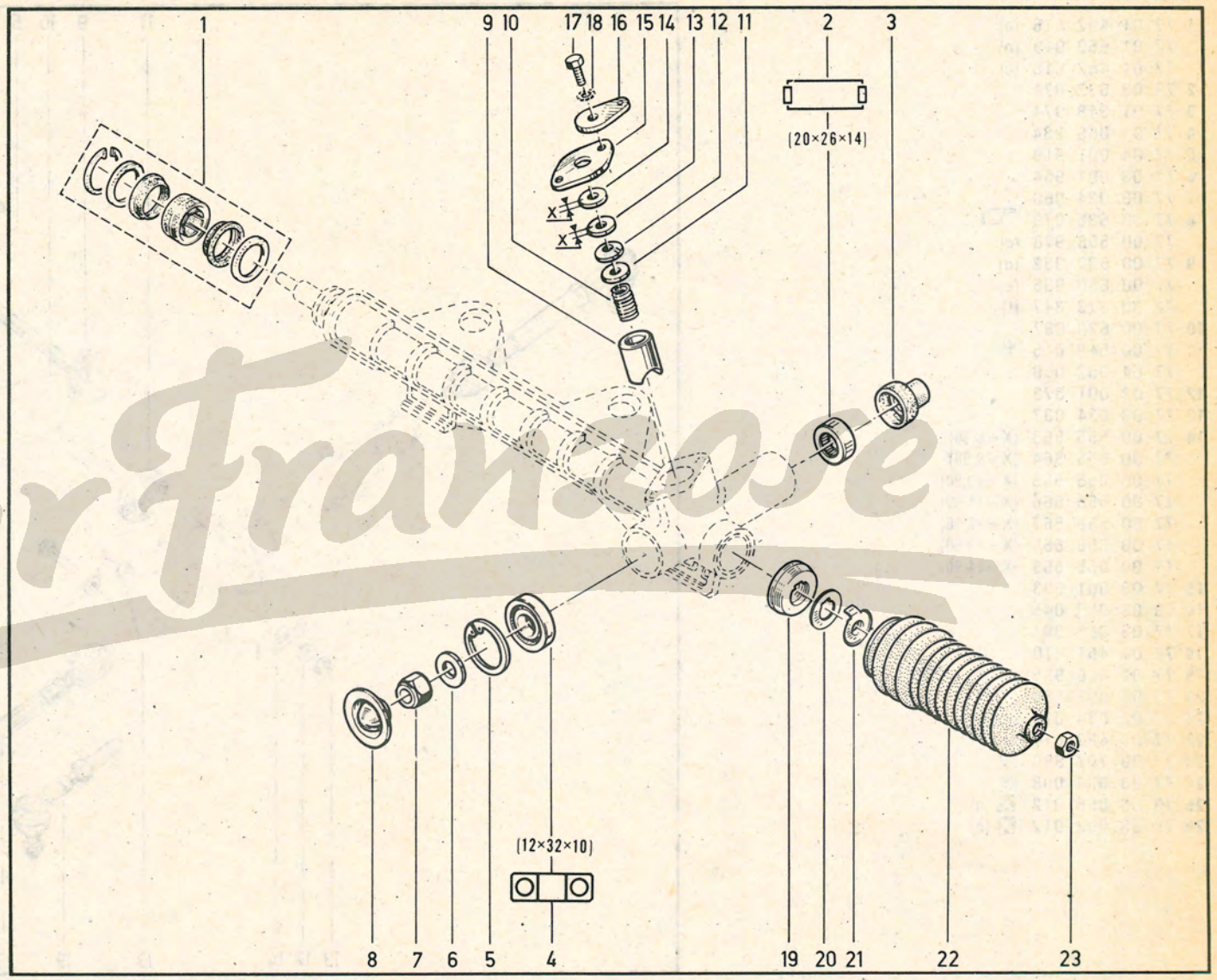

DerFranzose

36.301

P.R.1104

1	77 01 462 616	(a)	
	77 01 950 019	(b)	
	77 01 462 618	(c)	
2	79 03 032 074		
3	77 01 348 974		
4	77 03 066 234		
5	77 04 001 919		
6	77 03 001 954		
7	77 03 034 060		
8	77 00 536 979		
	77 00 558 978	(c)	
9	77 00 630 932	(d)	
	77 00 630 936	(e)	
	77 00 673 347	(f)	
10	77 00 620 087		
11	77 00 549 015	†	
	77 04 002 058		
12	77 03 001 373		
13	77 03 034 037		
14	77 00 555 563	(X=8,90)	
	77 00 555 564	(X=9,90)	
	77 00 555 565	(X=10,90)	
	77 00 555 566	(X=11,90)	
	77 00 555 567	(X=12,90)	
	77 00 555 568	(X=13,90)	
	77 00 555 569	(X=14,90)	
15	77 03 001 693		
16	79 03 053 045		
17	77 03 053 391		
18	77 01 461 010		
19	77 01 460 955		
20	77 04 001 864		
21	77 03 034 018		
22	77 01 462 617	(g)	
23	77 00 707 380	(c)	
24	77 03 034 008	(c)	
25	79 03 056 012	☒ (c)	
26	79 03 032 012	☒ (c)	

36.30.1

P.R. 1104

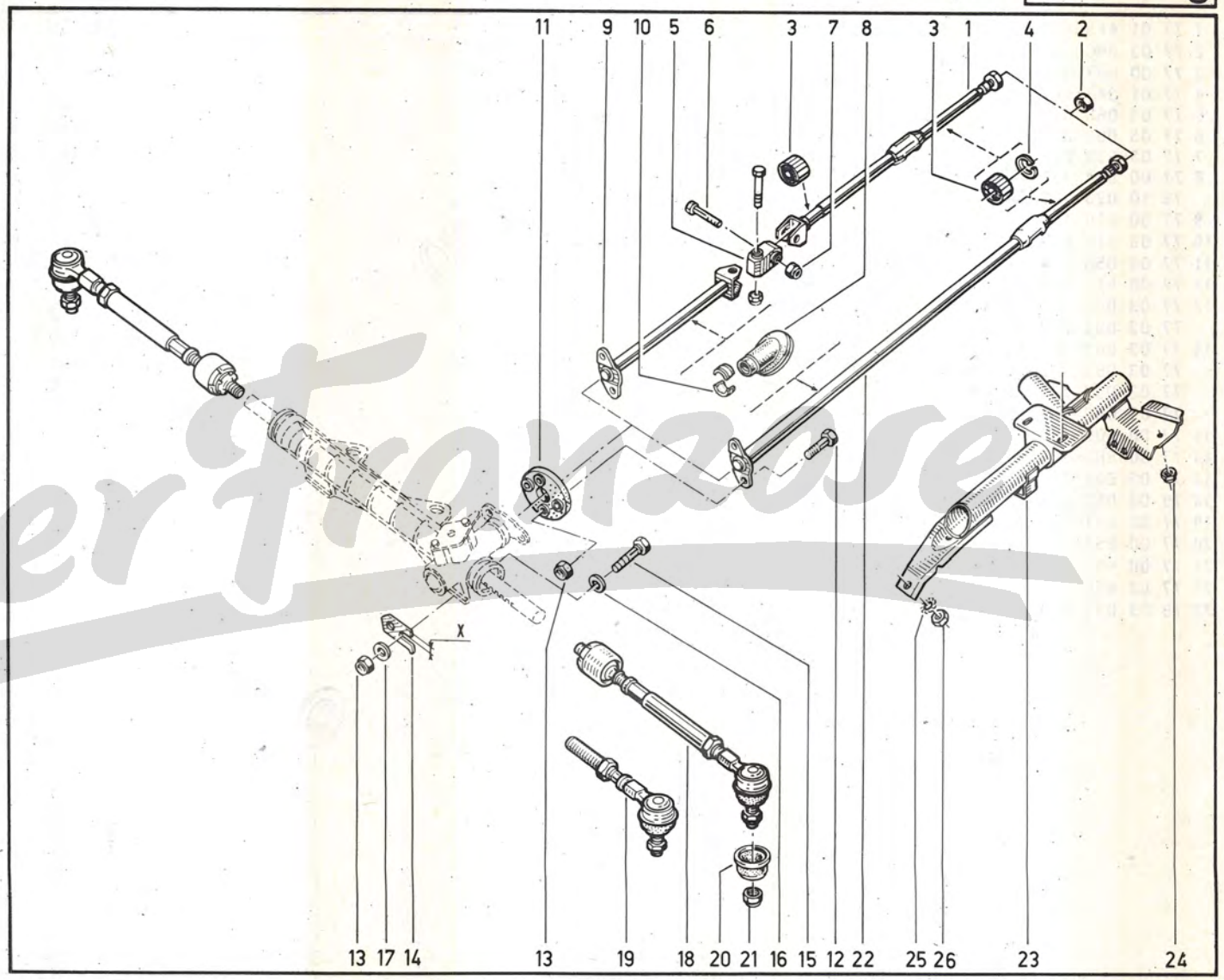

Der Franzose

(a)	R 1123 /100/146/276/277/576/577
	R 1128 /100/102/121
	R 210B
	R 2106 /146/577
	R 2370
	R 239B
	R 2391
(b)	R 1123 /104
	R 1128 /104
(c)	R 1123
	R 1128
	R 2106
	R 2370
	R 2391
(d)	R 1123 /100/104/146/276/277/576/577
	R 1128 /101/120/140/600
	R 210B
	R 2106 /146/577
	R 2370
	R 239B
	R 2391
(e)	R 1123
	R 2106
	R 2391
(f)	R 1128
	R 2370
(g)	R 1123 /101/102/120/121/177
	R 1128 /101/120/140
	R 2106 /100/101/102/103/120/121/177/576
	R 2391

Der Franzose

1	77	04	001	260	
2	77	01	028	125	(A)
	77	01	028	246	(B)
3	77	04	000	311	

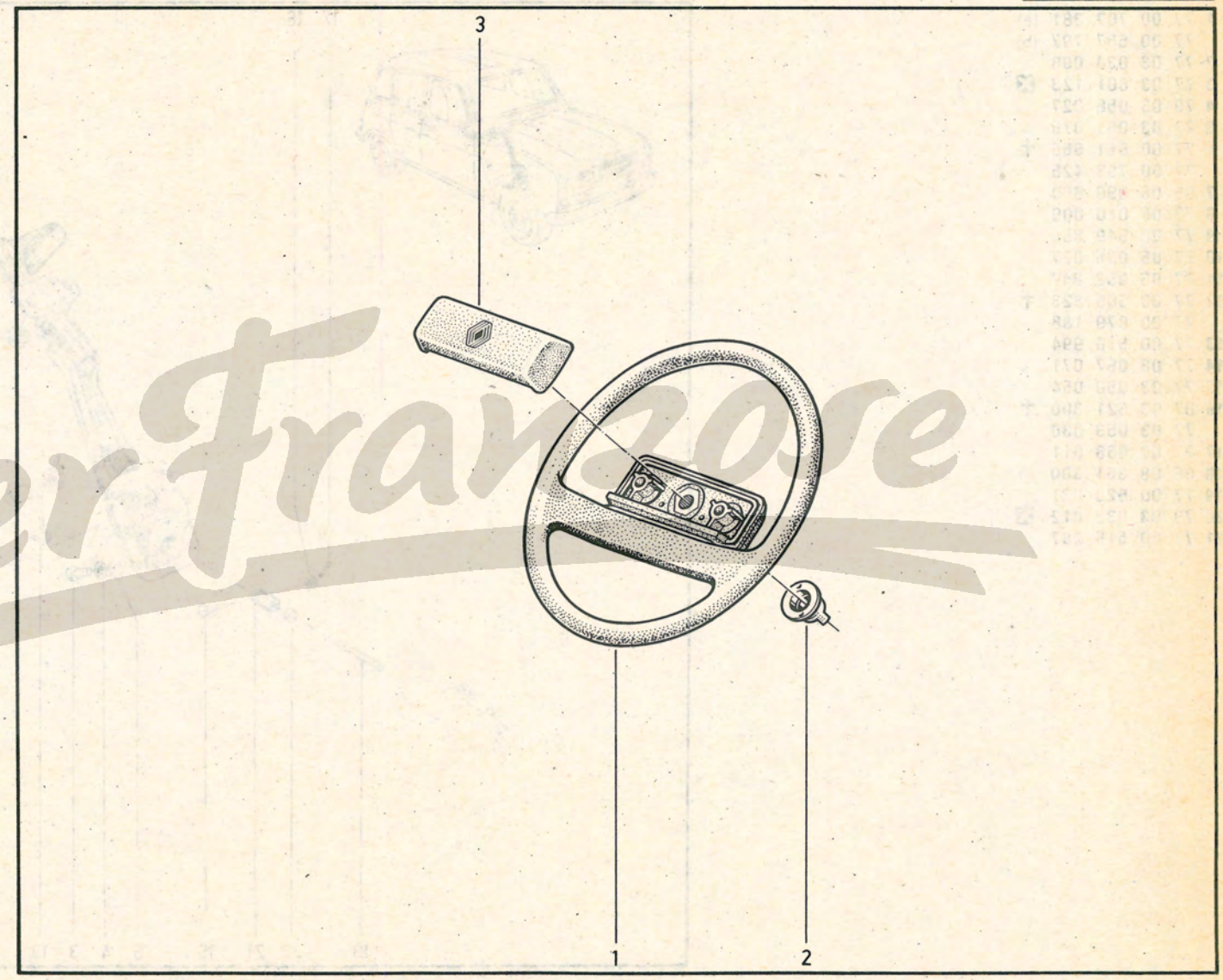

(A) ALLIBERT

(B) GALLINO

DerFranzose

37.011

P.R.1104

37.01.1

P.R. 1104

1	77	00	707	381	(a)	
	77	00	557	797	(b)	
2	77	03	034	008		
3	77	03	001	123	☒	
4	79	03	056	027		
5	77	03	061	075		
6	77	00	551	665	†	
	77	00	758	425		
7	06	06	090	800		
8	77	05	010	009		
9	77	00	549	853		
10	77	05	035	027		
11	77	03	053	347		
12	77	00	506	823	†	
	77	00	679	188		
13	77	00	516	994		
14	77	03	067	071		
15	77	03	050	054		
16	07	03	621	300	†	
	77	03	053	030		
17	77	03	068	011		
18	06	08	361	300		
19	77	00	620	031		
20	79	03	032	012	☒	
21	77	00	515	287		

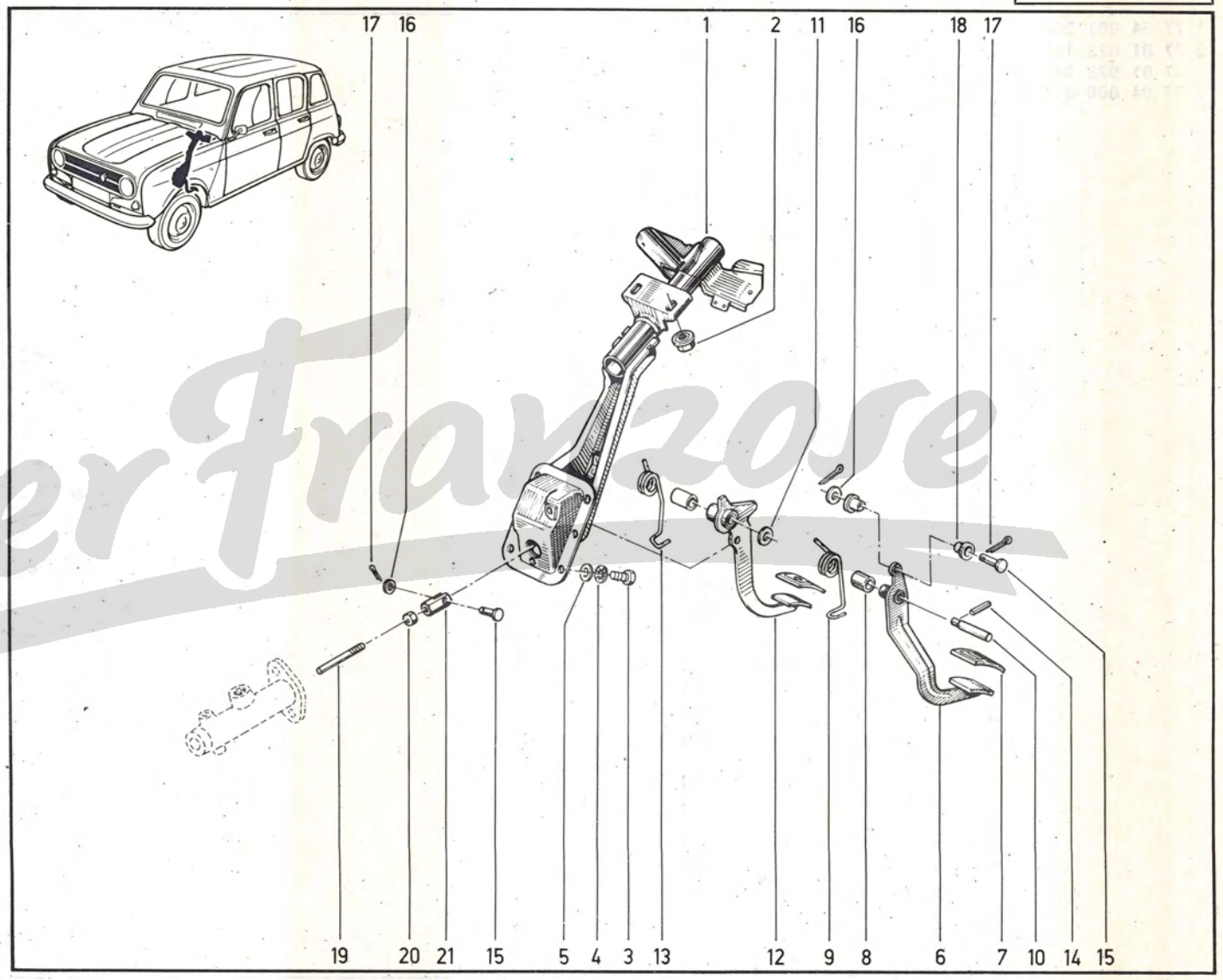

DerFranzose

(a)	R 1123 /104
	R 1128 /104
	R 210B
	R 2106
	R 2370
	R 239B
	R 2391

(b)	R 1123 /104
	R 1128 /104

Der Franzose

1	77	00	581	391	†	(a)
	77	00	755	369		
2	77	03	001	123	☒	
3	79	03	056	027		
4	77	03	061	075		
5	77	00	526	777		
6	77	05	010	009		
7	77	00	520	080		
8	77	05	035	027		
9	77	03	053	347		
10	77	00	520	079		
11	77	00	551	664		
12	06	06	090	800		
13	77	03	067	071		
14	77	03	050	054		
15	07	03	621	300		
16	77	03	068	011		
17	06	08	361	300		
18	77	00	680	051		
19	77	03	034	008		
20	77	00	620	030		
21	79	03	032	012	☒	
22	77	00	515	287		
23	77	00	676	493		(b)

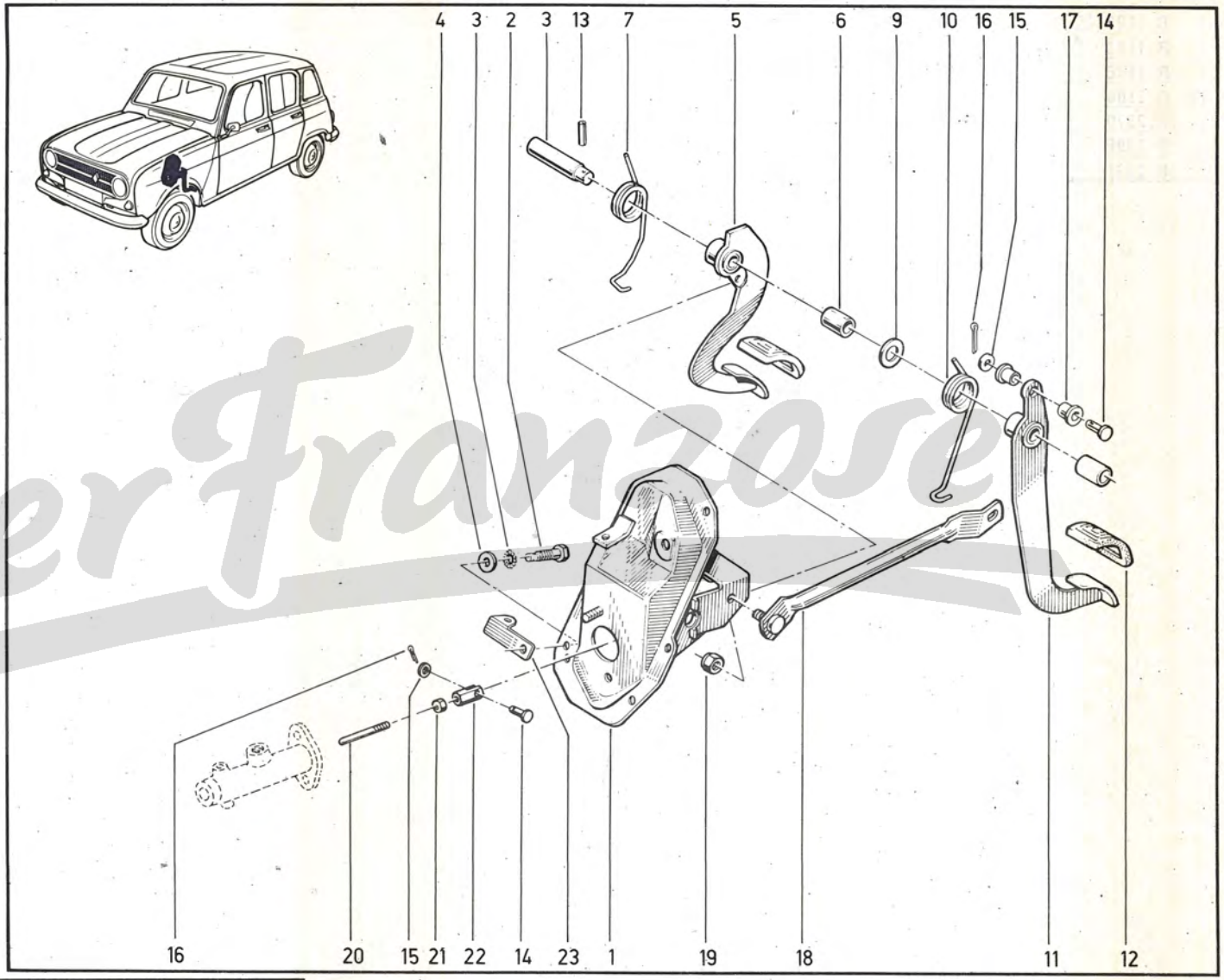

	R 1123	n°	...	→	MOD1983
	R 1128	n°	...	→	MOD1983
(a)	R 2106	n°	...	→	MOD1983
	R 2370	n°	...	→	MOD1983
	R 2391	n°	...	→	MOD1983

	R 1123	MOD1984	→	n°	...
	R 1128	MOD1984	→	n°	...
(b)	R 2106	MOD1984	→	n°	...
	R 2370	MOD1984	→	n°	...
	R 2391	MOD1984	→	n°	...

DerFranzose

1	77	04	001	996	(a)	
2	77	00	584	956		
3	77	00	538	870	(a)	
4	77	03	001	158	(a)	
5	79	03	056	014	☒	(a)
6	77	00	537	837	(a)	
7	08	55	818	600	(a)	
8	06	07	171	609	(a)	
9	77	03	001	373	(a)	
10	79	03	032	018	☒	(a)
11	77	03	050	049	(a)	
12	07	03	621	300	(a)	
13	77	03	068	011	(a)	
14	05	56	269	400	(a)	
15	06	05	976	000	(a)	
16	79	03	032	010	☒	
17	77	00	535	104		
18	77	03	001	120	☒	
19	79	03	056	008		
20	77	04	001	778	(b)	
21	06	08	169	000	(b)	

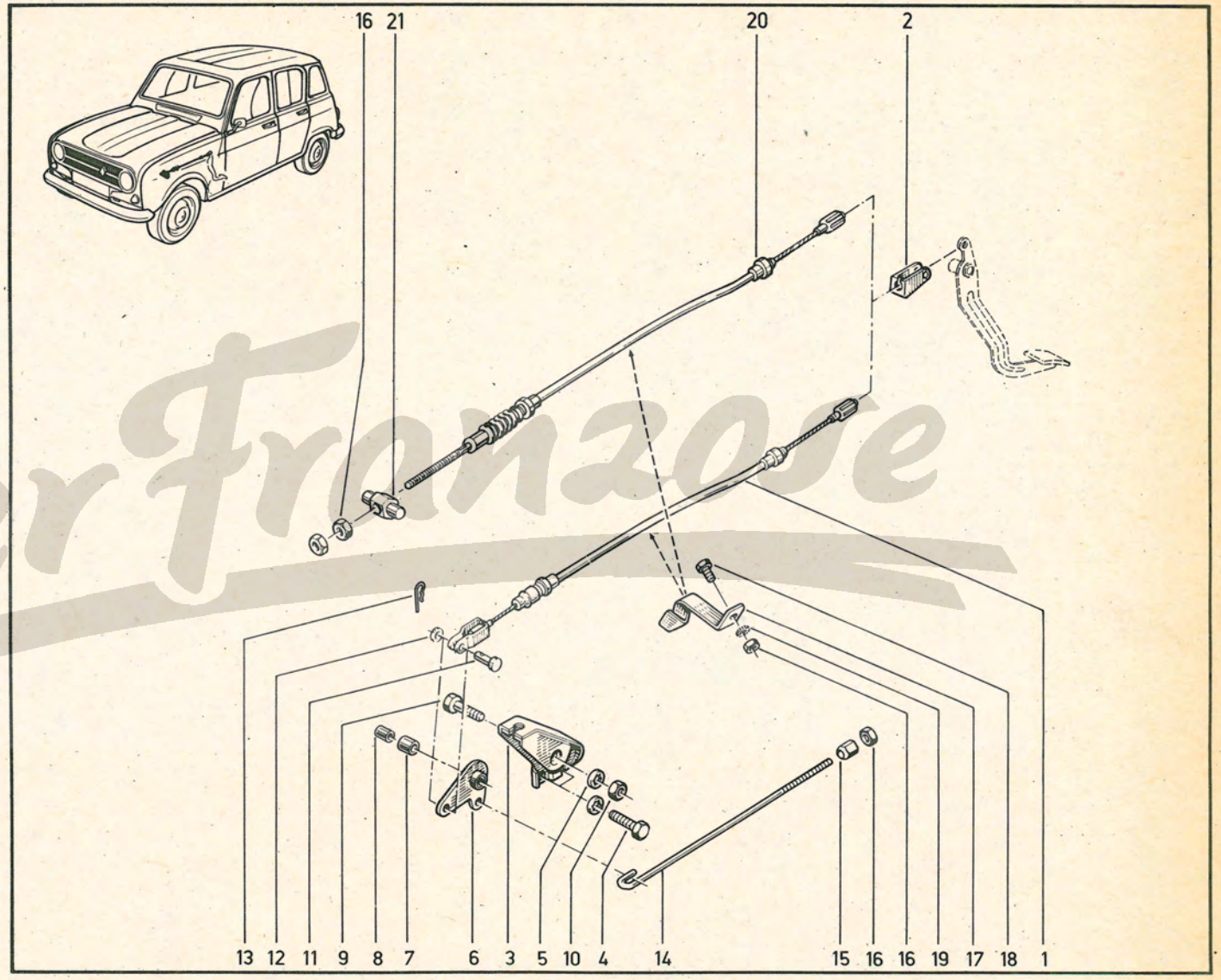

(a)	R 1123	(b)	R 1128
	R 2106		R 210B
	R 2391		R 2370
			R 239B

DerFranzose

37.221

P.R.1104

R 1123 R 1128 R 2106 R 2370 R 2391

37.22.1

P.R. 1104

1	77	00	570	480	(a)	
	77	00	520	160	(b)	
2	77	00	584	956		
3	77	00	533	910	(a)	
4	77	03	001	158	(a)	
5	79	03	056	014	☒ (a)	
6	06	05	976	000	(a)	
7	79	03	032	010	☒	
8	06	08	169	000	(b)	
9	77	05	001	122	(b)	
10	77	00	584	392	(b)	

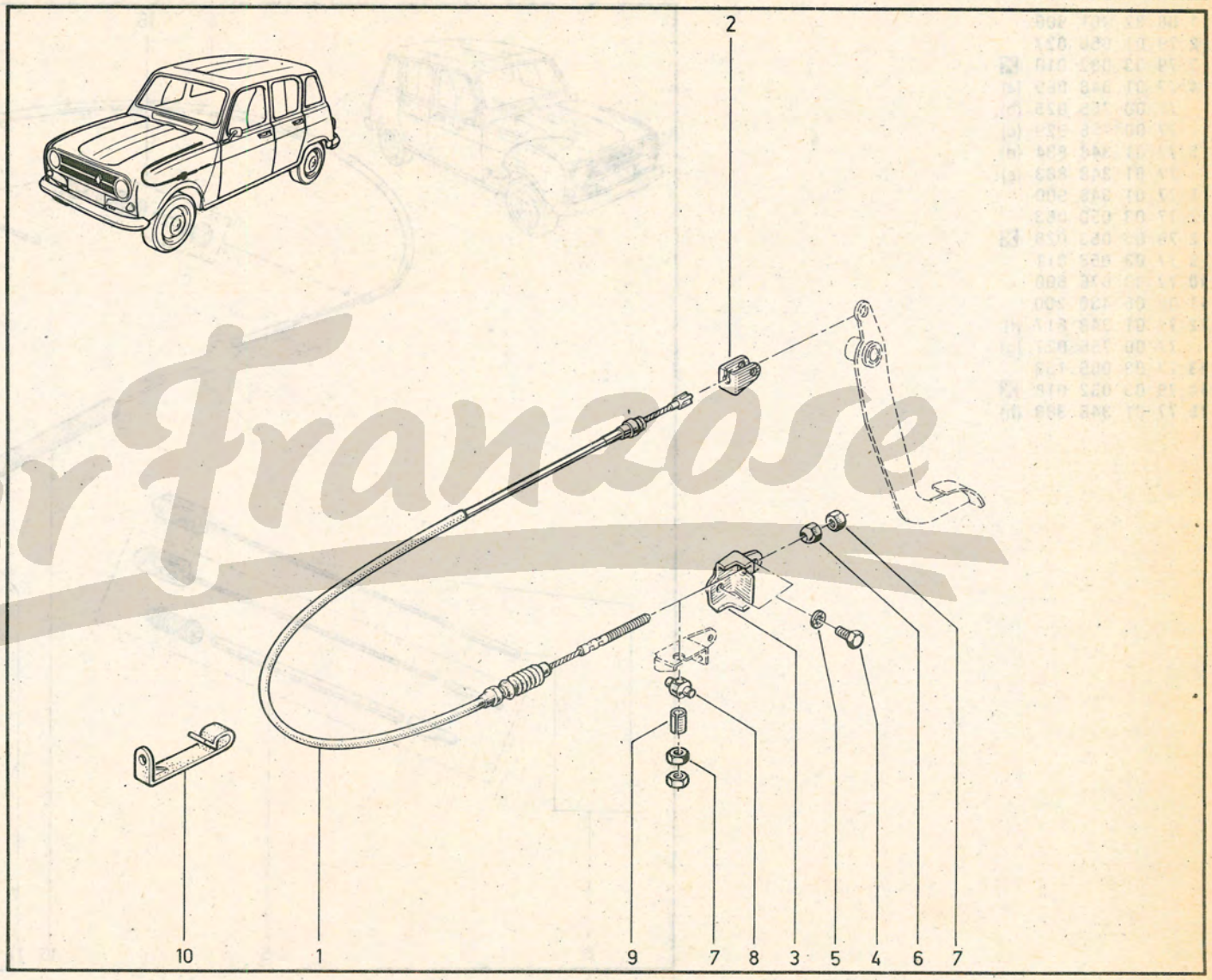

(a) R 1123 R 2106 R 2391

(b) R 1128 R 2370

Der Franzose

1	08	32	101	900		
2	79	03	056	027		
3	79	03	032	010	☒	
4	77	01	348	066		(a)
	77	00	755	025		(b)
	77	00	756	929		(c)
5	77	01	348	884		(d)
	77	01	348	883		(e)
6	77	01	348	900		
7	77	03	050	063		
8	79	03	053	028	☒	
9	77	03	068	011		
10	77	00	676	600		
11	06	06	436	200		
12	77	01	348	617		(f)
	77	00	755	027		(g)
13	77	03	066	153		
14	79	03	032	018	☒	
15	77	01	348	383		(h)

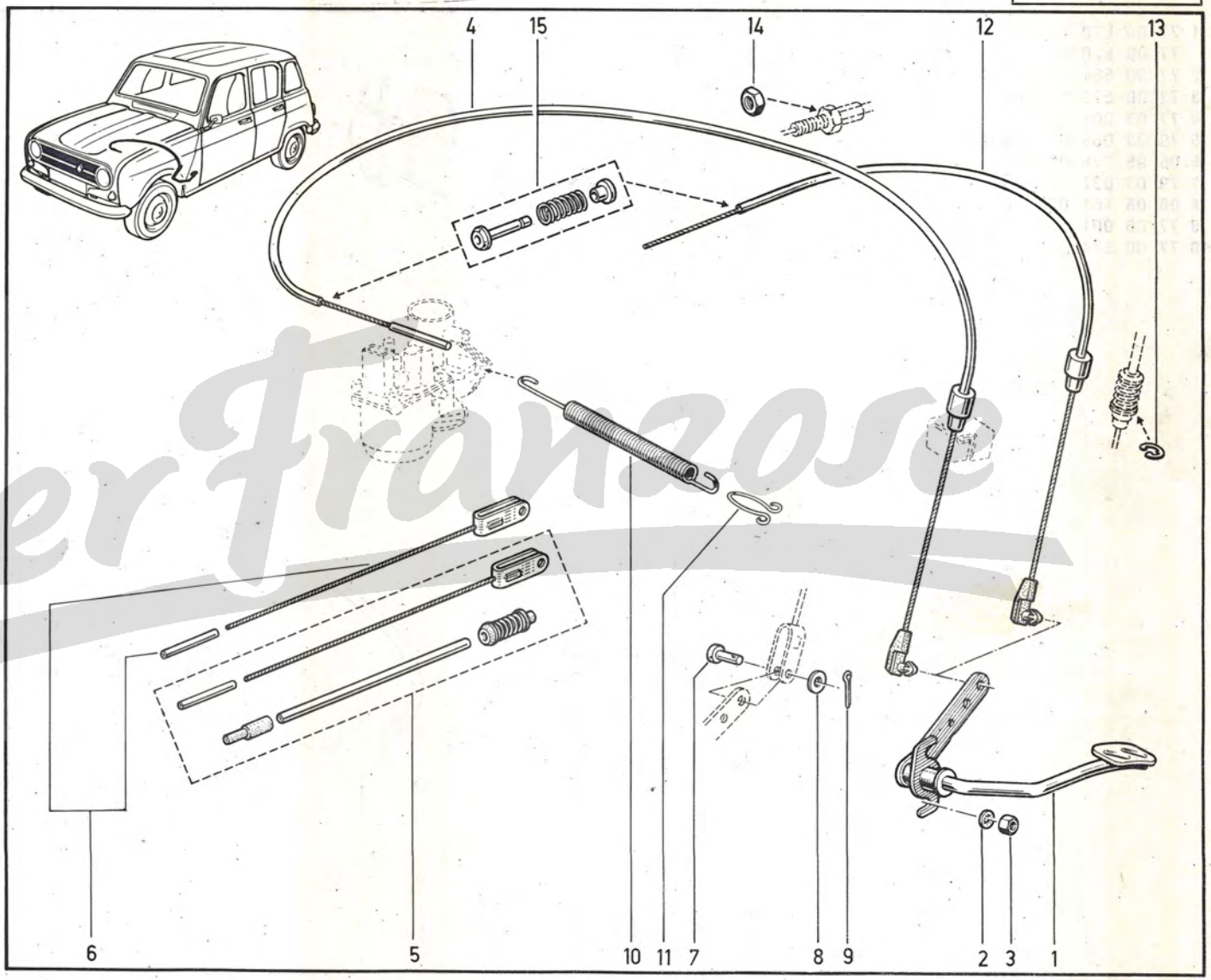

Der Franzose

(a)	R 1123	n° ... → n° **2366800**
	R 2106	n° ... → n° **340600**
	R 2391	n° ... → n° **9430**
(b)	R 1123 /100/101/102/120/121	n° **2366801** → n° ...
	R 2106 /100/101/102/120/121/122	n° **340601** → n° ...
(c)	R 1123 /177/276/277/576/577	n° **2366801** → n° ...
	R 2106 /177/576/577	n° **340601** → n° ...
	R 2391	n° **9431** → n° ...
(d)	R 1123	
	R 2106	
	R 2391	
(e)	R 1128	
	R 210B	
	R 2370	
	R 239B	
(f)	R 1128	n° ... → n° **461100**
	R 210B	n° ... → n° **25500**
	R 2370	n° ... → n° **361750**
	R 239B	n° ... → n° **2180**
(g)	R 1128	n° **461101** → n° ...
	R 210B	n° **25501** → n° ...
	R 2370	n° **361751** → n° ...
	R 239B	n° **2181** → n° ...
(h)	R 1123	n° **2366801** → n° ...
	R 1128	n° **461101** → n° ...
	R 210B	n° **25501** → n° ...
	R 2106	n° **340601** → n° ...
	R 2370	n° **361751** → n° ...
	R 239B	n° **2181** → n° ...
	R 2391	n° **9431** → n° ...

Der Franzose

37.321

P.R.1104

R 1123 R 1128 R 2106 R 2370 R 2391

37.32.1

P.R. 1104

1	77 00 581 389	
2	79 03 056 012	☒
3	79 03 032 012	☒
4	06 07 181 300	(a)
5	79 03 053 025	☒
6	10 89 010 102	
7	77 01 348 887	(a)
8	77 01 348 900	(a)
9	77 00 676 600	
10	06 06 436 200	
11	79 03 032 018	☒
12	77 03 066 153	
13	77 00 754 900	(b)
14	77 00 755 026	(c)
	77 00 755 028	(d)
	77 00 756 930	(e)
15	77 01 348 383	(b)

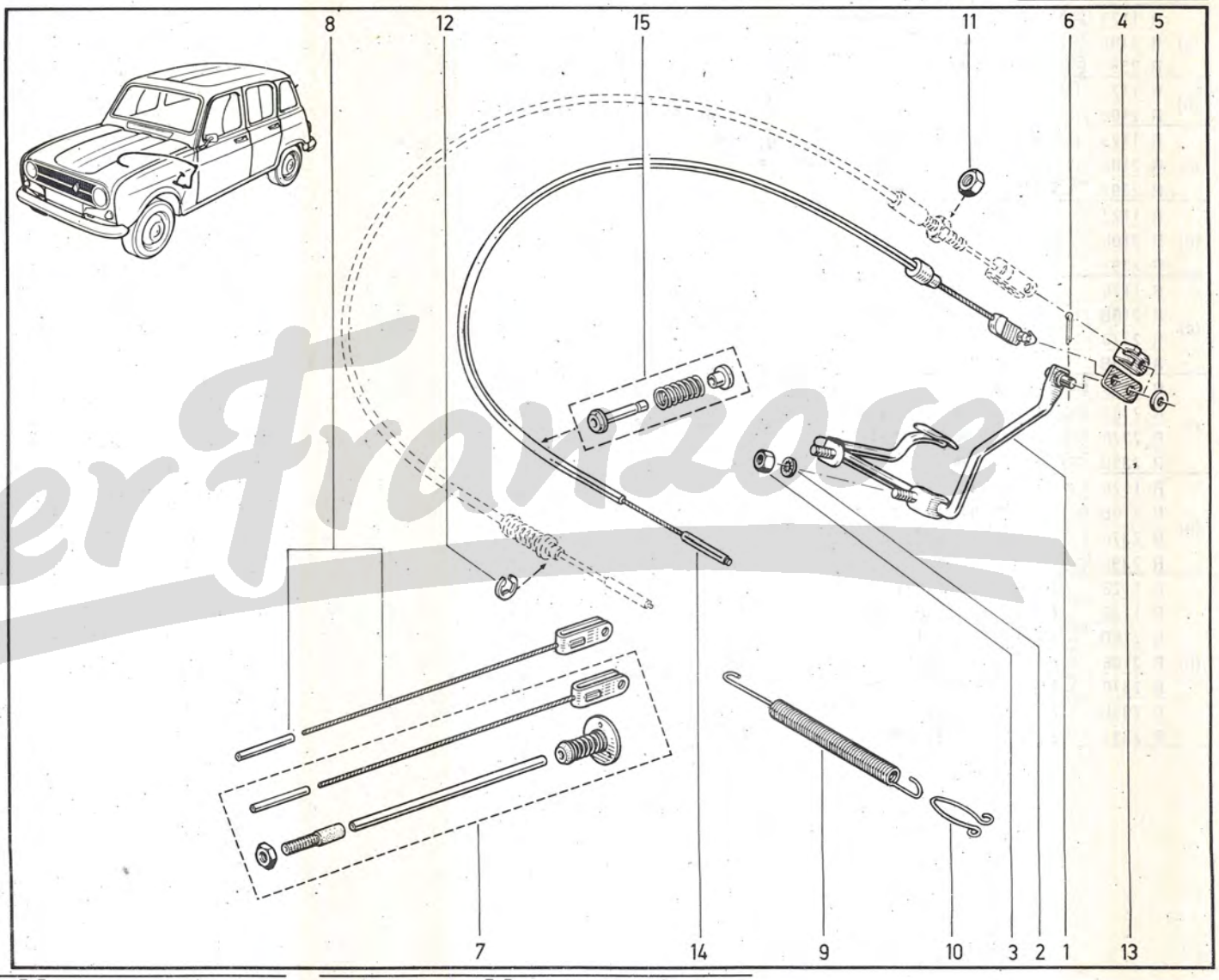

(a)	R 1123	n° ...	→	n°	2366800
	R 1128	n° ...	→	n°	461100
	R 2106	n° ...	→	n°	340600
	R 2370	n° ...	→	n°	361750
	R 2391	n° ...	→	n°	9430

(b)	R 1123	n°	2366801	→	n° ...
	R 1128	n°	461101	→	n° ...
	R 2106	n°	340601	→	n° ...
	R 2370	n°	361751	→	n° ...
	R 2391	n°	9431	→	n° ...

(c)	R 1123 /600	n°	2366801	→	n° ...
	R 2106 /600	n°	340601	→	n° ...
(d)	R 1128	n°	461101	→	n° ...
	R 2370	n°	361751	→	n° ...
(e)	R 1123 /870	n°	2366801	→	n° ...

DerFranzose

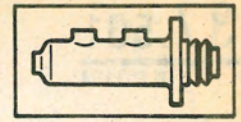

1	77	01	348	468	(a)	
	77	01	349	152	(b)	
	77	01	348	726	(c)	
2	77	01	019	337	(A)	
	77	01	020	651	(B)	
3	77	01	020	532	(A)	
	77	01	020	650	(B)	
4	77	01	020	652	† (B)	
	77	01	348	674	(B)	
5	77	01	348	673		
6	77	03	001	162	☒	
7	77	03	055	011	☒	
8	79	03	032	018	☒	

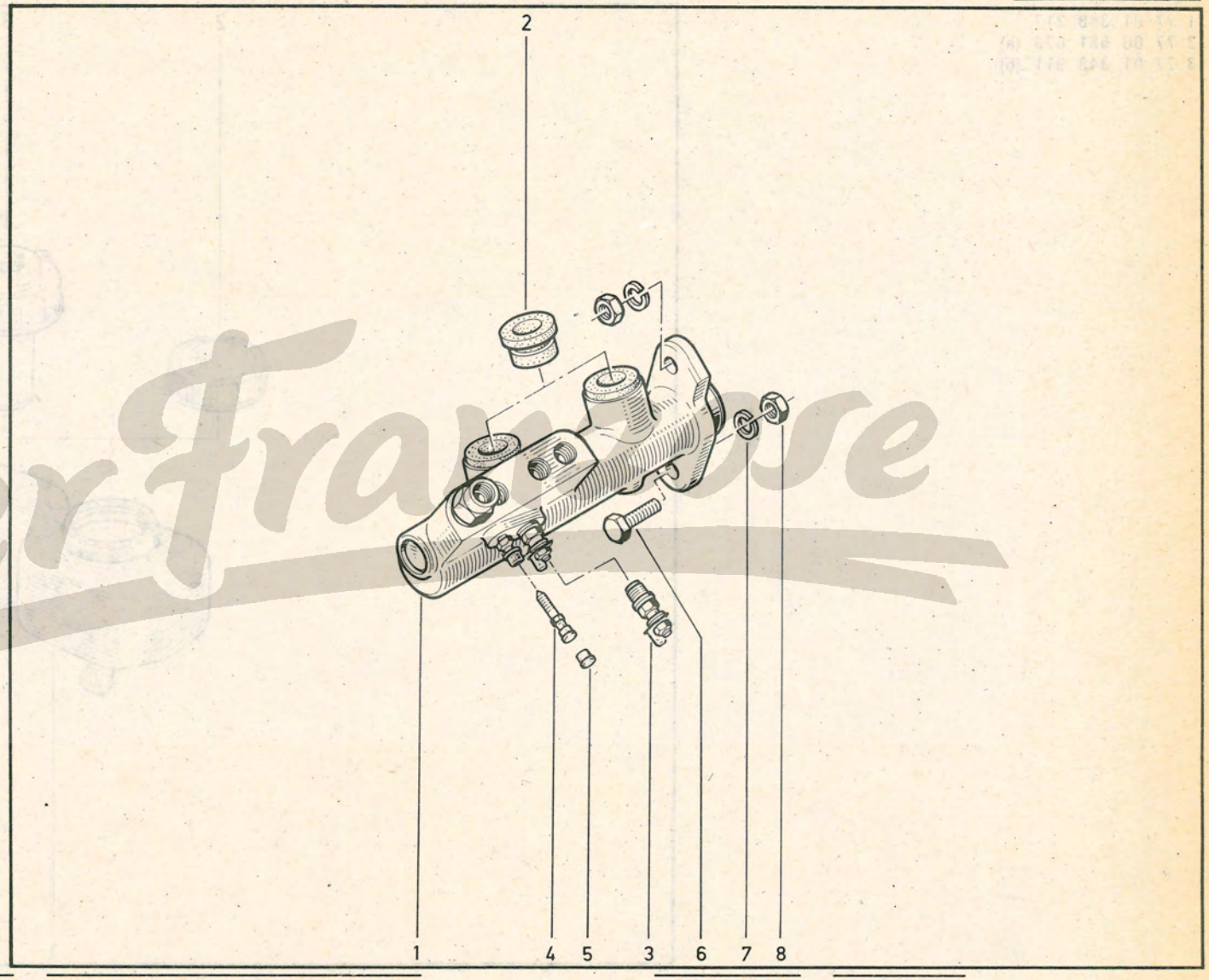

(a) R 1123, R 2106, R 2391

(b)
- R 1128 /104
- R 210B n° ... → n° **25500**
- R 2370 n° ... → n° **361750**
- R 239B n° ... → n° **2180**

(c)
- R 1128 /104
- R 210B n° **25501** → n° ...
- R 2370 n° **361751** → n° ...
- R 239B n° **2181** → n° ...

(A) DBA

(B) AP

DerFrancose

37.501

P.R.1104

1	77	01	348	217	
2	77	00	581	673	(a)
3	77	01	348	911	(b)

37.50.1

P.R. 1104

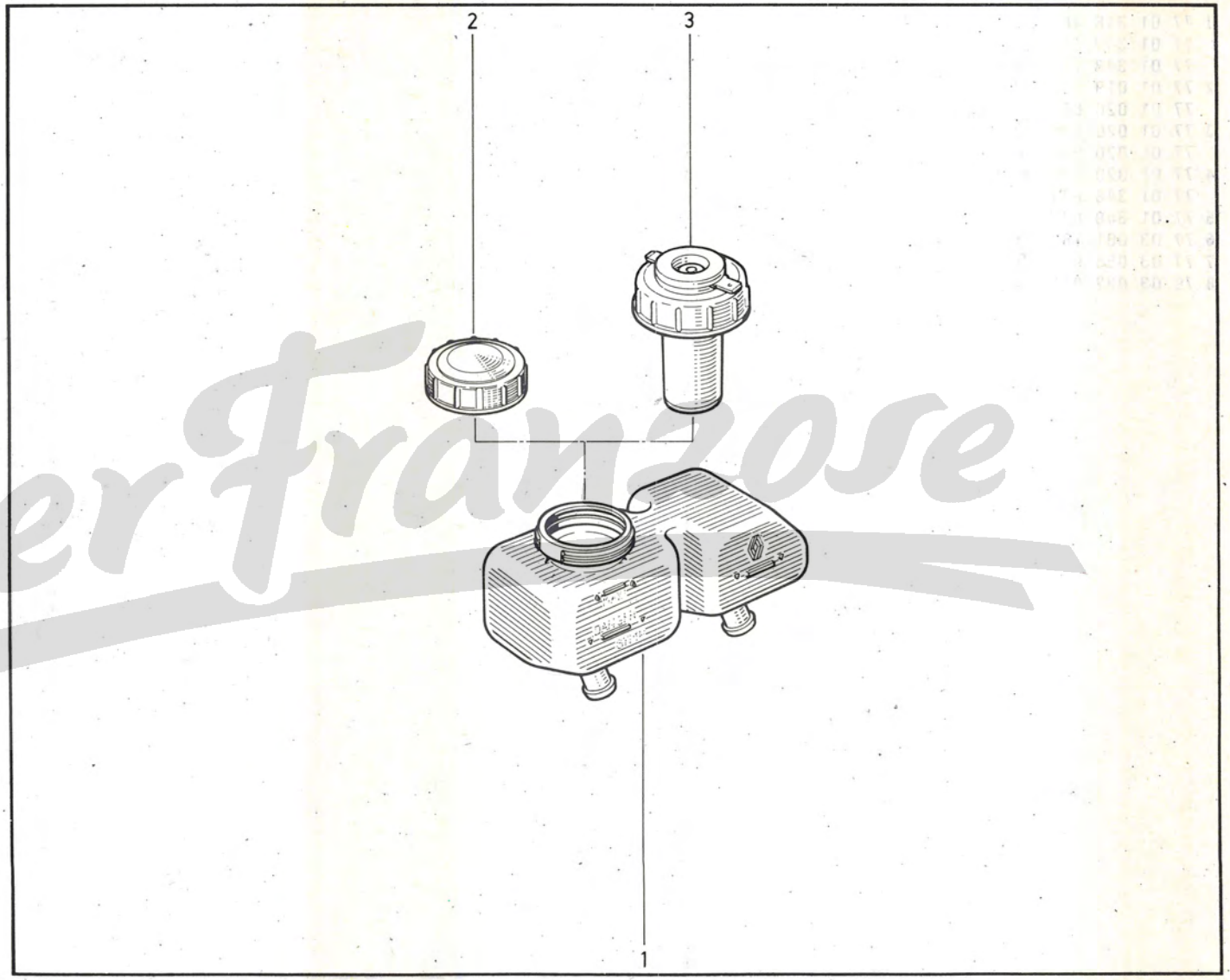

DerFranzose

(a)

R 1123					
R 1128 /104					
R 210B	n°	...	→	n°	**25500**
R 2106					
R 2370	n°	...	→	n°	**361750**
R 239B	n°	...	→	n°	**2180**
R 2391					

(b)

R 1128 /104					
R 210B	n°	**25501**	→	n°	...
R 2370	n°	**361751**	→	n°	...
R 239B	n°	**2181**	→	n°	...

Der Franzose

37.701

P.R.1104

37.70.1

P.R. 1104

1	77 00 685 455	(a)	
	77 01 348 257	(b)	
2	77 01 008 179		
3	77 01 004 843		
4	77 00 629 722		
5	77 03 001 138	☒	
6	79 03 056 012	☒	
7	77 03 001 123	☒	
8	79 03 056 008		
9	77 05 001 116		
10	79 03 044 011	☒	
11	77 03 053 434	☒	
12	60 00 011 318	(▶◀ (4250))	
13	77 00 506 115		
14	77 05 001 118		
15	77 03 001 114		
16	79 03 056 005	☒	
17	79 03 032 006	☒	
18	77 00 514 080		
19	77 00 629 723		
20	77 03 066 206		
21	77 00 514 841		
22	77 00 506 146	+	
	60 01 003 791		
23	77 00 615 758		
24	79 03 053 028	☒	
25	79 03 032 010	☒	

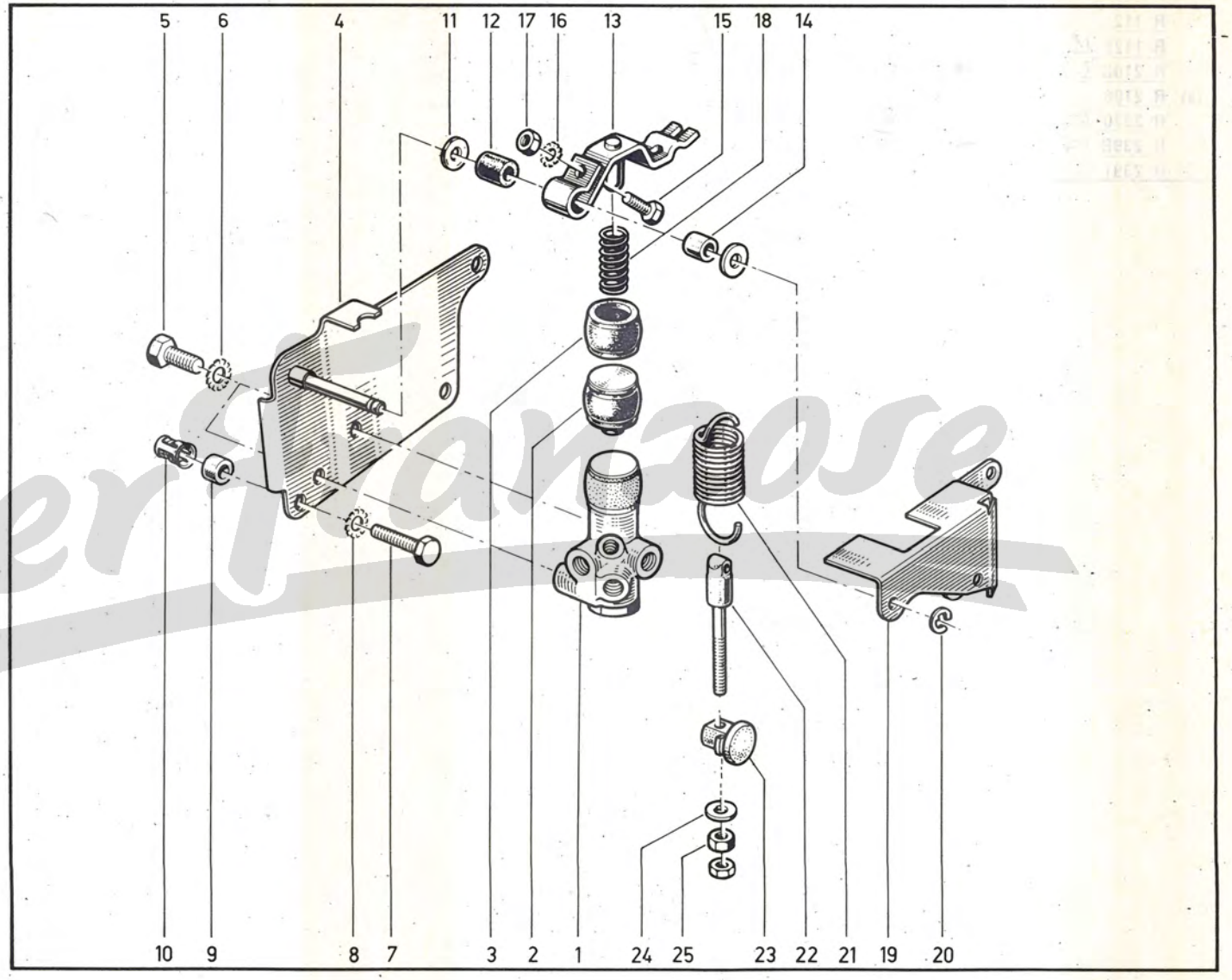

Der Clarose

	R 1123	
	R 1128 /104	
	R 210B	n° ... ➜ n° **25500**
(a)	R 2106	
	R 2370	n° ... ➜ n° **361750**
	R 239B	n° ... ➜ n° **2180**
	R 2391	

	R 1128 /104	
	R 210B	n° **25501** ➜ n° ...
(b)	R 2370	n° **361751** ➜ n° ...
	R 239B	n° **2181** ➜ n° ...

Der Franzose

37.801

P.R.1104

37.80.1

P.R. 1104

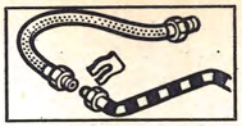

1	77 00 655 283	(X=150)
	77 01 459 935	(X=620)
	77 01 459 937	(X=750)
	77 01 461 137	(X=1100)
	77 01 461 269	(X=1700)
	77 01 461 273	(X=3300)
2	77 01 459 936	(X=620)
	77 01 459 938	(X=750)
	77 01 461 267	(X=1100)
	77 01 461 270	(X=1700)
	77 01 461 291	(X=3300)
3	77 01 460 161	(X=620)
	77 01 461 282	(X=750)
	77 01 461 136	(X=1100)
	77 01 461 271	(X=1700)
	77 01 461 274	(X=3300)
4	77 01 461 268	(X=1100)
	77 01 461 272	(X=1700)
	77 01 461 275	(X=3300)
5	77 00 523 490	(X=3/8")
	77 00 611 519	(X=7/16")
	77 00 539 476	(X=10)
	77 00 584 760	(X=12)
6	77 00 550 741	
7	38 01 815 000	(5000)
8	77 05 026 258	✂ 1m
9	77 04 001 927	(a)
	77 04 001 924	(b)
10	77 03 062 001	
11	77 00 560 788	
12	77 01 348 773	†
	77 04 001 957	

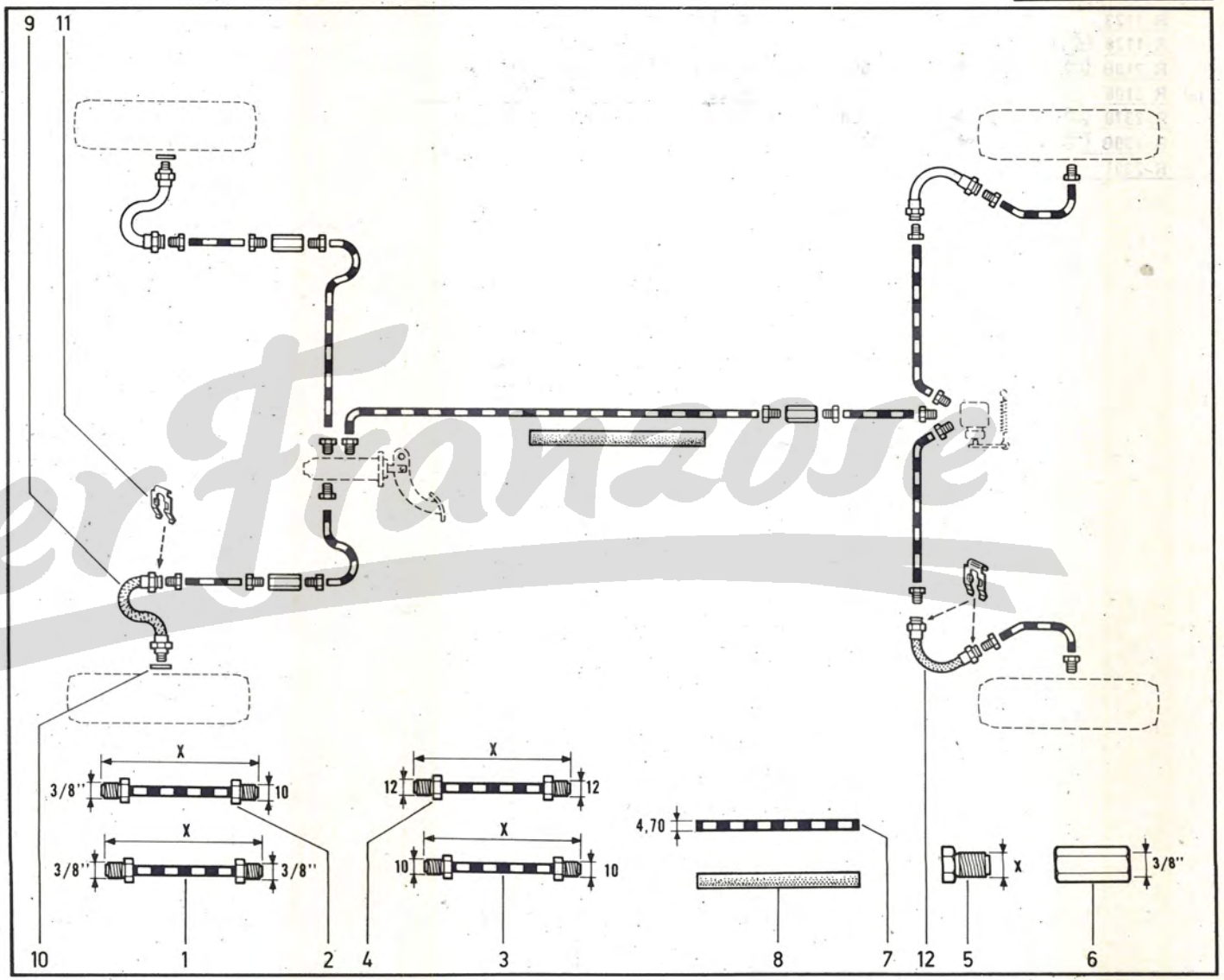

(a)	R 1123	
	R 1128 /104	
	R 2106	
	R 2391	

(b)	R 1128 /104	
	R 210B	
	R 2370	
	R 239B	

DerFranzose

37.821

P.R.1104

37.82.1

P.R. 1104

1	77 00 655 283	(X=150)
	77 01 459 935	(X=620)
	77 01 459 937	(X=750)
	77 01 461 137	(X=1100)
	77 01 461 269	(X=1700)
	77 01 461 273	(X=3300)
2	77 01 459 936	(X=620)
	77 01 459 938	(X=750)
	77 01 461 267	(X=1100)
	77 01 461 270	(X=1700)
	77 01 461 291	(X=3300)
3	77 01 460 161	(X=620)
	77 01 461 282	(X=750)
	77 01 461 136	(X=1100)
	77 01 461 271	(X=1700)
	77 01 461 274	(X=3300)
4	77 01 461 268	(X=1100)
	77 01 461 272	(X=1700)
	77 01 461 275	(X=3300)
5	77 00 523 490	(X=3/8")
	77 00 611 519	(X=7/16")
	77 00 539 476	(X=10)
	77 00 584 760	(X=12)
6	77 00 550 741	
7	38 01 815 000	(⧓5000)
8	77 05 026 258	✂ 1m
9	77 04 001 927	(a)
	77 04 001 924	(b)
10	77 03 062 001	
11	77 00 560 788	
12	77 01 348 773	†
	77 04 001 957	
13	77 00 548 386	≠ (1)
	77 00 637 182	≠ (1)
	77 00 565 234	(2)

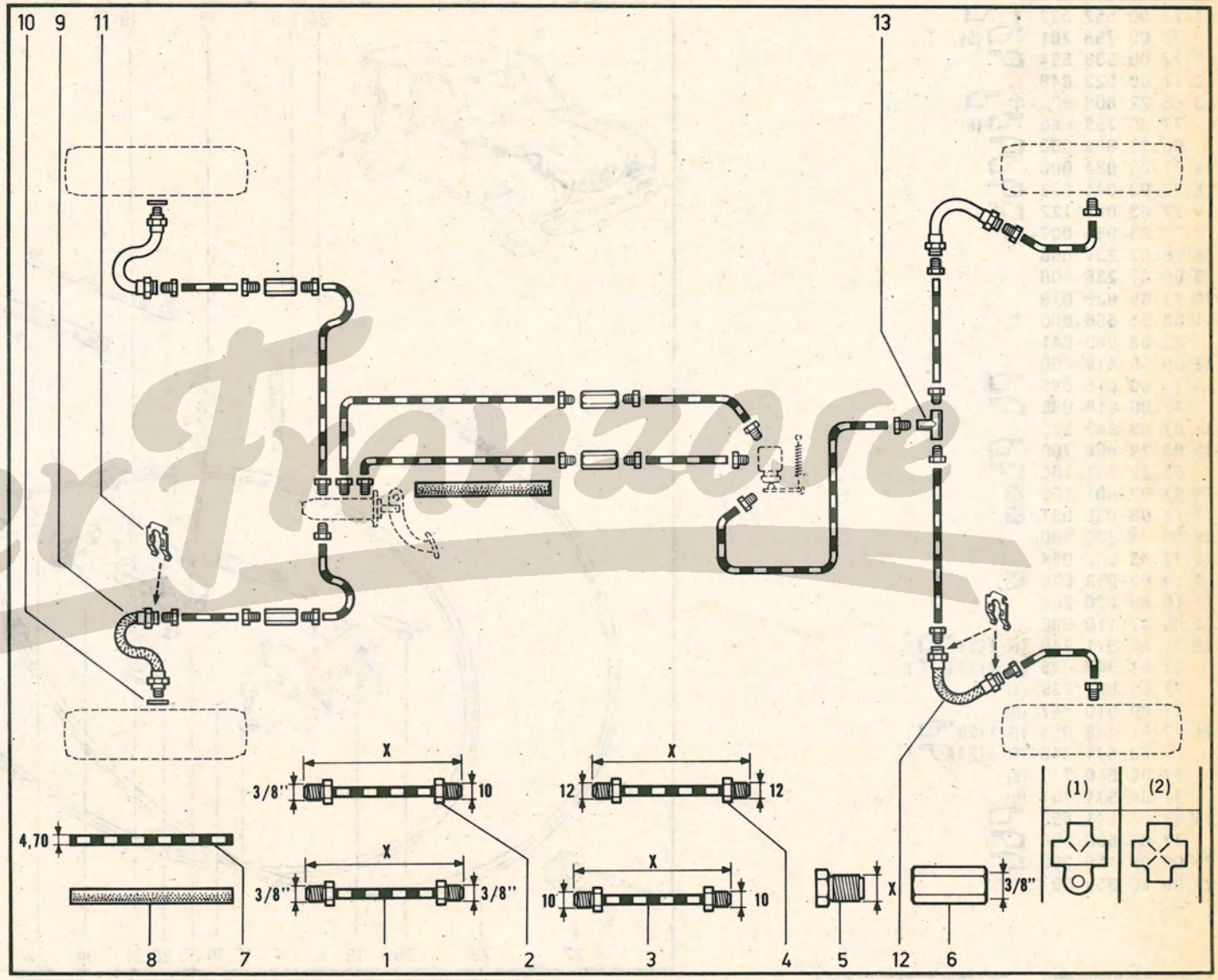

(a)	R 1123	(b)	R 1128 /104
	R 1128 /104		R 210B
	R 2106		R 2370
	R 2391		R 239B

Der Praxis

38.011

P.R.1104

R 1123
R 2106
R 2391

38.01.1

P.R. 1104

1	77	00	552	333	†	
	77	00	758	201		(59)
	77	00	538	594		
2	77	00	523	049		
3	08	22	808	900	†	
	77	00	759	660		(61)
	08	23	886	000		
4	77	03	034	008		
5	77	03	044	033		
6	77	03	001	122		
7	77	03	055	007		
8	06	07	237	000		
9	06	07	236	900		
10	77	05	035	019		
11	08	51	666	000	†	
	77	03	080	041		
12	05	56	419	200		
13	77	00	615	095		
	77	00	615	093		
14	07	06	347	300		
15	08	22	808	700		
	08	22	831	100		
16	77	03	001	138	☒	
17	77	03	055	031	☒	
18	08	24	376	400		
19	77	03	050	054		
20	79	03	053	028	☒	
21	10	89	020	202		
22	06	07	110	900		
23	77	00	571	740	(R 1123)	
	77	01	348	035	(R 1123)	
	77	00	571	739	(a)	
	77	00	510	747	(b)	
24	77	01	348	035	(R 1123)	
	77	00	571	740	(R 1123)	
	77	00	510	747	(a)	
	77	00	571	741	(b)	
25	77	00	511	650		
	77	00	630	506		
26	06	06	436	200		
27	05	56	353	207		

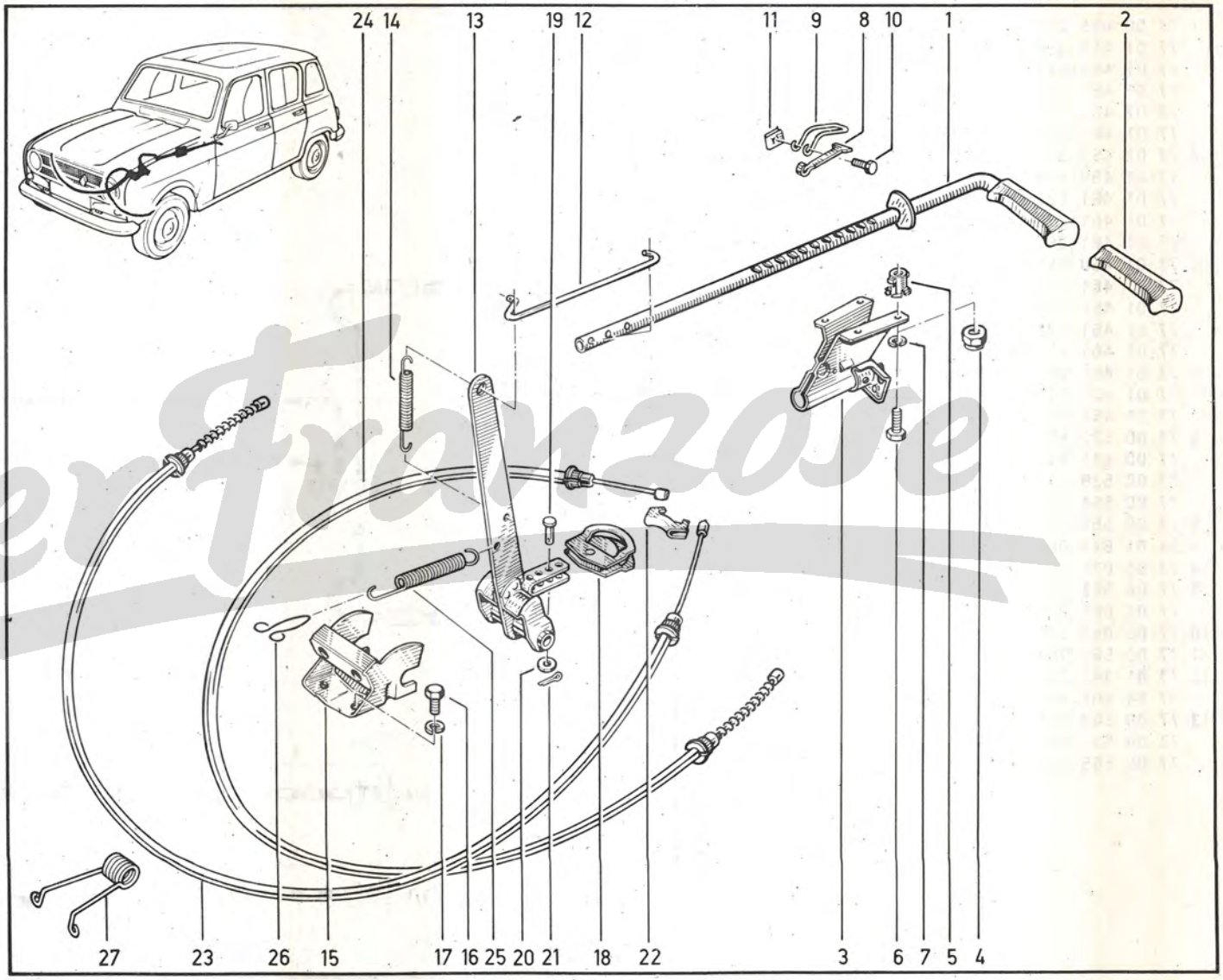

(a) R 2106, R 2391

(b) R 2106, R 2391

(59) 77 00 759 660- 1-

(61) 77 00 758 201- 1-

DerFranzose

(a)

1	77	02	106	204		
2	77	02	106	205		
3	77	02	106	471		
4	77	02	106	209		
5	77	02	106	211		
6	06	08	055	100		
7	06	08	517	202		
8	77	00	528	650		
9	06	08	169	900		
10	77	03	067	069		
11	77	03	001	123	☒	
12	77	03	055	007		
13	79	03	053	028	☒	
14	77	00	525	071		
15	77	03	001	138	☒	
16	79	03	056	012	☒	
17	79	03	032	012	☒	
18	77	03	001	634		
19	77	03	055	031	☒	
20	77	03	053	036		
21	77	00	679	715	(R 2370)	
22	77	03	044	070	(R 2370)	
23	77	03	001	236	☒ (R 2370)	
24	79	03	056	012	☒ (R 2370)	
25	77	05	001	133	(R 2370)	

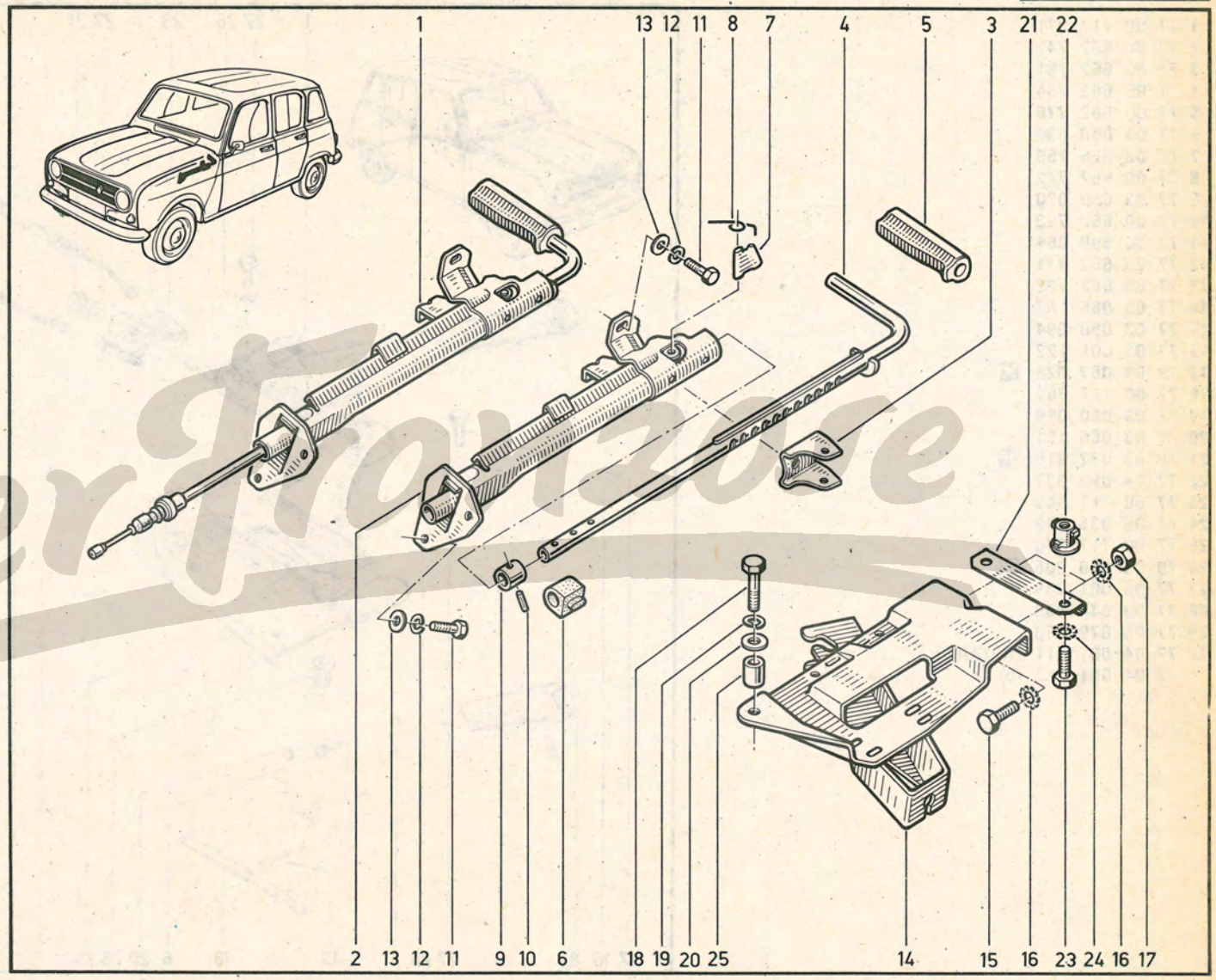

(a)

R 1128	/100	n° ... ➜ n° **390245**
	/100/104/600	n° ... ➜ n° **414669**
R 210B		n° ... ➜ n° **15200**
R 2370	/100	n° ... ➜ n° **311007**
	/100/600	n° ... ➜ n° **326499**
R 239B		n° ... ➜ n° **479**

DerFrontose

38.031

P.R.1104

(a)

38.03.1

P.R. 1104

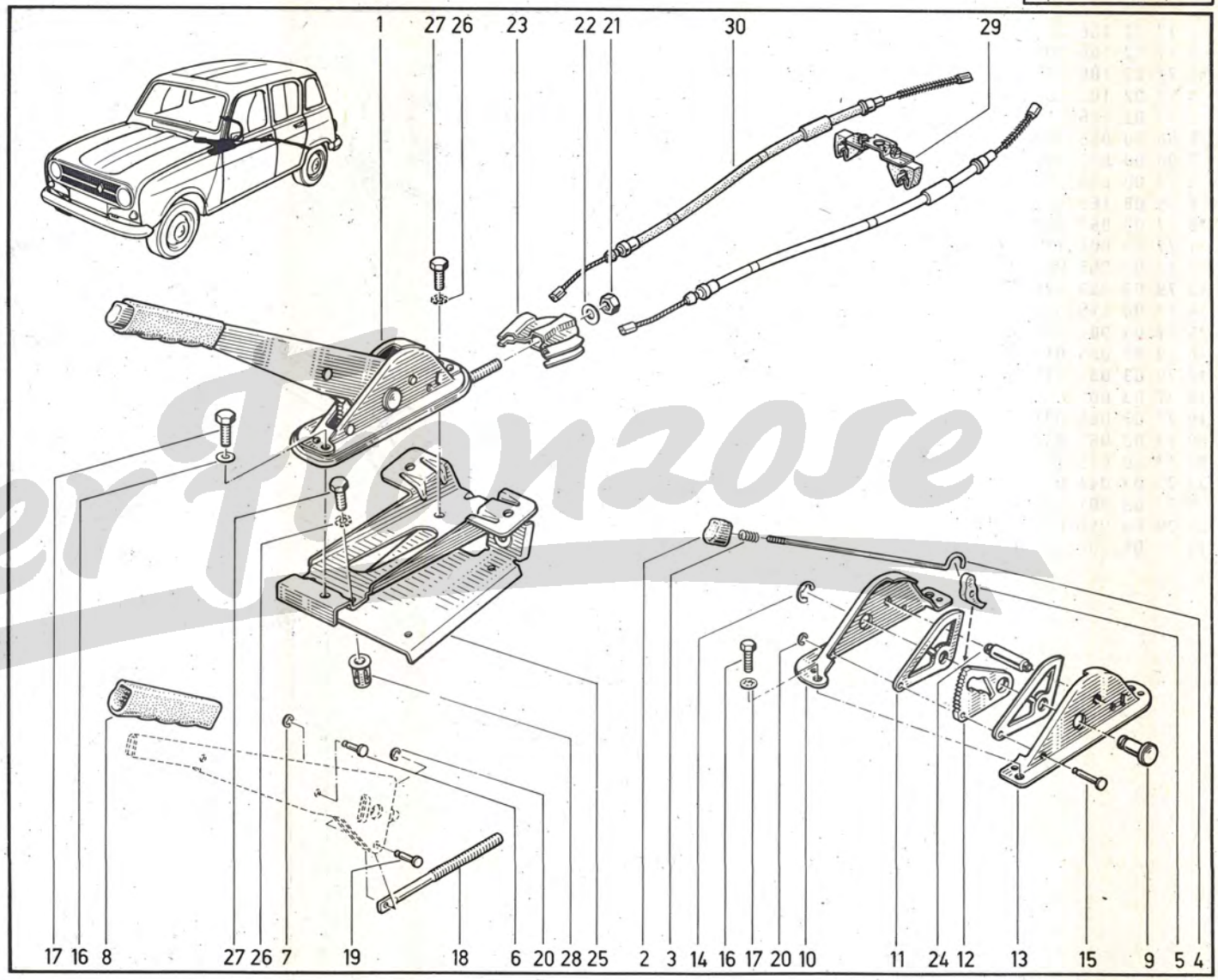

1	77	00	717	371		
2	77	00	662	741		
3	77	00	662	781		
4	77	00	662	784		
5	77	00	662	770		
6	77	03	050	033		
7	77	03	066	150		
8	77	00	662	742		
9	77	03	050	070		
10	77	00	662	783		
11	77	00	699	064		
12	77	00	662	771		
13	77	00	662	782		
14	77	03	066	162		
15	77	03	050	094		
16	77	03	001	122		
17	79	03	053	028	☒	
18	77	00	717	367		
19	77	03	050	069		
20	77	03	066	151		
21	79	03	032	018	☒	
22	77	03	053	037		
23	77	00	717	369		
24	77	05	035	073		
25	77	00	717	370		
26	79	03	056	005	☒	
27	77	03	001	369		
28	77	03	044	059		
29	77	03	079	233		
30	77	04	001	811	(R 2370)	
	77	04	001	812	(b)	

Der Franzose

	R 1128	/104
		/100 n° **390246** ➜ n° ...
		/100/104/600 n° **414670** ➜ n° ...
(a)	R 210B	n° **15201** ➜ n° ...
	R 2370	/100 n° **311008** ➜ n° ...
		/100/600 n° **326500** ➜ n° ...
	R 239B	n° **480** ➜ n° ...

	R 1128
(b)	R 210B
	R 239B

Der Franzose

(a)

1	77 02 108 773	(b)	
	77 02 107 376	(R 2370)	
2	77 00 676 587		
3	77 03 001 118		
4	77 03 055 007		
5	77 03 034 008		
6	77 00 652 038		
7	77 00 529 578		
8	77 00 525 039		
9	77 00 525 053		
10	77 00 527 041		
11	77 01 348 724		
12	79 03 057 012		
13	79 03 053 050	☒	
14	77 00 558 187		
15	77 03 050 052		
16	77 03 053 032		
17	10 89 020 202		
18	77 01 348 267		
19	77 03 001 123	☒	
20	79 03 056 008		
21	79 03 032 010	☒	
22	77 03 001 138	☒	
23	77 03 055 031	☒	
24	79 03 032 012	☒	
25	77 00 553 269	†	
	77 05 026 528		
26	77 01 348 269		
27	77 00 564 355	(c)	
28	77 03 001 596	(c)	
29	77 03 055 011	☒ (c)	
30	77 00 676 493	(R 2370)	
31	77 03 001 136	(R 2370)	
32	79 03 056 012	☒ (R 2370)	
33	79 03 032 012	☒ (R 2370)	
34	77 00 676 492	(R 2370)	
35	77 00 526 711	(R 2370)	

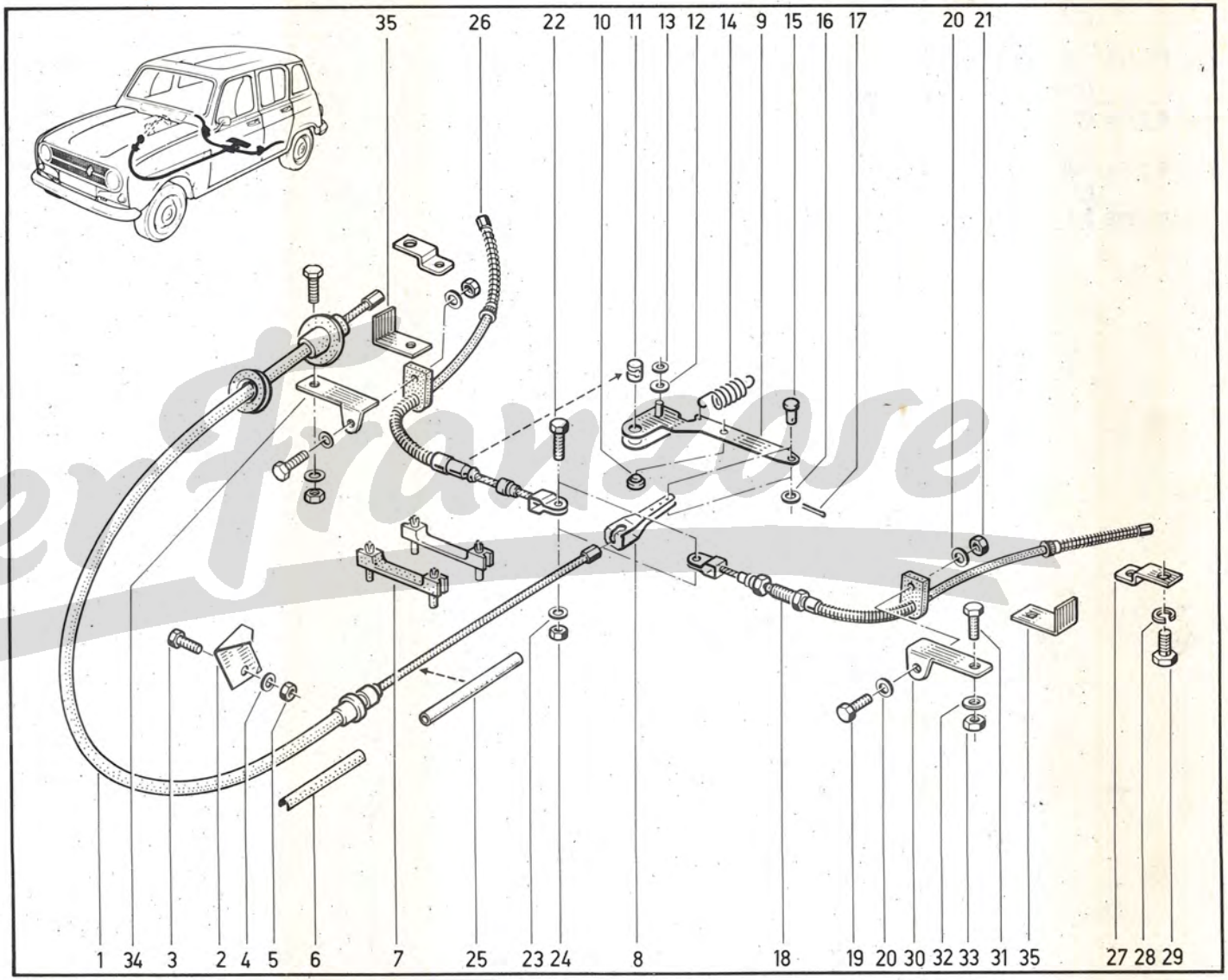

(a)
- R 1128 /100 n° ... → n° **390245**
- R 1128 /100/104/600 n° ... → n° **414669**
- R 210B n° ... → n° **15200**
- R 2370 /100 n° ... → n° **311007**
- R 2370 /100/600 n° ... → n° **326499**
- R 239B n° ... → n° **479**

(b)
- R 1128 /104/600
- R 210B
- R 239B

(c)
- R 1128 /104
- R 210B
- R 239B

DerFranzose

38.201
P.R.1104

38.20.1
P.R. 1104

1	77	01	462	560	†	(a)
	77	01	565	471		(a)
	77	01	462	561	†	(b)
	77	01	565	472		(b)
	77	01	462	562	†	(c)
	77	01	565	473		(c)
	77	01	565	474		(d)
2	77	00	526	565		
3	06	08	336	000		
4	06	08	335	900		
5	77	00	568	021		(X=50)
6	06	08	330	700		
7	77	00	665	913		
8	06	08	330	902		
9	77	03	001	125	☒	
10	77	03	034	008		
11	77	00	561	164		(e)
12	77	03	073	093		
13	06	08	330	500		
14	79	03	053	045		(e)
15	79	03	032	018	☒	(e)
16	77	00	532	414		
17	77	00	520	531		
18	08	55	958	900	†	
	77	03	066	321		
19	77	00	583	853		(f)
20	77	00	615	494		(c)
21	79	03	056	027		(c)
22	79	03	032	010	☒	(c)
23	77	03	066	322		(c)

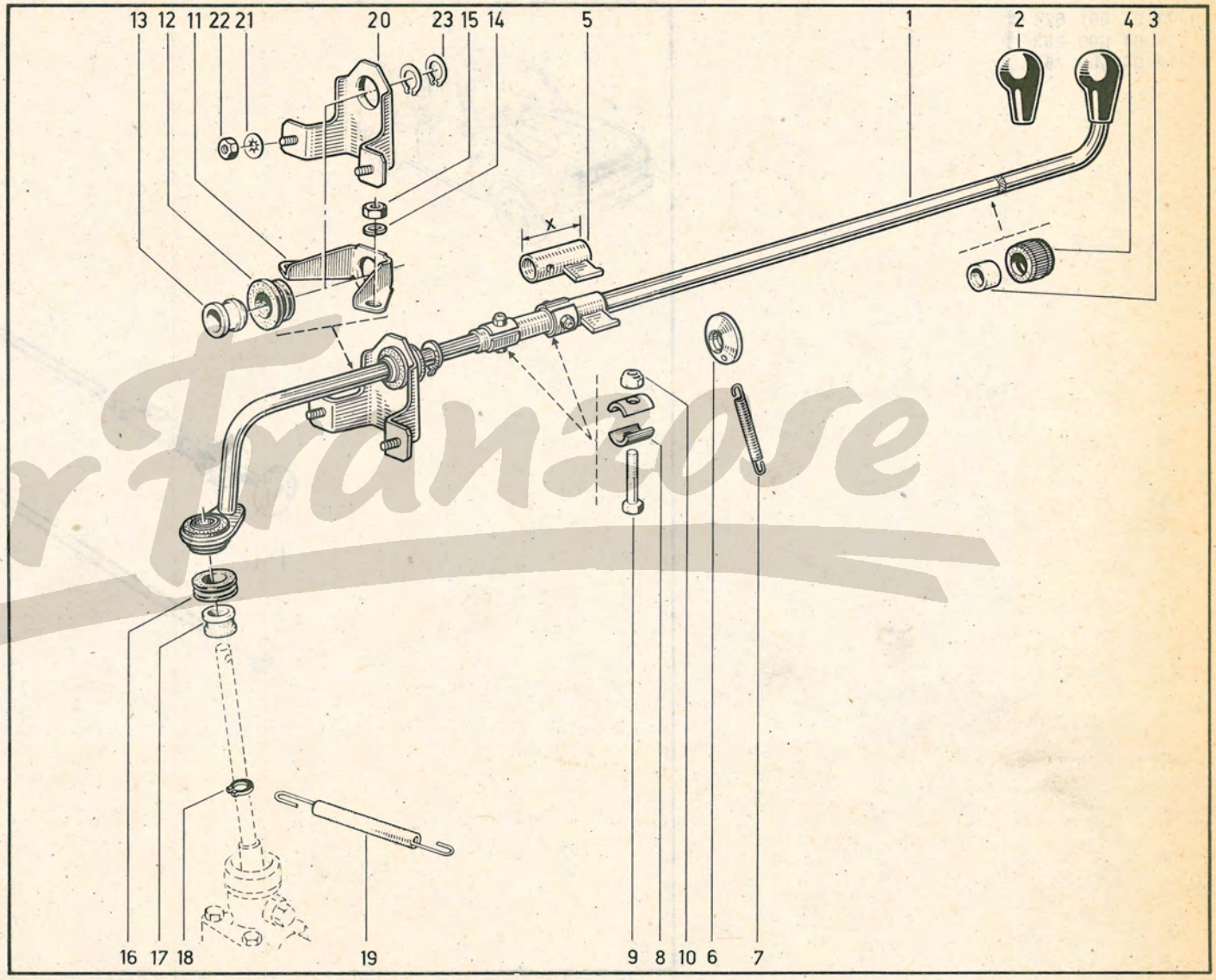

(a) R 1123, R 2106, R 2391

(b) R 1123, R 2106, R 2391

(c) R 1128, R 210B, R 2370, R 239B

(d) R 1128, R 2370

(e) R 1123, R 2106, R 2391

(f) R 1128, R 210B, R 2370, R 239B, R 2391

Der Franzose

1 77 04 001 624 †
77 04 003 283 †
77 04 003 767

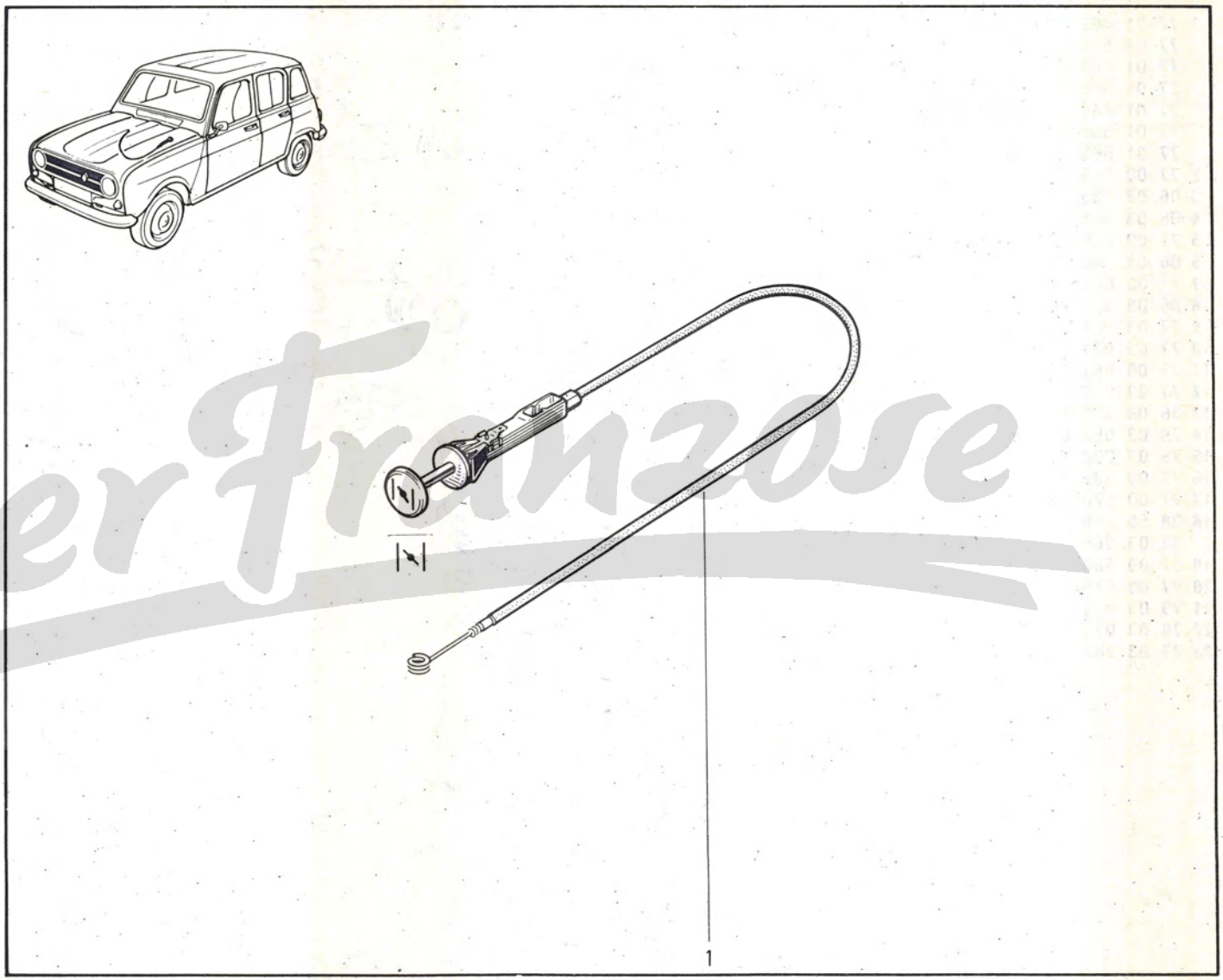

DerFranzose

1	77	01	462	681		(38)
	77	01	462	682		
2	77	01	462	683		(38)
	77	01	462	684		
3	77	01	463	350		

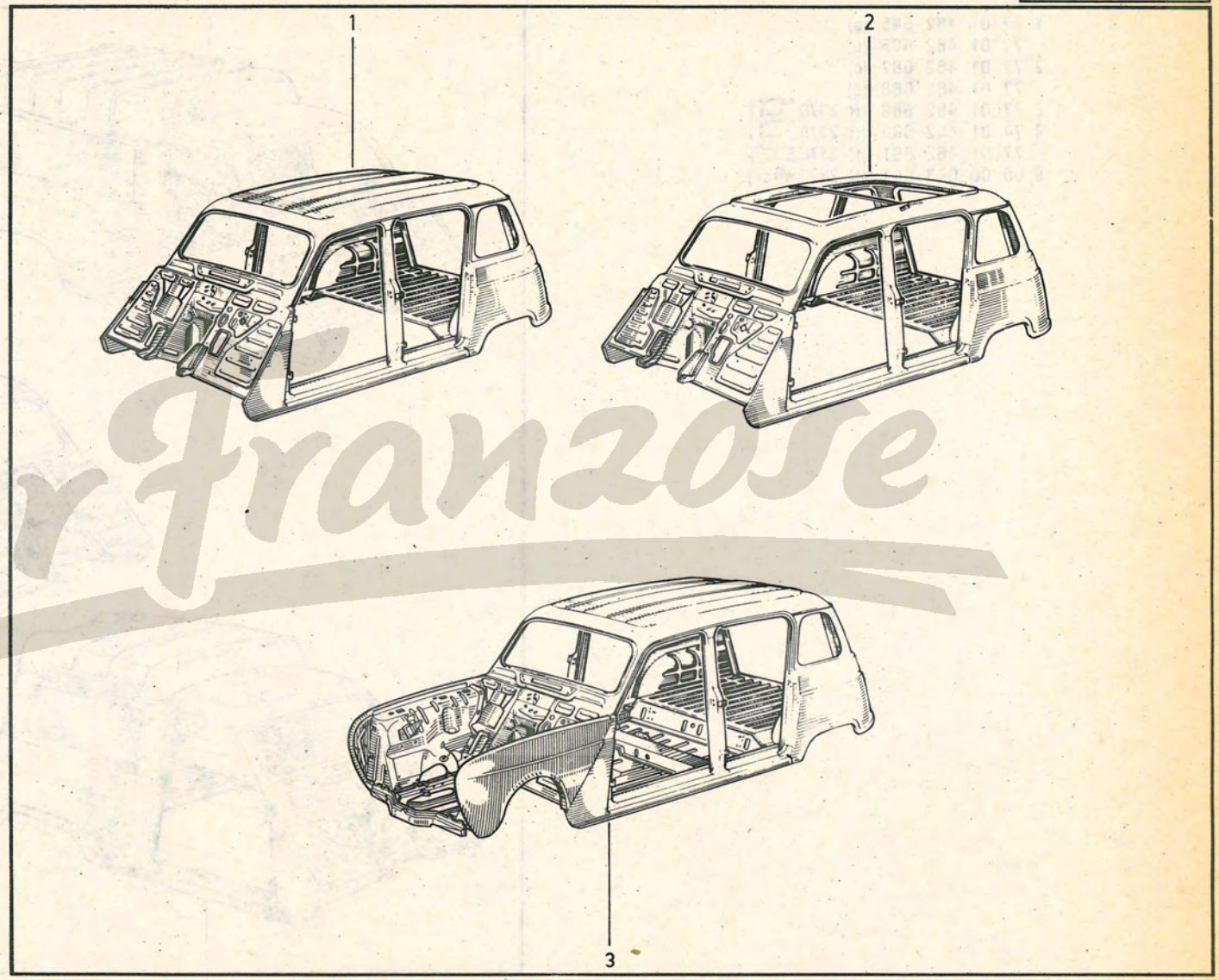

Der Franzose

(38) R 1123 /104
R 1128 /104
77 03 074 093- 2-
77 03 074 149- 2-

1	77	01	462	685	(a)
	77	01	462	686	(b)
2	77	01	462	687	(c)
	77	01	462	688	(b)
3	77	01	462	689	(R 2370)
4	77	01	462	690	(R 2370)
	77	01	462	691	(R 2370)
5	60	00	043	041	(R 2370)

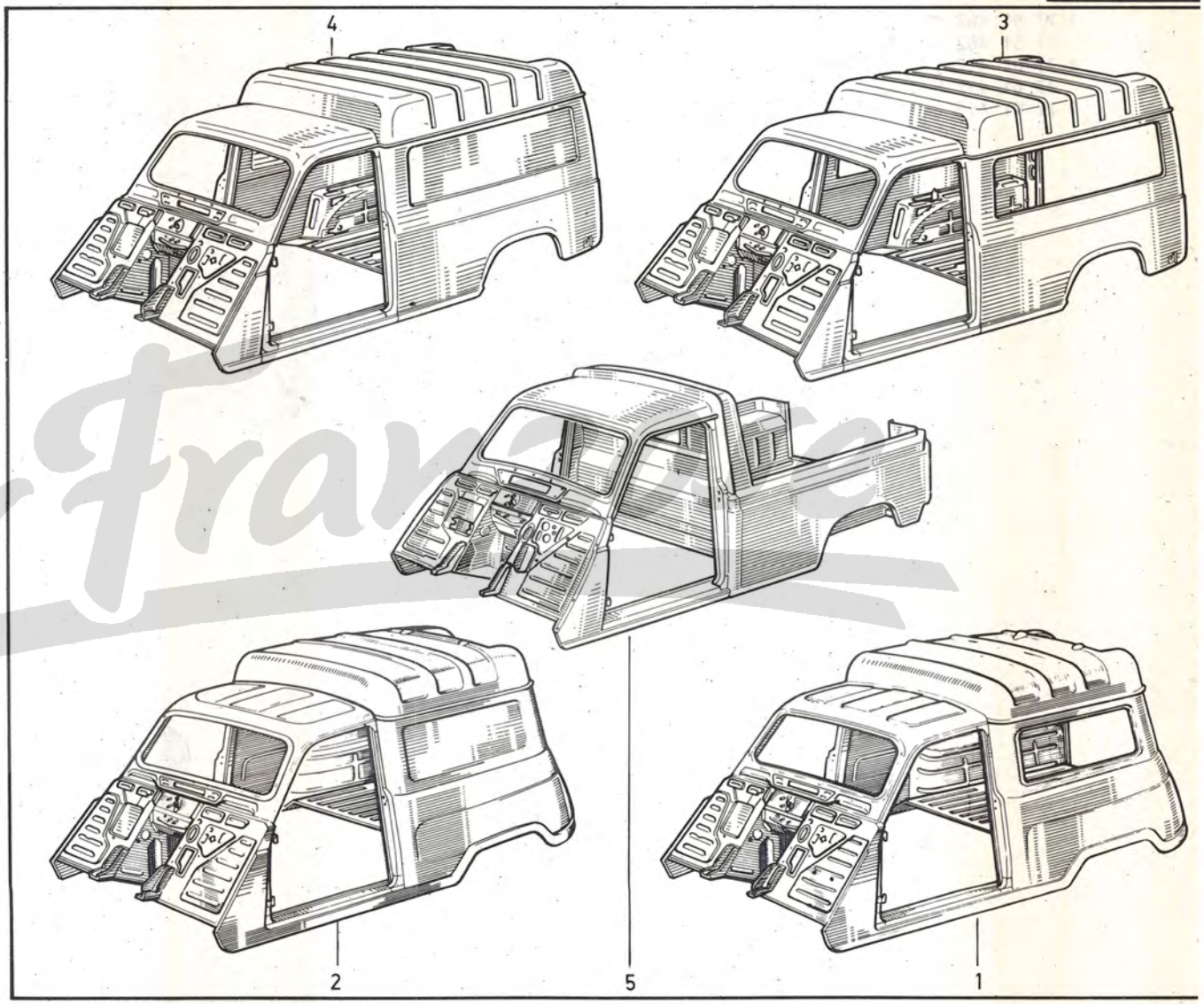

(a) R 2106, R 239B, R 2391

(b) R 2106, R 2391

(c) R 210B, R 2106, R 2391

40.901

P.R.1104

40 90.1

P.R. 1104

1	77	03	001	236	☒	
2	79	03	056	029		
3	79	03	032	012	☒	
4	77	03	044	065		
5	77	03	001	138	☒	(a)
	77	03	001	236	☒	(R 2370)
6	77	03	001	136		(a)
	77	03	001	138	☒	(R 2370)
7	77	03	046	032		
8	77	03	001	142		
9	77	03	001	142		(a)
	77	03	001	614		(R 2370)
10	79	03	053	038	☒	
11	77	03	001	142		(b)
	77	03	001	236	☒	(a)
12	08	24	346	800	†	(c)
	77	00	760	137		(c)
13	79	03	053	038	☒	(R 2370)
14	08	24	346	800	†	(d)
	77	00	760	137		(d)
15	77	03	001	482		
16	79	03	053	043	☒	
17	79	03	056	014	☒	
18	79	03	053	043	☒	
19	77	03	055	011	☒	
20	79	03	032	018	☒	

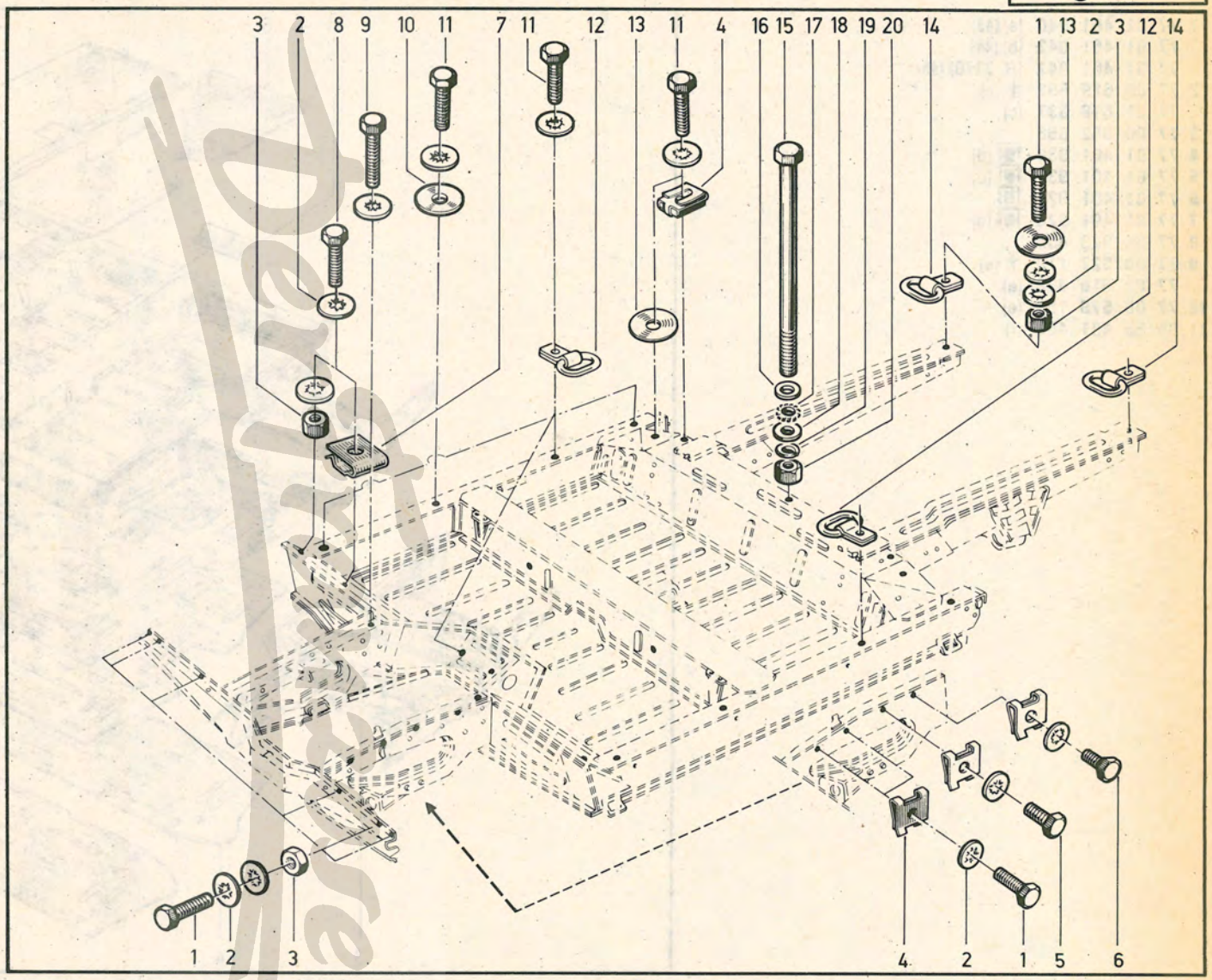

(a)
- R 1123
- R 1128
- R 210B
- R 2106
- R 239B
- R 2391

(b)
- R 1123
- R 1128
- R 2370

(c)
- R 210B
- R 2106 3J /100/120/122

(d)
- R 210B
- R 2106 3J /100/120/122
- R 2370 3J /100/120
- 4J /166

41.011

P.R.1104

1	77	01	461	040		(a) (43)
	77	01	461	042		(b) (44)
	77	01	461	041		(R 2370) (45)
2	77	00	619	692	†	(c)
	77	01	618	337		(c)
3	77	00	652	853		
4	77	01	401	938	■	(d)
5	77	01	401	937	■	(d)
6	77	01	401	927	■	
7	77	01	401	928	■	(d)
8	77	01	023	405		
9	77	00	627	110	†	(e)
	77	01	618	338		(e)
10	77	00	579	151		(e)
11	05	55	431	400		(f)

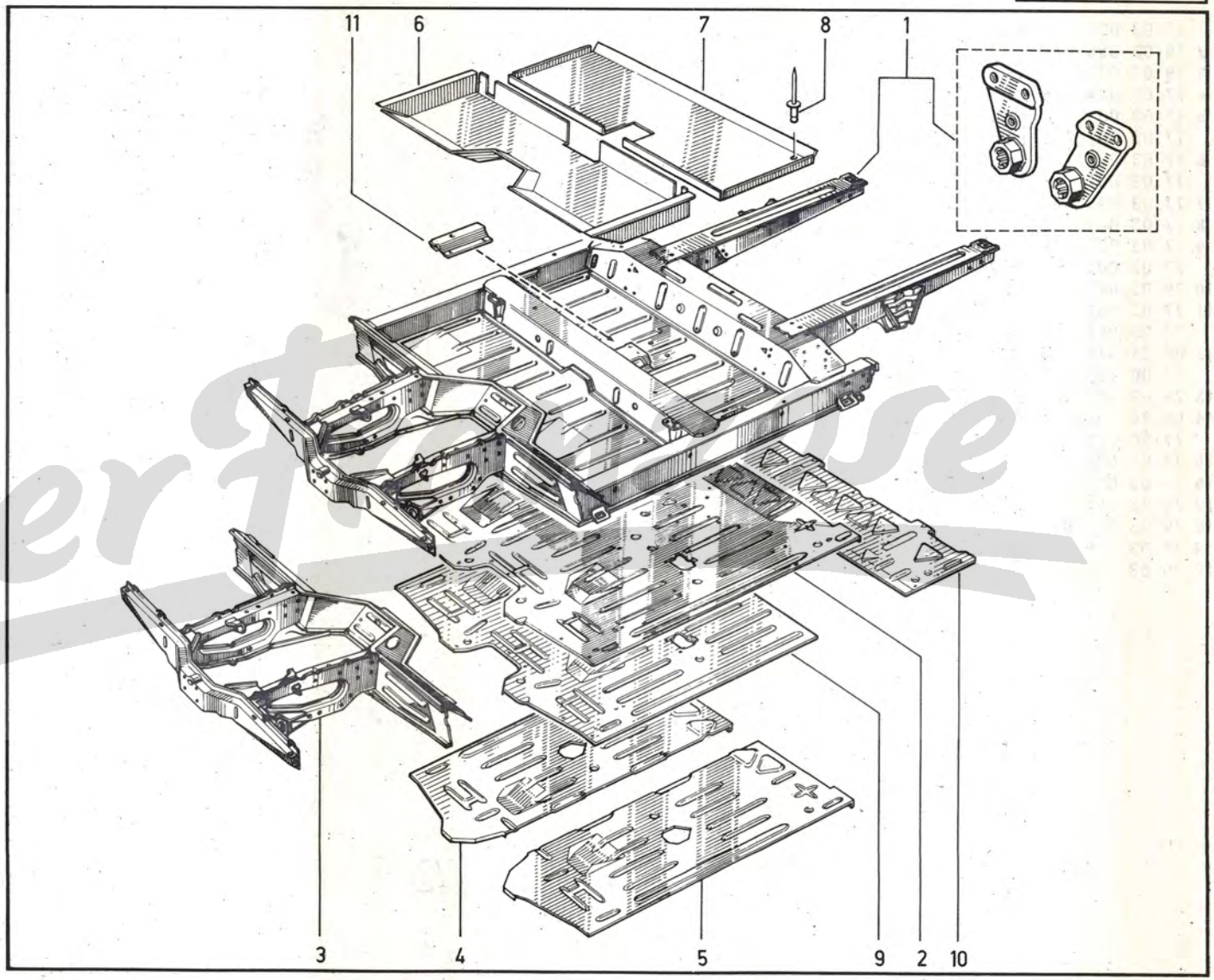

Der Katalog

(a)	R 1123 /576/577/870/871
	R 1128
	R 210B
	R 2106 /576/577/870/871
	R 239B
(b)	R 1123 /576/577/870/871
	R 2106 /576/577/870/871
	R 2391
(c)	R 1123 /576/577/870/871
	R 210B
	R 2106 /576/577/870/871
	R 239B
(d)	R 1123
	R 1128
	R 210B
	R 2106
	R 239B
	R 2391
(e)	R 1123 /576/577/870/871
	R 2106 /576/577/870/871
	R 2370
	R 2391
(f)	R 1123
	R 1128 n° ... → n° 390245
	R 210B n° ... → n° 414669
	R 2106
	R 2370 n° ... → n° 311007
	R 239B n° ... → n° 489
	R 2391

(43)	R 1123 /576/577/870/871
	R 1128 n° ... → n° 390245
	R 210B n° ... → n° 414669
	R 2106 /576/577/870/871
	R 239B n° ... → n° 489
	05 55 431 400- 1-
	77 03 074 035- 4-
	77 03 074 150- 2-
(44)	R 1123 /576/577/870/871
	R 2106 /576/577/870/871
	R 2391
	.05 55 431 400- 1-
	77 03 074 035- 4-
	77 03 074 150- 2-
(45)	R 2370 n° ... → n° 311007
	05 55 431 400- 1-
	77 03 074 035- 4-
	77 03 074 150- 2-

Der Franzose

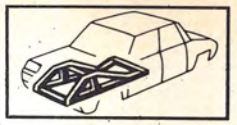

1	77	01	562	417		
2	77	00	505	279		
3	77	00	525	403		
4	06	08	170	600		
5	77	00	570	479	(a)	
6	77	01	562	418		
7	77	00	505	280		
8	06	08	170	600		
9	77	03	001	120		☒
10	79	03	056	008		
11	79	03	032	010		☒
12	08	20	664	400		
13	03	54	239	300		
14	77	00	652	820		
15	77	00	523	432	(b)	
16	77	00	507	728	(b)	
17	79	03	056	012		☒
18	79	03	032	012		☒
19	77	00	580	659	(b)	
20	77	03	001	122		
21	79	03	053	028		☒
22	79	03	032	010		☒
23	77	00	616	181	(b)	

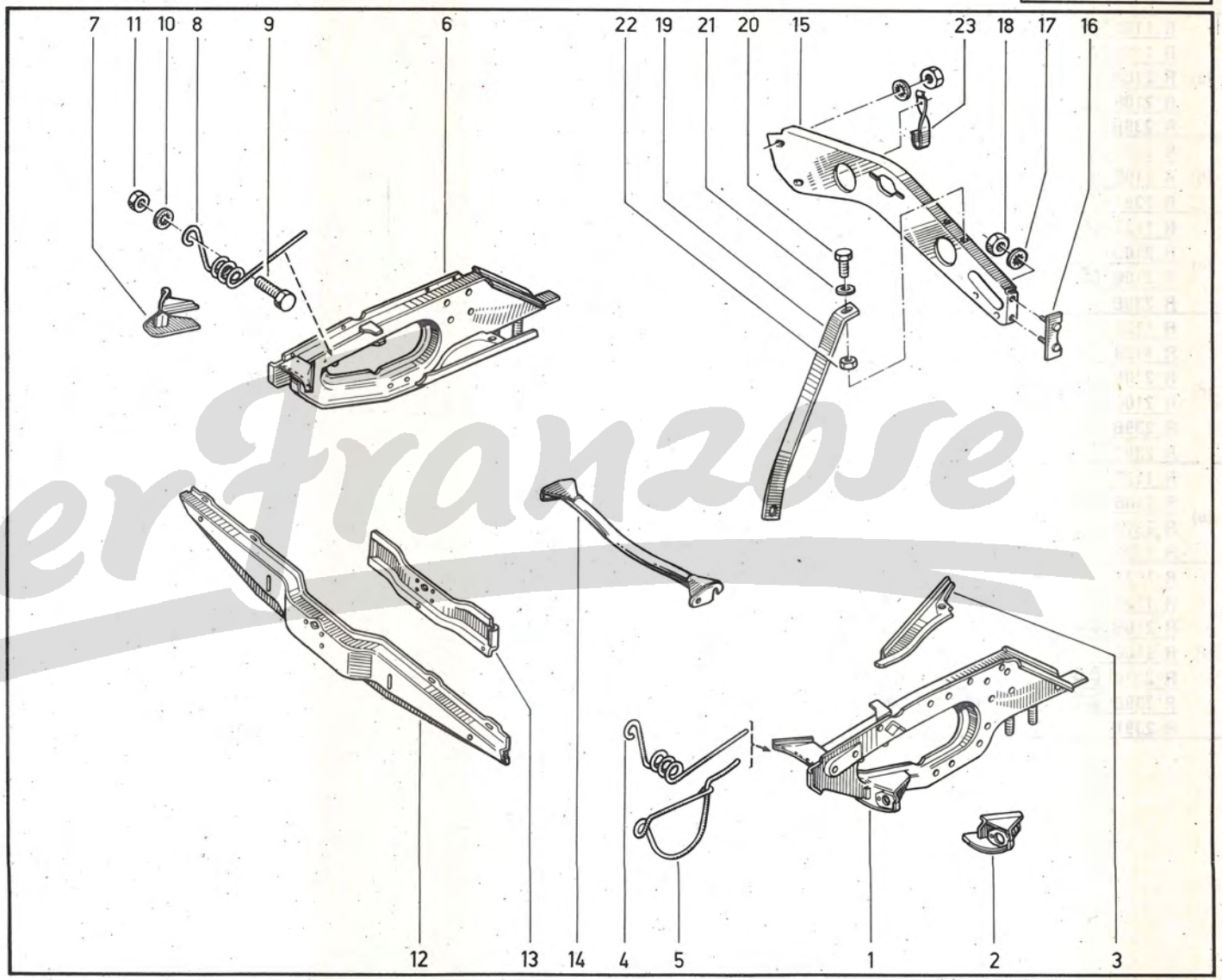

(a)	R 1123
	R 2106
	R 2391

(b)	R 1128
	R 210B
	R 2370
	R 239B

DerFranzose

1	77	00	548	424	
2	77	00	548	521	
3	77	03	053	037	
4	79	03	056	014	☒
5	79	03	032	018	☒
6	77	00	653	075	(a)
	77	00	579	153	(R 2370)
7	77	00	653	074	(a)
	77	00	578	291	(R 2370)
8	08	20	437	700	
9	02	56	203	300	
10	77	00	716	752	
11	77	00	716	753	
12	77	03	046	031	
13	04	28	175	000	(b)
14	03	53	845	500	(b)
15	77	03	016	214	
16	77	01	401	951	■
17	77	01	401	933	■
18	77	01	401	934	■
19	77	01	401	952	■

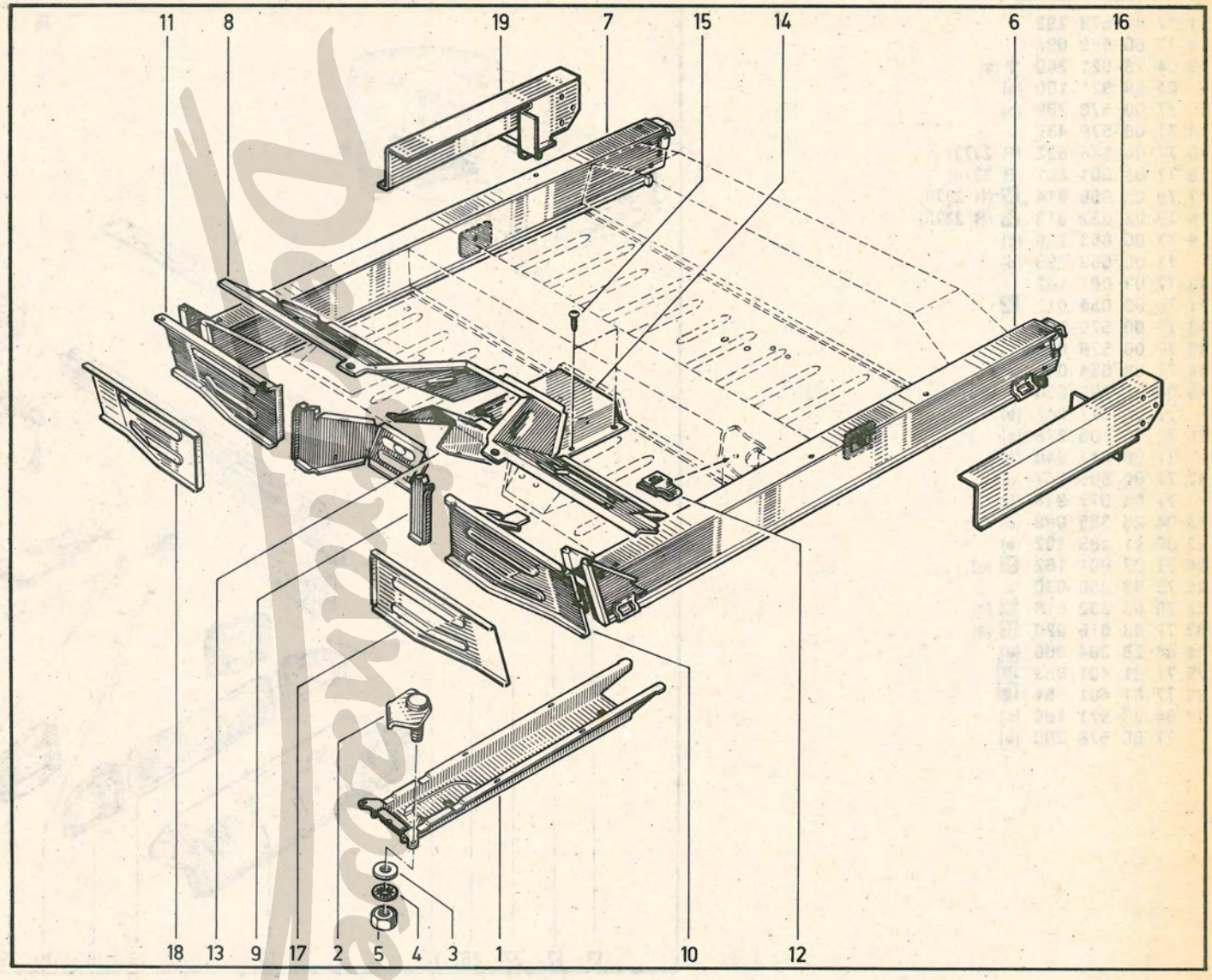

(a)	R 1123
	R 1128
	R 210B
	R 2106
	R 239B
	R 2391

(b)	R 1123 /146
	R 1128 /140/146
	R 210B
	R 2106 /146
	R 2370 /140/146

41.301

P.R.1104

1	77	00	578	293	
2	77	00	576	088	
3	04	28	921	200	† (a)
	04	28	921	100	(a)
	77	00	578	290	(b)
4	77	00	579	432	
5	77	00	586	522	(R 2370)
6	77	03	001	481	(R 2370)
7	79	03	056	014	☒ (R 2370)
8	79	03	032	018	☒ (R 2370)
9	77	00	653	298	(c)
	77	00	653	299	(d)
10	77	03	001	142	
11	79	03	056	012	☒
12	77	00	579	152	
13	77	00	576	089	
14	77	00	654	045	
15	08	21	793	000	(a)
	77	00	577	942	(b)
16	77	00	505	278	(a)
	77	00	577	940	(b)
17	77	00	505	277	(a)
	77	00	577	938	(b)
18	04	28	385	000	(e)
19	08	11	489	402	(e)
20	77	03	001	162	☒ (e)
21	79	03	056	030	(e)
22	79	03	032	018	☒ (e)
23	77	03	016	020	☒ (e)
24	04	28	384	900	(e)
25	77	01	401	953	■
26	77	01	401	954	■
27	04	28	921	100	(a)
	77	00	578	290	(b)

41.30.1

P.R. 1104

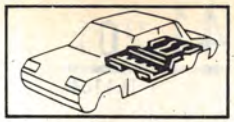

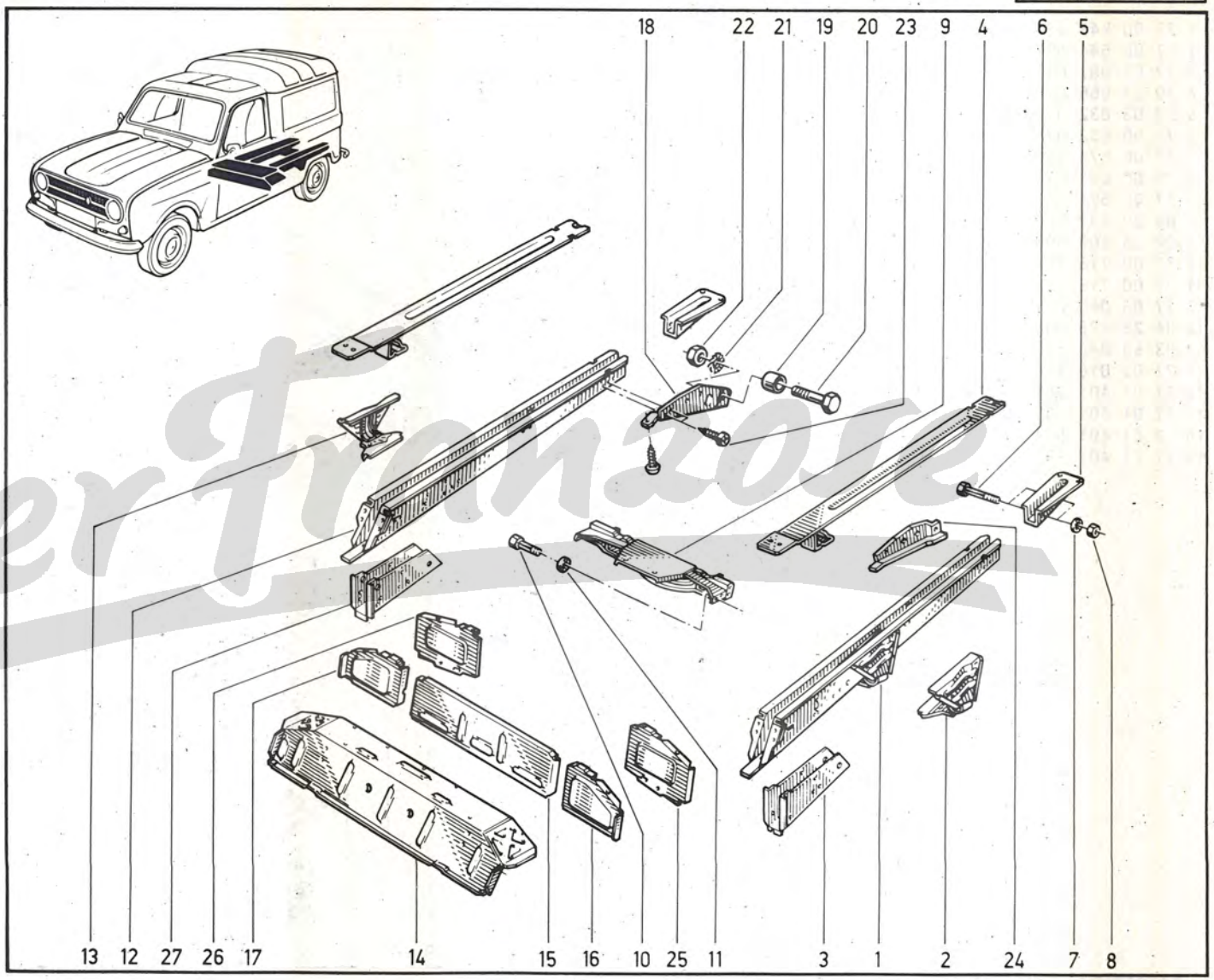

Der Franzose

(a)	R 1123 /576/577/870/871 R 1128 R 210B R 2106 /576/577/870/871 R 239B
(b)	R 1123 /576/577/870/871 R 2106 /576/577/870/871 R 2370 R 2391
(c)	R 1123 n° ... → n° 2365479 R 1128 n° ... → n° 451346 R 210B n° ... → n° 22542 R 2106 n° ... → n° 339160 R 2370 n° ... → n° 356569 R 239B n° ... → n° 2332 R 2391 n° ... → n° 9687
(d)	R 1123 n° 2365480 → n° ... R 1128 n° 451347 → n° ... R 210B n° 22543 → n° ... R 2106 n° 339161 → n° ... R 2370 n° 356570 → n° ... R 239B n° 2333 → n° ... R 2391 n° 9688 → n° ...
(e)	R 1123 /576/577/870/871 R 2106 /576/577/870/871 R 2391

Der Franzose

41.321
P.R.1104

41.32.1
P.R. 1104

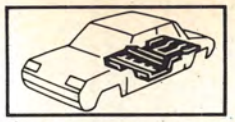

1	77	00	655	109	† (a)
	77	00	718	122	(a)
	77	00	655	108	† (b)
	77	00	718	121	(b)
	77	00	584	330	† (R 2370)
	77	00	752	622	(R 2370)
2	05	55	787	900	† (48)
3	04	28	724	400	† (48)
4	08	21	470	800	(c)
5	77	01	401	935	▣
6	77	01	401	936	▣
7	77	00	580	020	(R 2370)
8	77	03	077	074	(b)
9	77	00	717	980	

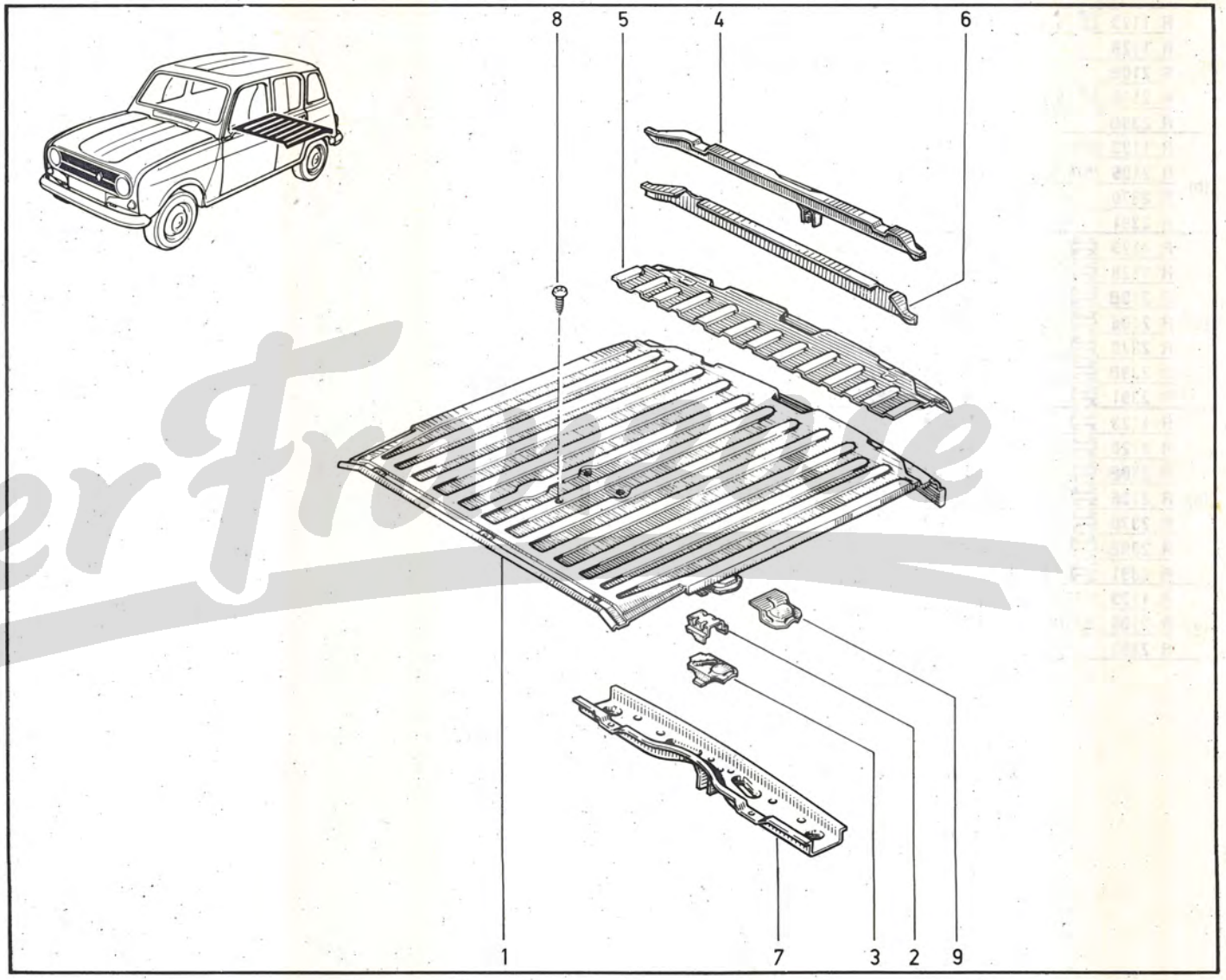

(a)	R 1123
	R 1128

(b)	R 210B
	R 2106
	R 239B
	R 2391

(c)	R 1123
	R 1128
	R 210B
	R 2106
	R 239B
	R 2391

(48) ⊞ 77 00 717 980- 1-

1	60	00	043	001		
2	05	55	787	900	†	(48)
3	04	28	724	400	†	(48)
4	60	00	043	012		
5	60	00	043	011		
6	60	00	043	002		
7	77	00	717	980		

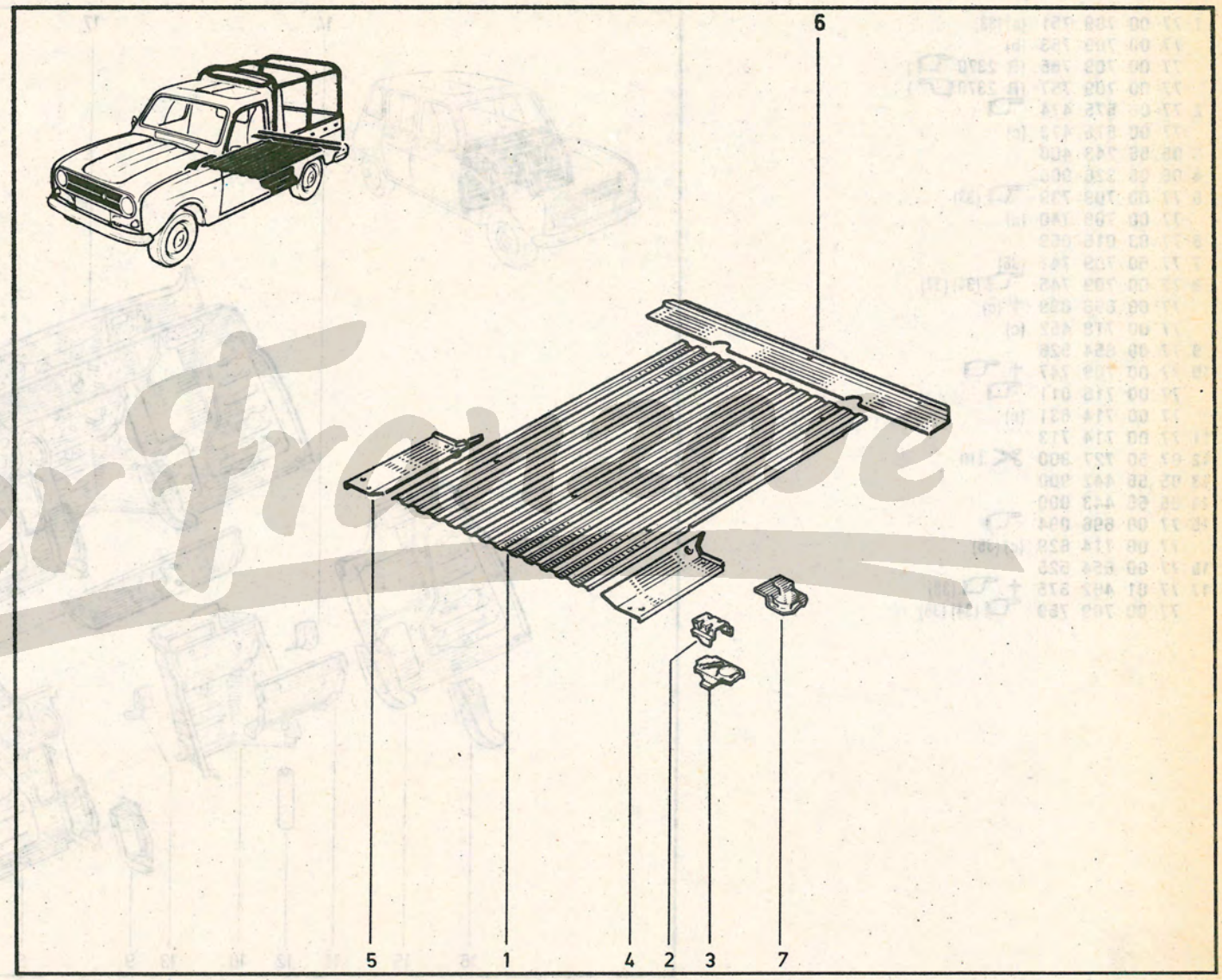

(48) ⊞ 77 00 717 980- 1-

42.011

P.R.1104

1	77	00	709	751		(a) (33)
	77	00	709	753		(b)
	77	00	709	755		(R 2370)
	77	00	709	757		(R 2370)
2	77	00	575	474		
	77	00	575	473		(c)
3	05	56	243	400		
4	06	08	326	900		
5	77	00	709	739		(33)
	77	00	709	740		(c)
6	77	03	015	059		
7	77	00	709	741		(36)
8	77	00	709	745		(34) (37)
	77	00	696	099	†	(c)
	77	00	718	452		(c)
9	77	00	654	526		
10	77	00	709	747	†	
	77	00	715	011		
	77	00	714	631		(c)
11	77	00	714	713		
12	07	50	727	800		1m
13	05	55	442	900		
14	05	55	443	000		
15	77	00	696	094		
	77	00	714	629		(c) (35)
16	77	00	654	525		
17	77	01	462	675	†	(38)
	77	00	709	759		(34) (38)

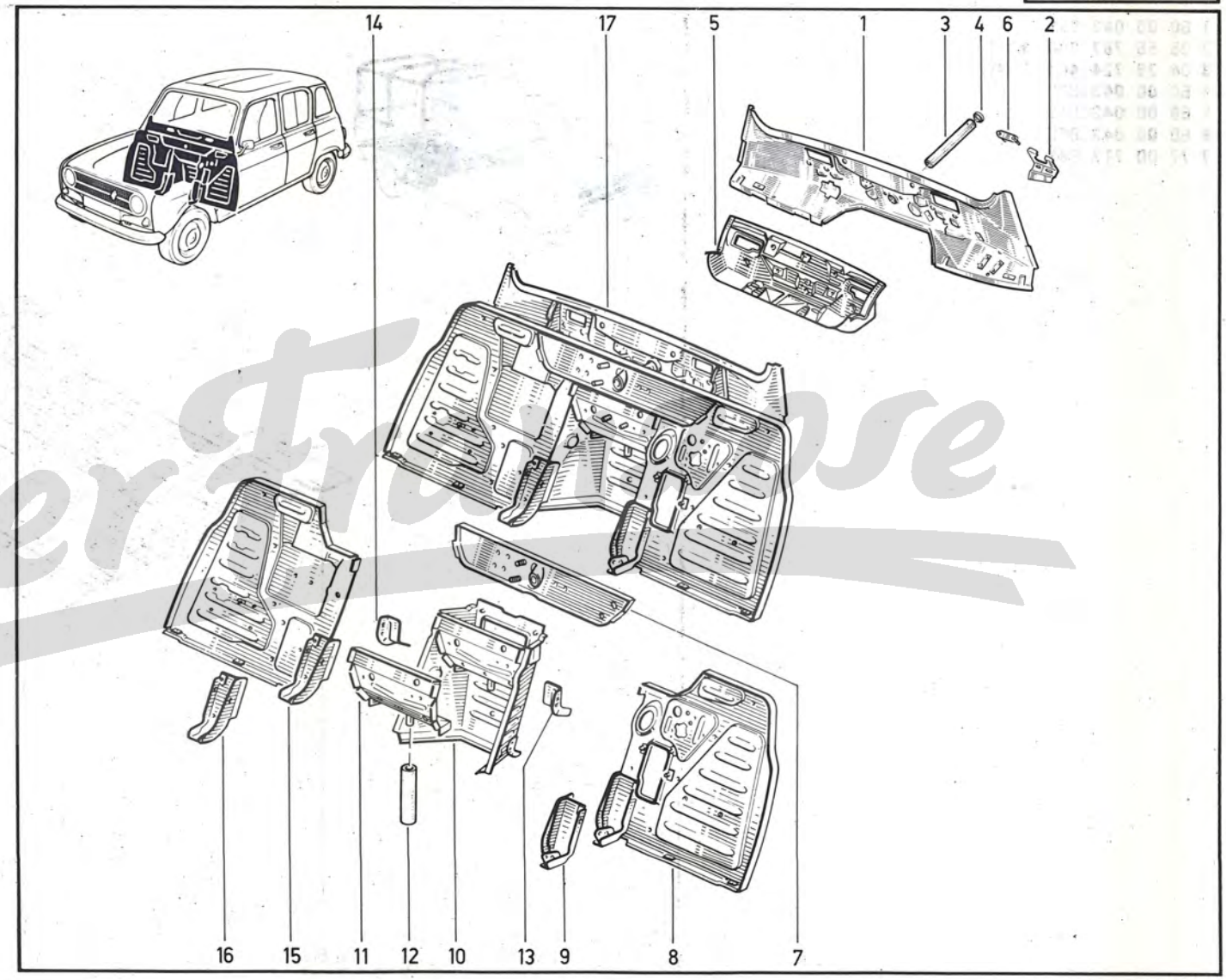

Der Franzose

(a)	R 1123	
	R 1128	
	R 210B	
	R 2106	
	R 239B	
	R 2391	
(b)	R 1123	
	R 1128	
	R 2106	
	R 2391	
(c)	R 1123	
	R 1128	
	R 2106	
	R 2370	
	R 2391	

(33)	R 1123 /104	
	R 1128 /104	
		77 03 074 093- 1-
		77 03 074 149- 1-
(34)	R 1128	
	R 210B	
	R 2370	
	R 239B	
		77 03 074 146- 1-
(35)	R 1128	
	R 2370	
		77 03 074 036- 1-
(36)	R 1123 /104	
	R 1128 /104	
		77 03 074 093- 1-
(37)	R 1123 /104	
	R 1128 /104	
		77 03 074 149- 2-
(38)	R 1123 /104	
	R 1128 /104	
		77 03 074 093- 2-
		77 03 074 149- 2-

Der Franzose

42.101

P.R.1104

42.10.1

P.R. 1104

1	77	00	565	493	(32)	
2	06	08	284	600		
3	77	00	630	518		
4	77	00	618	916	(a)	
	77	00	618	922	(b)	
5	77	00	582	557		
6	77	03	001	122		
7	79	03	056	027		
8	77	03	061	075		
9	77	00	618	915	(a)	
10	79	03	044	011	☒	
11	77	00	619	901	† (b)	
	77	00	754	350	(b)	
12	77	00	679	604		
13	77	03	077	008		
14	77	03	079	188		

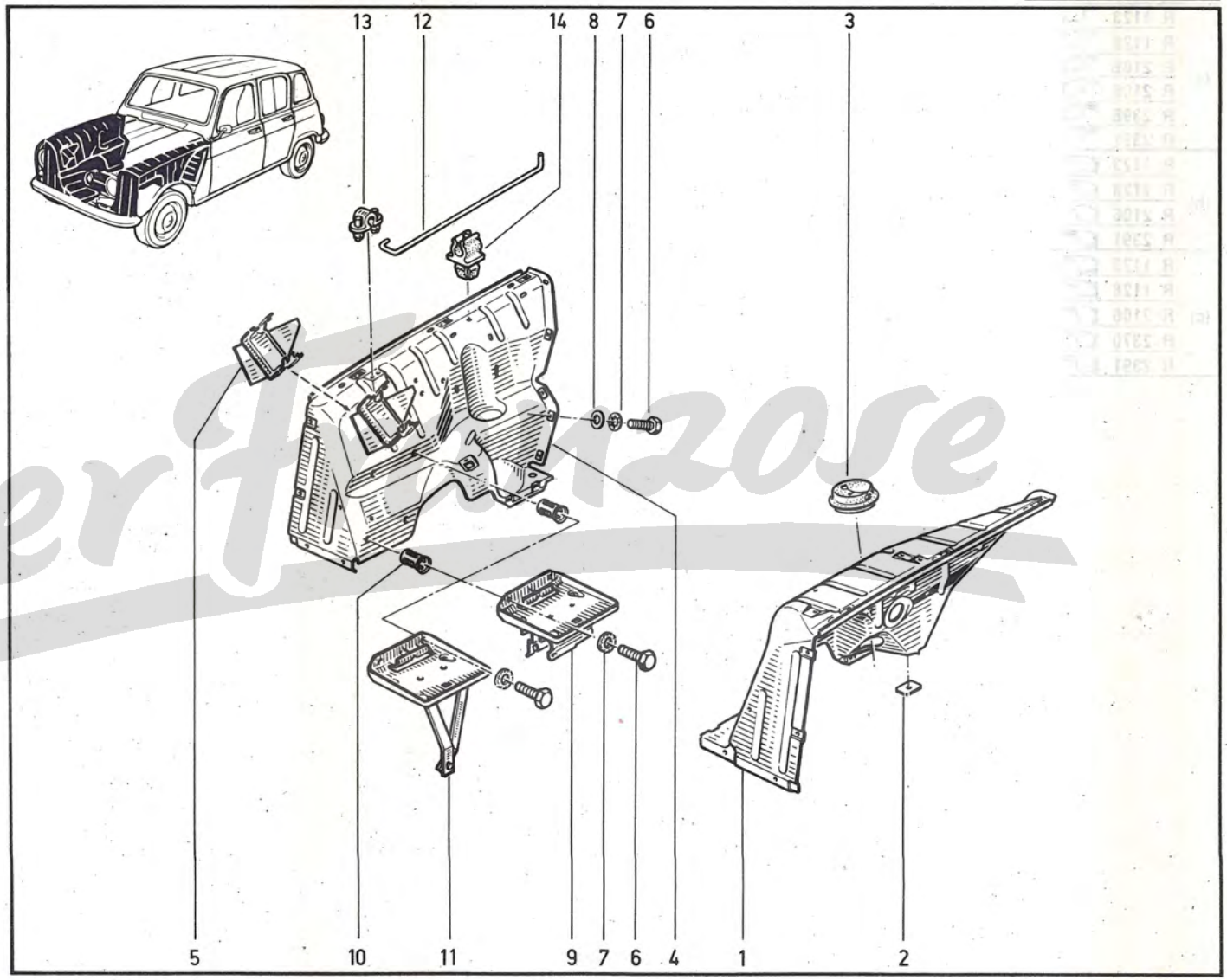

(a)	R 1123	
	R 2106	
	R 2391	

(b)	R 1128	
	R 210B	
	R 2370	
	R 239B	

(32)	R 1128	
	R 2370	
	†	77 00 507 728- 1-

Der Franzose

1	77	00	693	191	(3)	
	77	00	692	985	(2)	
2	77	00	691	915		
3	02	56	201	100		
4	77	00	693	179		
5	77	00	691	913		
6	03	53	863	300		
7	77	00	693	192	(3)	
	77	00	692	986	(2)	
8	77	00	691	916		
9	02	56	201	200		
10	77	00	693	180		
11	77	00	691	914		
12	03	53	863	400		
13	77	01	401	931		■
14	77	01	401	932		■

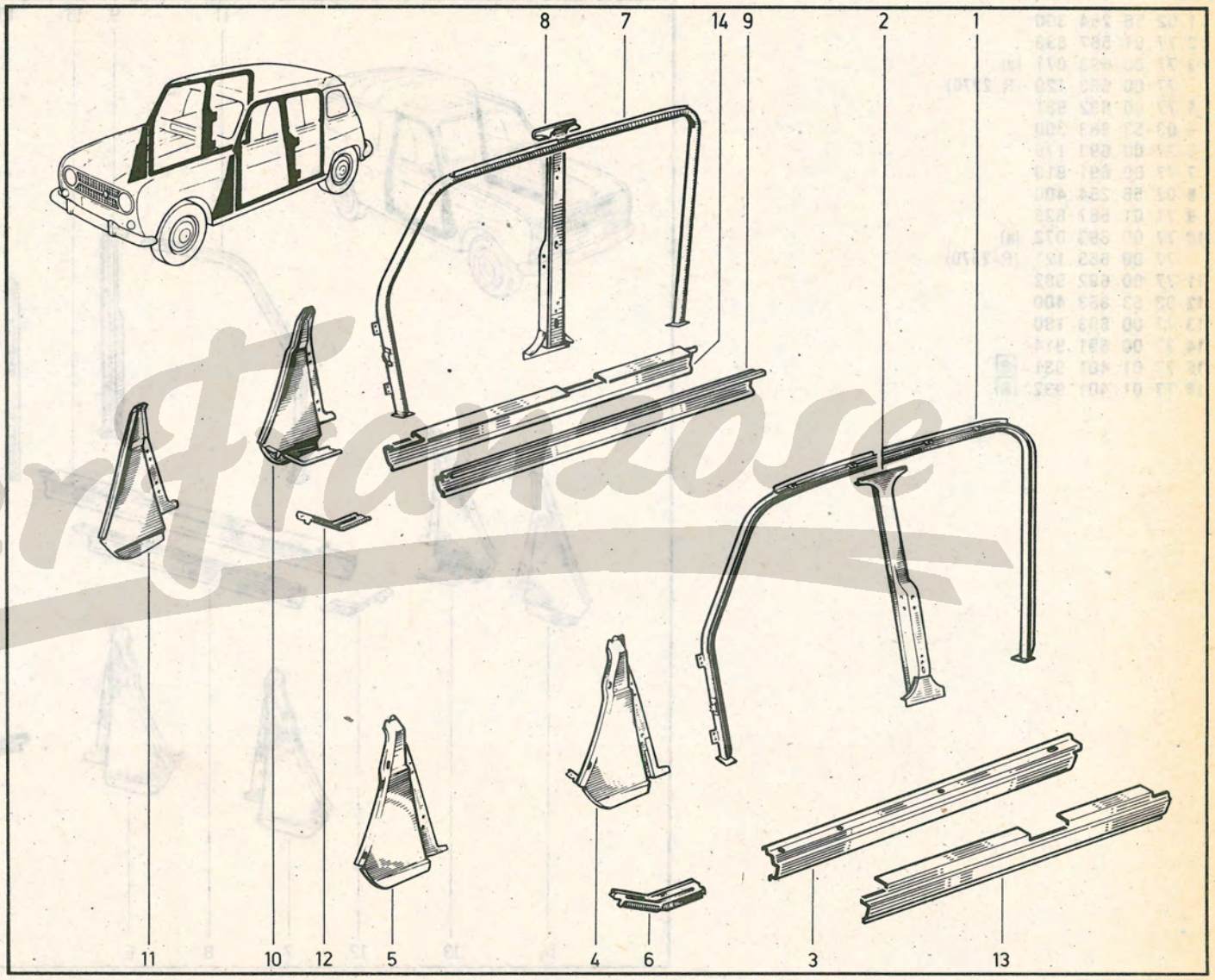

Derfranzose

43.013

P.R.1104

R 210B R 2106 R 2370 R 239B R 2391

43.01.3

P.R. 1104

1	02	56	254	300	
2	77	01	567	838	
3	77	00	693	071	(a)
	77	00	663	120	(R 2370)
4	77	00	692	981	
5	03	53	863	300	
6	77	00	693	179	
7	77	00	691	913	
8	02	56	254	400	
9	77	01	567	839	
10	77	00	693	072	(a)
	77	00	663	121	(R 2370)
11	77	00	692	982	
12	03	53	863	400	
13	77	00	693	180	
14	77	00	691	914	
15	77	01	401	931	■
16	77	01	401	932	■

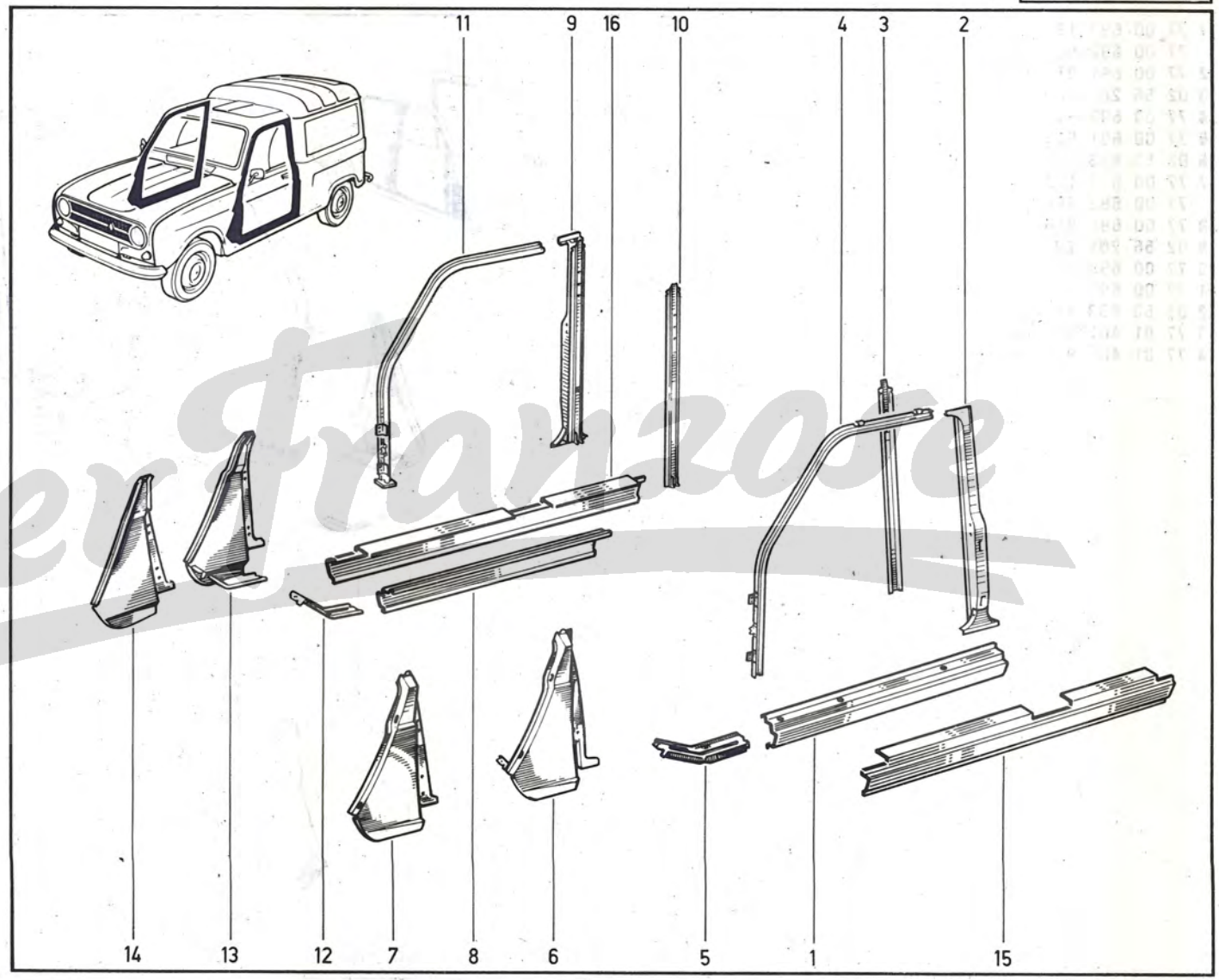

(a) R 210B, R 2106, R 239B, R 2391

DerFranzose

1	60	00	043	013
2	60	00	043	014
3	60	00	043	018
4	60	00	043	017
5	60	00	043	016
6	60	00	043	015

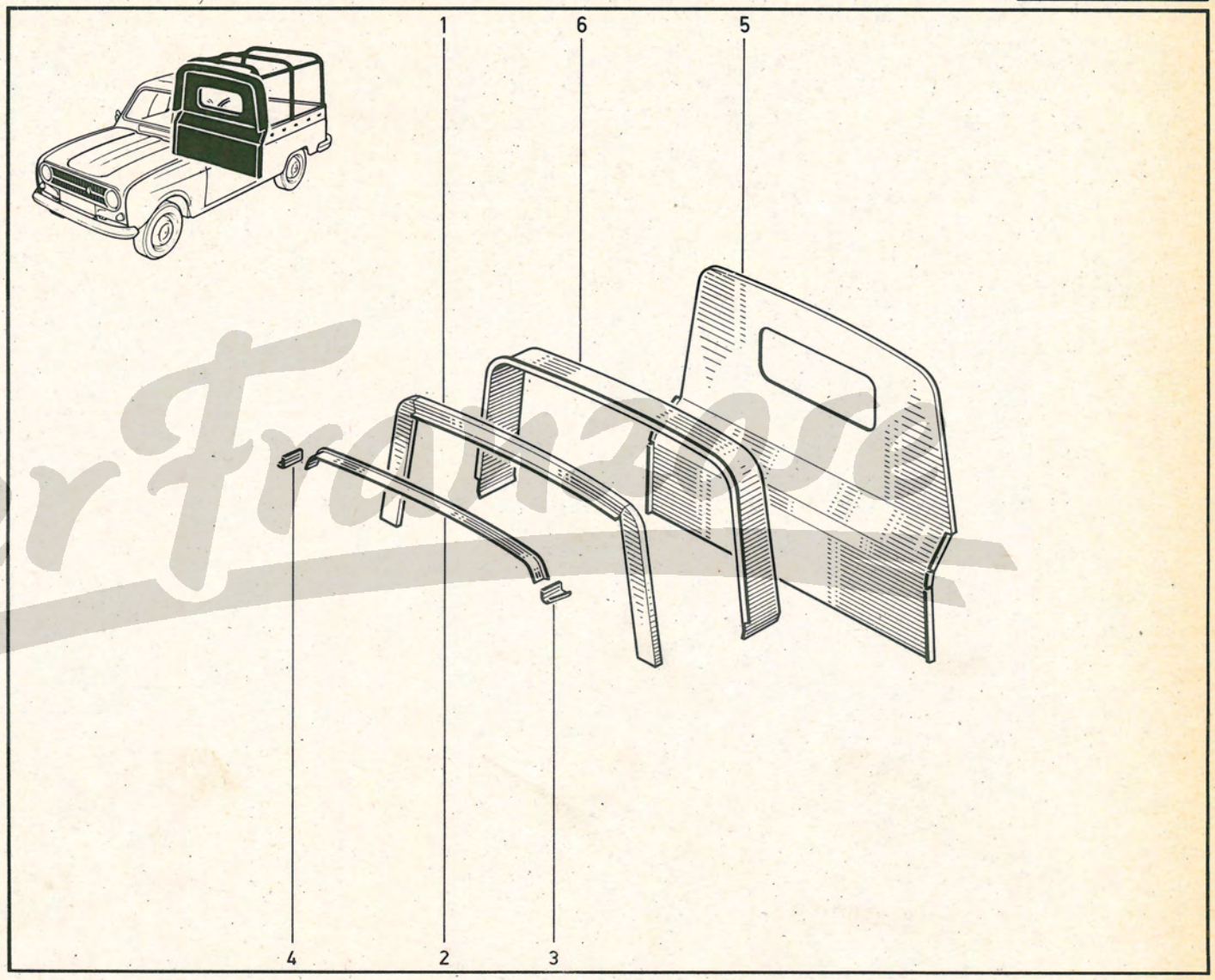

DerFrontier

44.011
P.R.1104

R 1123
R 1128

44.01.1
P.R. 1104

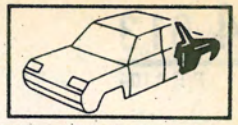

1	77	01	547	550	(3)
	77	01	506	166	(2)
2	77	00	524	280	(a)
	77	00	584	286	(b)
3	77	00	513	207	
4	08	20	435	900	
5	77	00	622	710	(3)
	08	20	672	100	(2)
6	77	01	547	551	(3)
	77	01	506	167	(2)
7	77	00	524	281	(a)
	77	00	584	287	(b)
8	77	00	513	208	
9	08	20	436	000	
10	77	00	622	711	(3)
	08	20	672	200	(2)
11	77	00	709	647	(2)
	77	00	709	646	(3)
12	77	03	015	048	
13	77	00	707	188	
14	77	05	035	067	
15	77	00	707	189	

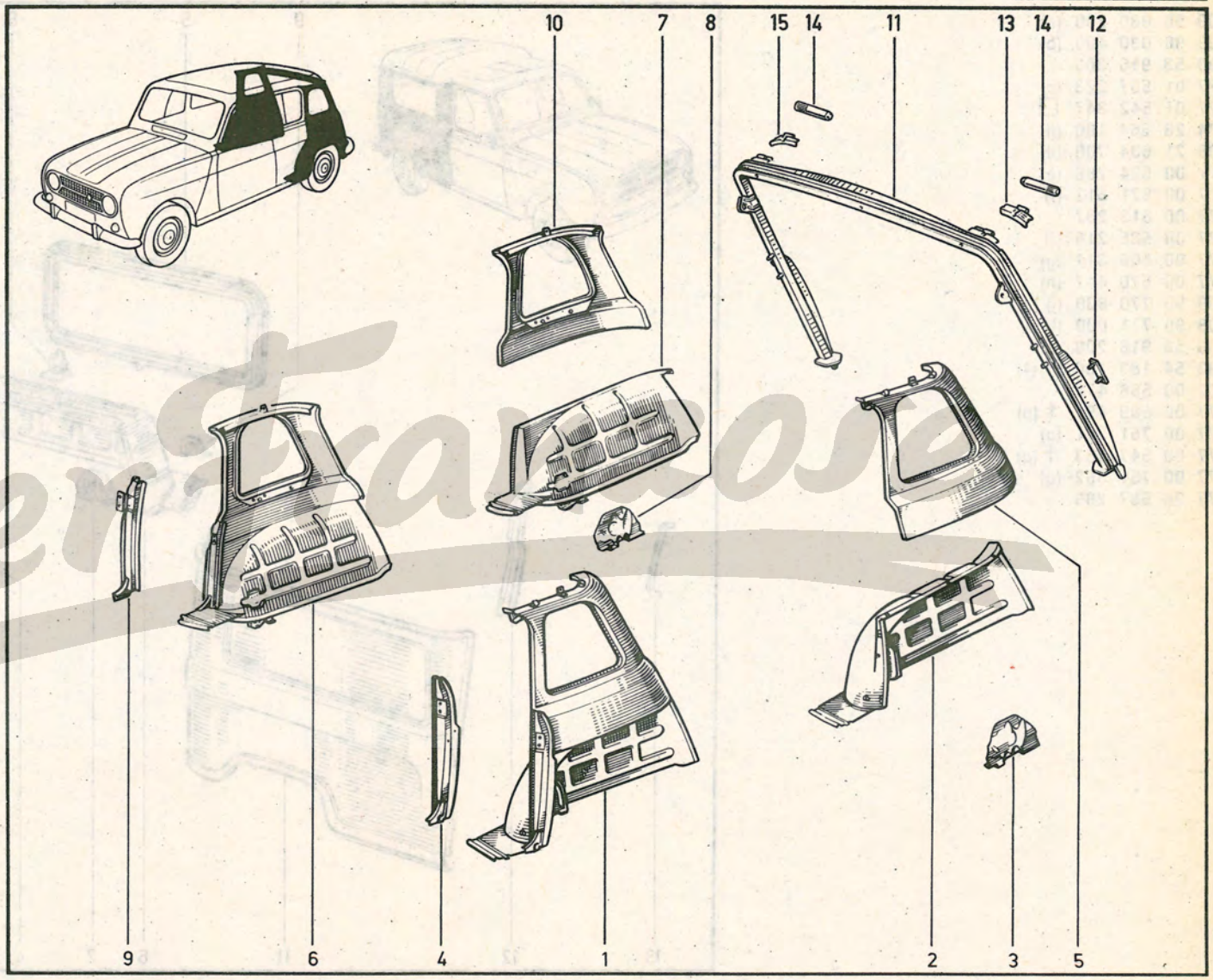

(a) R 1123
R 1128 /120/140

(b) R 1128 /120/140

Der Franzose

(2) (3) 06...

1	09	96	030	200	(a)
	09	96	030	400	(b)
2	03	53	916	300	
3	77	01	537	223	(c)
	77	01	542	347	□
4	04	28	564	100	(d)
5	08	21	634	700	(d)
6	77	00	524	286	(e)
	77	00	671	512	(f)
7	77	00	513	207	
8	77	00	585	216	(f)
9	77	00	506	317	(g)
10	77	00	570	447	(h)
11	09	90	770	800	(j)
	09	90	771	000	(k)
12	03	53	918	200	(m)
13	03	54	183	100	(n) (4)
14	77	00	588	478	
15	77	00	669	491	† (p)
	77	00	751	361	(p)
	77	00	547	533	† (q)
	77	00	751	362	(q)
16	77	00	657	289	

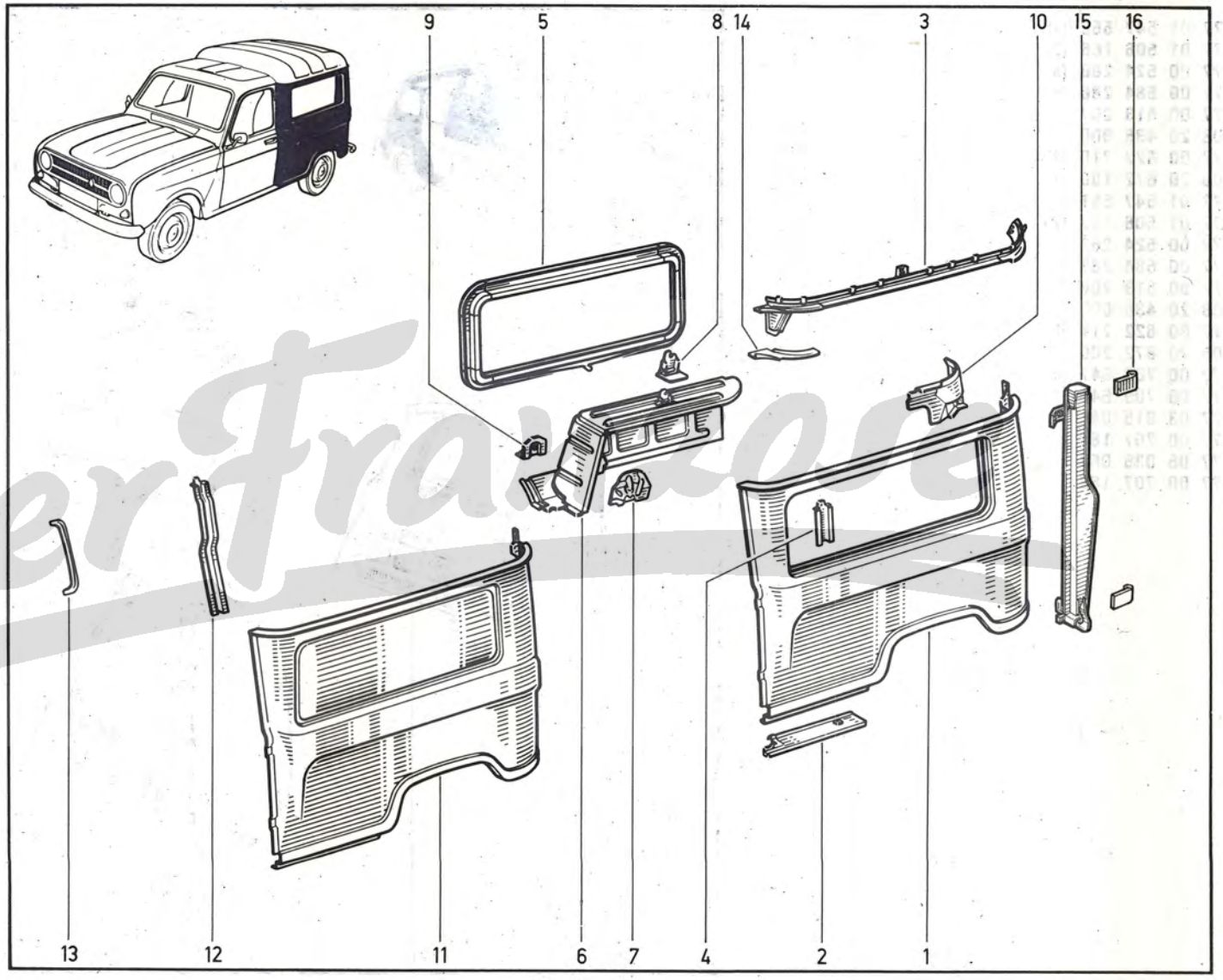

DerFrancese

(a)	R 2106	[4]
	R 239B	
	R 2391	
(b)	R 2106	[4]
	R 2391	
(c)	R 210B	[3]
	R 2106	[3]
	R 239B	[3]
(d)	R 210B	[4]
	R 2106	[4]
	R 239B	
	R 2391	
(e)	R 210B	[7]
	R 2106	[7]
(f)	R 210B	[4]
	R 2106	[4]
		[8] /177
	R 239B	
	R 2391	
(g)	R 2106	[4] /100/122/177/870/871
	R 2391	
(h)	R 2106	[4] /100/122/177/870/871
	R 239B	
	R 2391	
(j)	R 210B	[3]
	R 2106	[3]
(k)	R 2106	[3]
(m)	R 210B	[3]
	R 2106	[3]
(n)	R 210B	
	R 2106	
	R 2391	
(p)	R 210B	
	R 2106	
	R 239B	
	R 2391	
(q)	R 2106	
	R 2391	

Der Franzose

44.015

P.R.1104

R 210B R 2106 R 239B R 2391

44.01.5

P.R. 1104

1	09	96	030	300		(a)
	09	96	030	500		(b)
2	03	53	916	400		
3	77	01	537	222		(c)
	77	01	542	346	□	
4	04	28	564	100		(d)
5	08	21	634	800		(d)
6	77	00	524	287		(e)
	77	00	671	520		(f)
7	77	00	513	208		
8	77	00	585	217		(f)
9	77	00	506	317		(g)
10	77	00	570	446		(h)
11	09	90	771	200		(j)
	09	90	771	400		(k)
12	03	53	918	200		(m)
13	03	54	183	100		(n) (4)
14	77	00	588	479		
15	77	00	547	532	†	(p)
	77	00	588	521		(p)
	77	00	669	492	†	(q)
	77	00	751	365		(q)

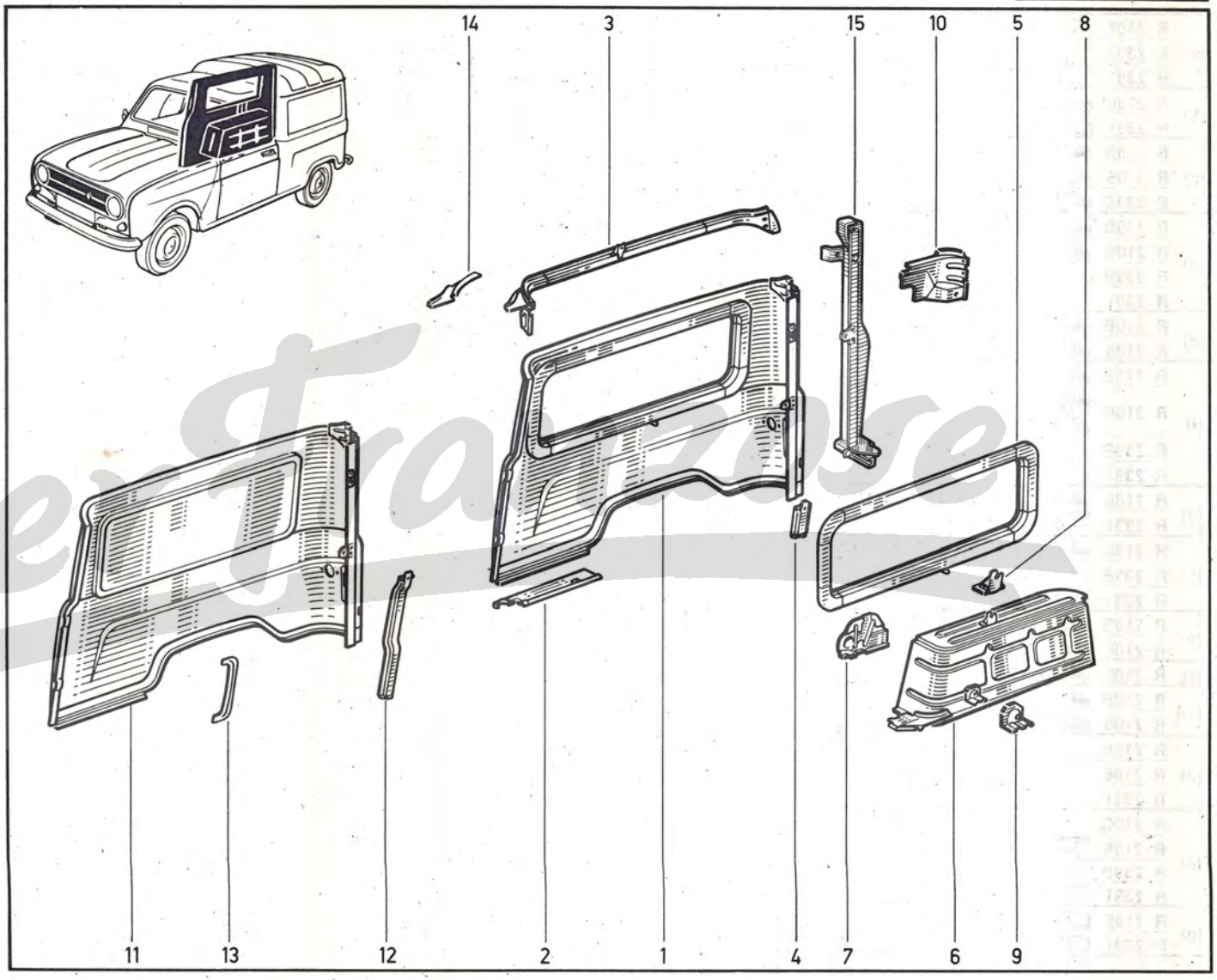

Der Franzose

(a)	R 2106	4J
	R 239B	
	R 2391	
(b)	R 2106	4J
	R 2391	
(c)	R 210B	3J
	R 2106	3J
	R 239B	3J
(d)	R 210B	4J
	R 2106	4J
	R 239B	
	R 2391	
(e)	R 210B	7J
	R 2106	7J
(f)	R 210B	4J
	R 2106	4J 8J /177
	R 239B	
	R 2391	
(g)	R 2106	4J /100/122/177/870/871
	R 2391	
(h)	R 2106	4J /100/122/177/870/871
	R 239B	
	R 2391	
(j)	R 210B	3J
	R 2106	3J
(k)	R 2106	3J
(m)	R 210B	3J
	R 2106	3J
(n)	R 210B	
	R 2106	
	R 2391	
(p)	R 210B	
	R 2106	
	R 239B	
	R 2391	
(q)	R 2106	
	R 2391	

Der Franzose

1	77	01	460	193	4
2	77	99	500	092	
3	77	00	581	081	
4	77	00	581	077	
5	77	99	500	133	
6	77	00	581	006	
7	77	00	630	131	
8	77	00	581	151	
9	77	99	500	087	
10	77	00	584	045	
11	77	99	500	114	7
	77	99	500	116	(a)
12	77	00	513	207	
13	77	00	581	149	
14	77	00	585	216	(a)
15	77	00	506	317	(b)
16	77	00	637	122	(c)
17	77	00	637	135	3
18	77	00	583	995	3
19	77	00	611	365	
20	79	03	053	031	☒
21	77	00	619	665	
22	77	03	004	077	
23	77	00	586	820	
24	77	03	061	044	

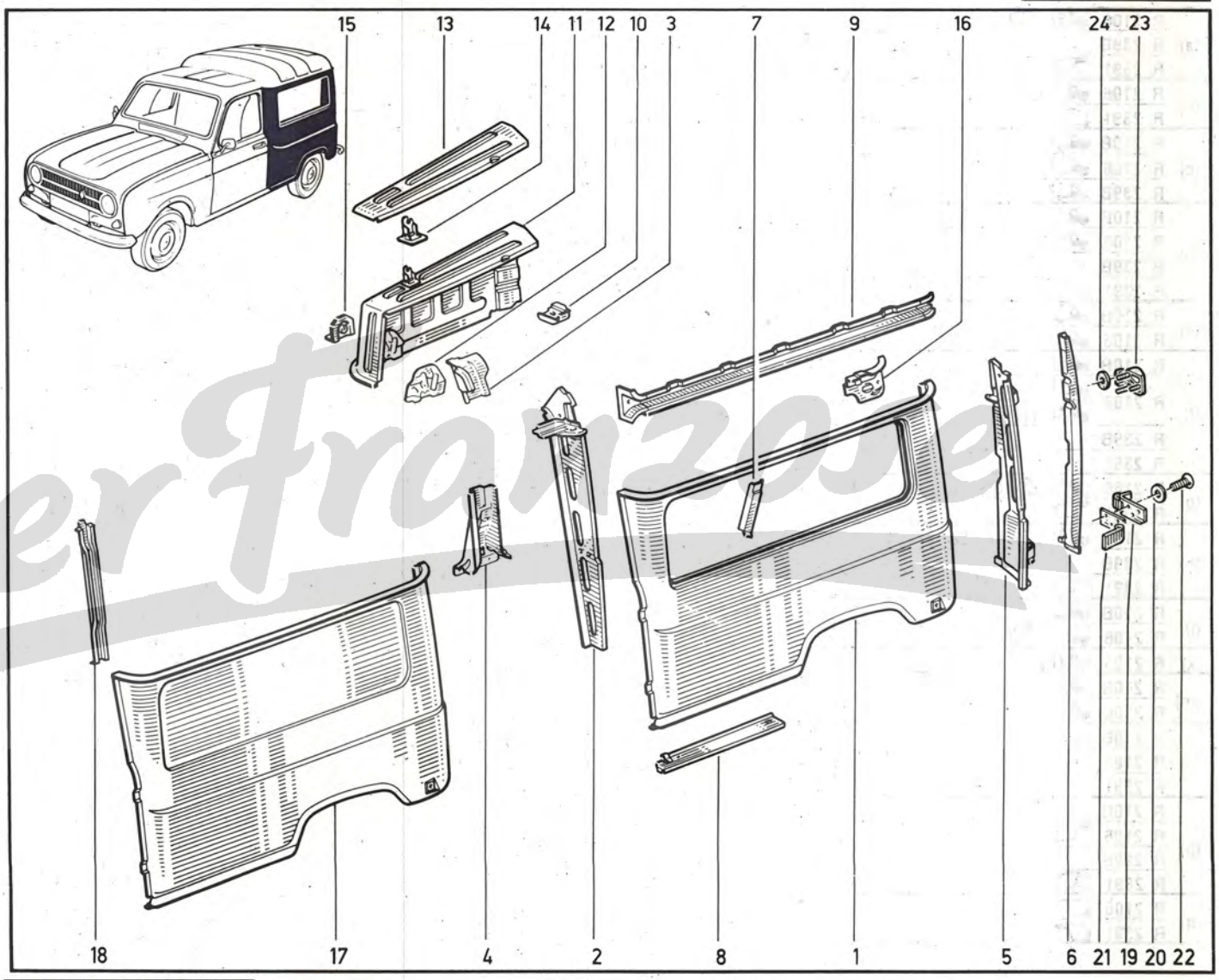

(a) 4 8

(b) R 2370 4 /100/166/600

(c) R 2370 4 /120/140

Der Franzose

1	77	01	460	194	[4]
2	77	99	500	093	
3	77	00	581	082	
4	77	00	581	078	
5	77	99	500	134	
6	77	00	581	007	
7	77	00	630	132	
8	77	00	581	150	
9	77	99	500	088	
10	77	00	584	046	
11	77	99	500	117	(a)
	77	99	500	115	[7]
12	77	00	513	208	
13	77	00	581	148	
14	77	00	585	217	(a)
15	77	00	506	317	(b)
16	77	00	637	123	(c)
17	77	00	637	136	[3]
18	77	00	583	995	[3]

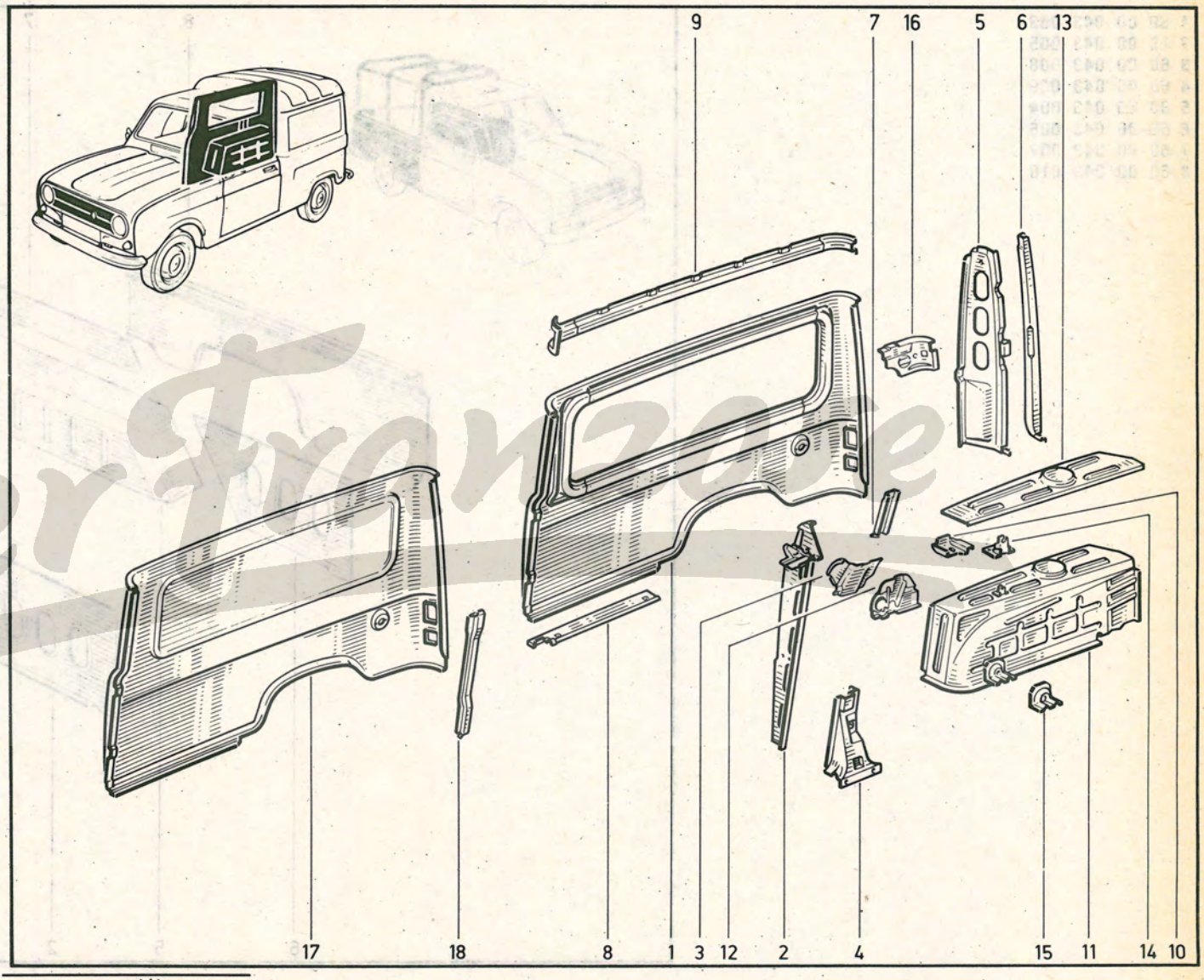

(a) [4] [8]

(b) R 2370 [4] /100/166/600

(c) R 2370 [4] /120/140

DerFrenzebe

1	60	00	043	003
2	60	00	043	005
3	60	00	043	008
4	60	00	043	009
5	60	00	043	004
6	60	00	043	006
7	60	00	043	007
8	60	00	043	010

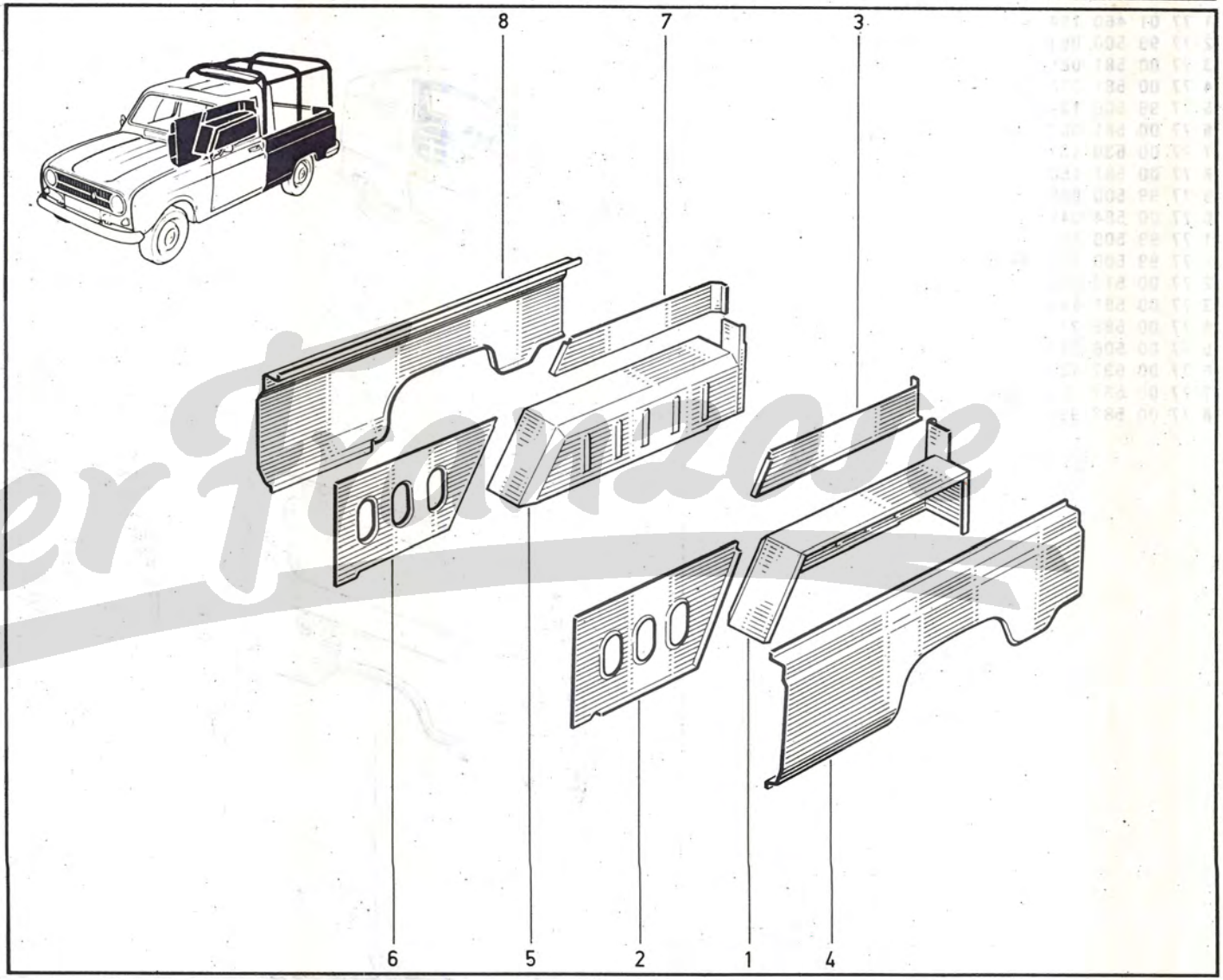

Der Franzose

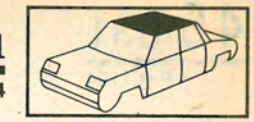

1 77 00 643 682
2 03 53 859 200
3 77 00 704 648

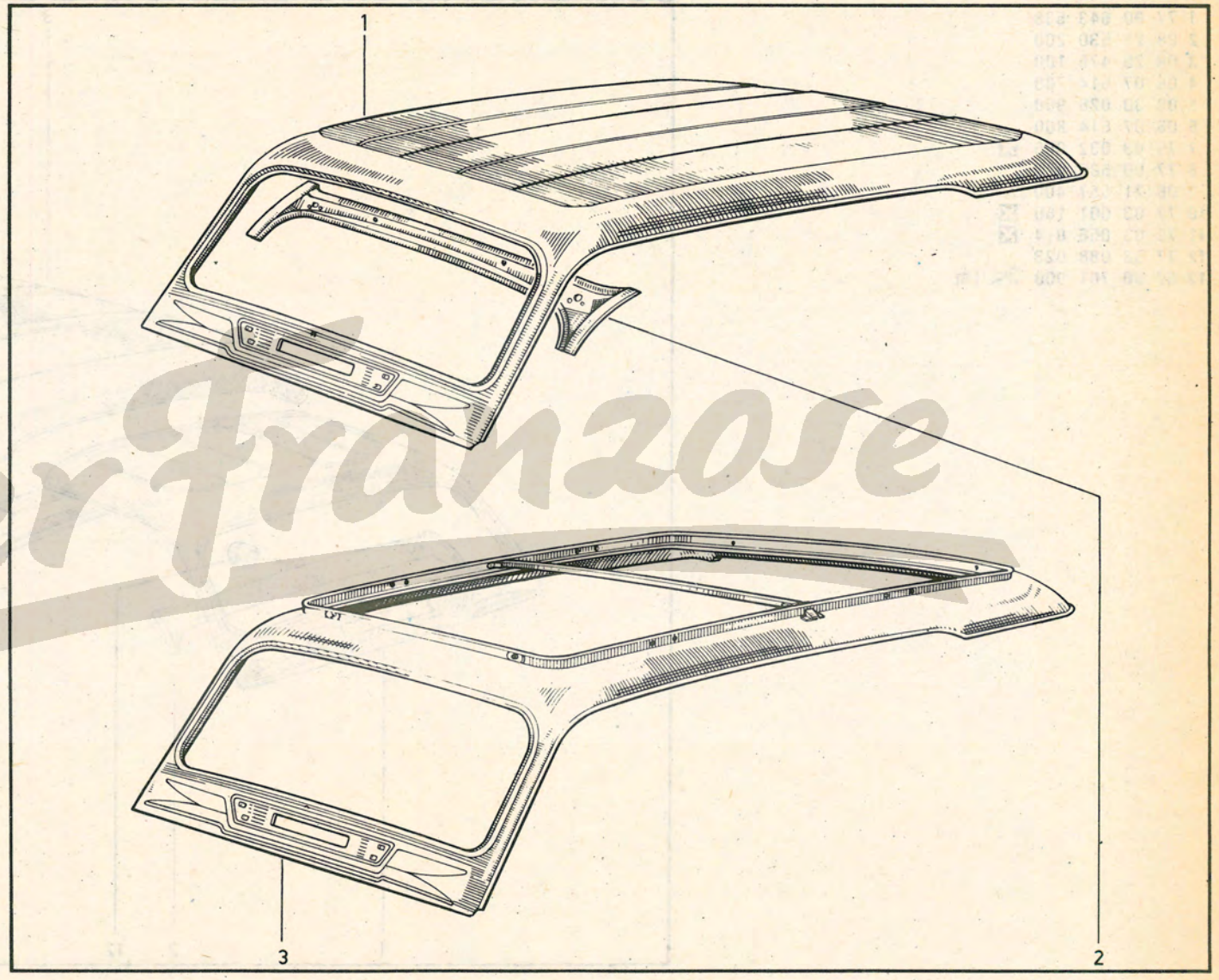

Der Franzose

1	77	00	643	588		
2	08	21	530	200		
3	08	20	475	100		
4	06	07	614	700		
5	08	30	026	900		
6	06	07	614	800		
7	79	03	032	006	☒	
8	77	00	586	030		
9	08	21	557	400		
10	77	03	001	160	☒	
11	79	03	056	014	☒	
12	77	03	088	023		
13	07	60	701	900	✂	1m

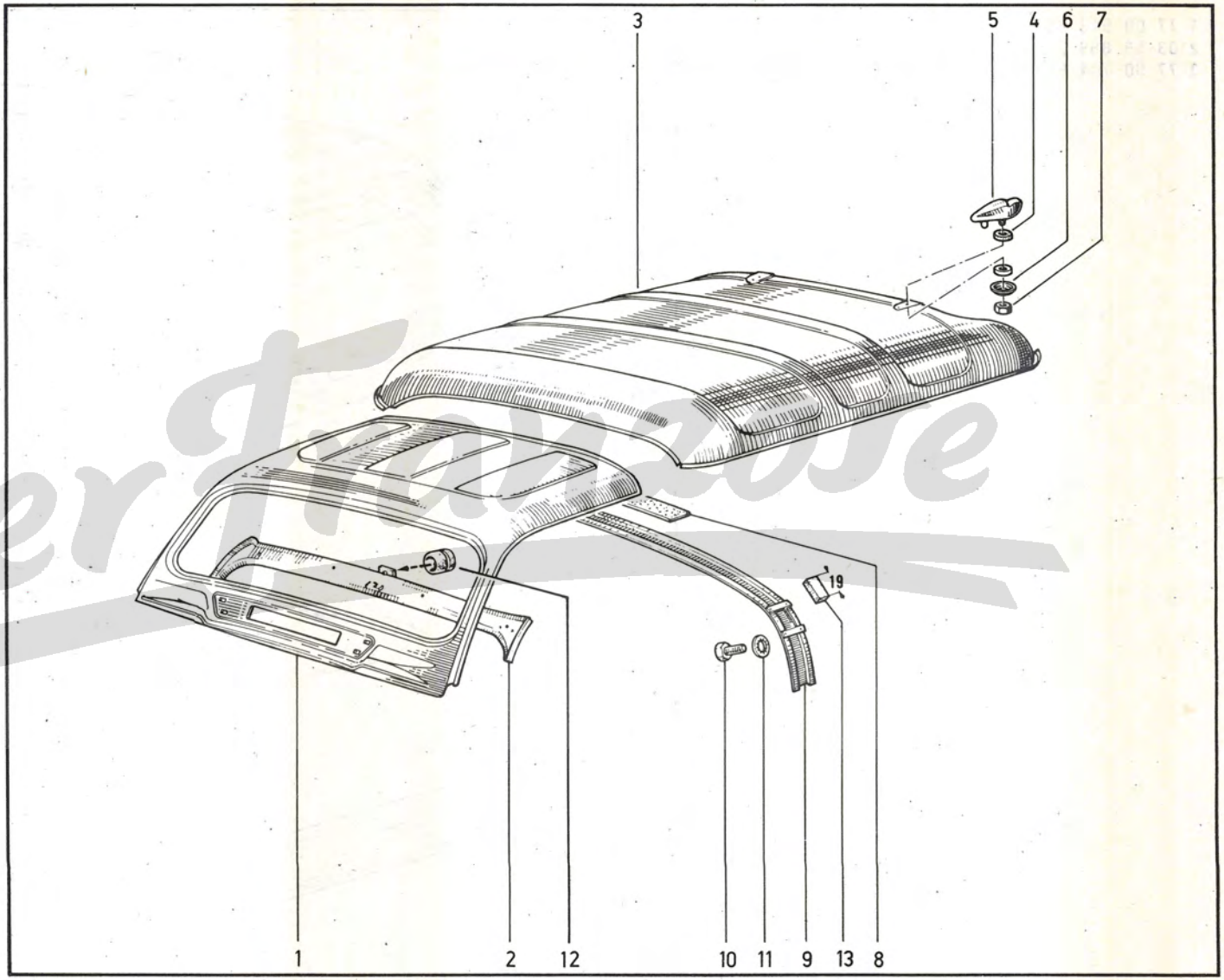

Der Laguna

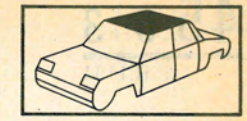

1	77	00	612	709		
2	77	00	578	377		
3	77	00	581	076		
4	77	00	612	706		
5	77	00	591	213		
6	77	00	591	214	†	
	77	00	591	213		
7	77	00	581	070		
8	77	00	586	822		
9	77	03	061	044		
10	06	07	614	700		
11	06	07	614	800		
12	79	03	032	006	☒	
13	77	03	088	023		

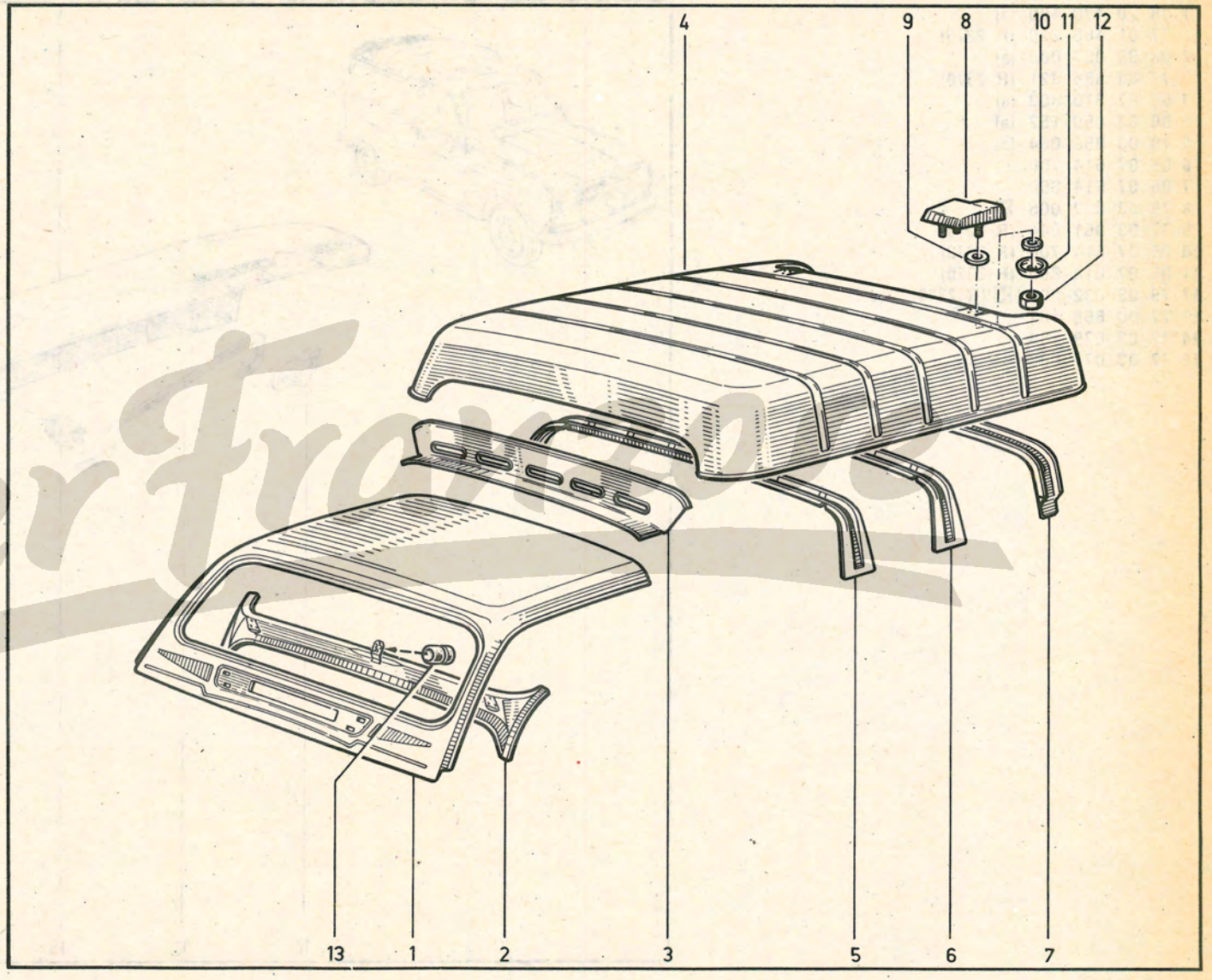

DerFrontspoiler

1	08	20	470	400	(a)
	77	01	460	220	(R 2370)
2	08	30	027	000	(a)
	77	00	586	821	(R 2370)
3	06	07	310	800	(a)
4	80	63	050	152	(a)
5	79	03	056	054	(a)
6	06	07	614	700	
7	06	07	614	800	
8	79	03	032	006	☒
9	77	03	061	044	(R 2370)
10	06	07	614	700	(R 2370)
11	06	07	614	800	(R 2370)
12	79	03	032	006	☒ (R 2370)
13	77	00	669	482	
14	77	03	079	188	
15	77	03	077	008	

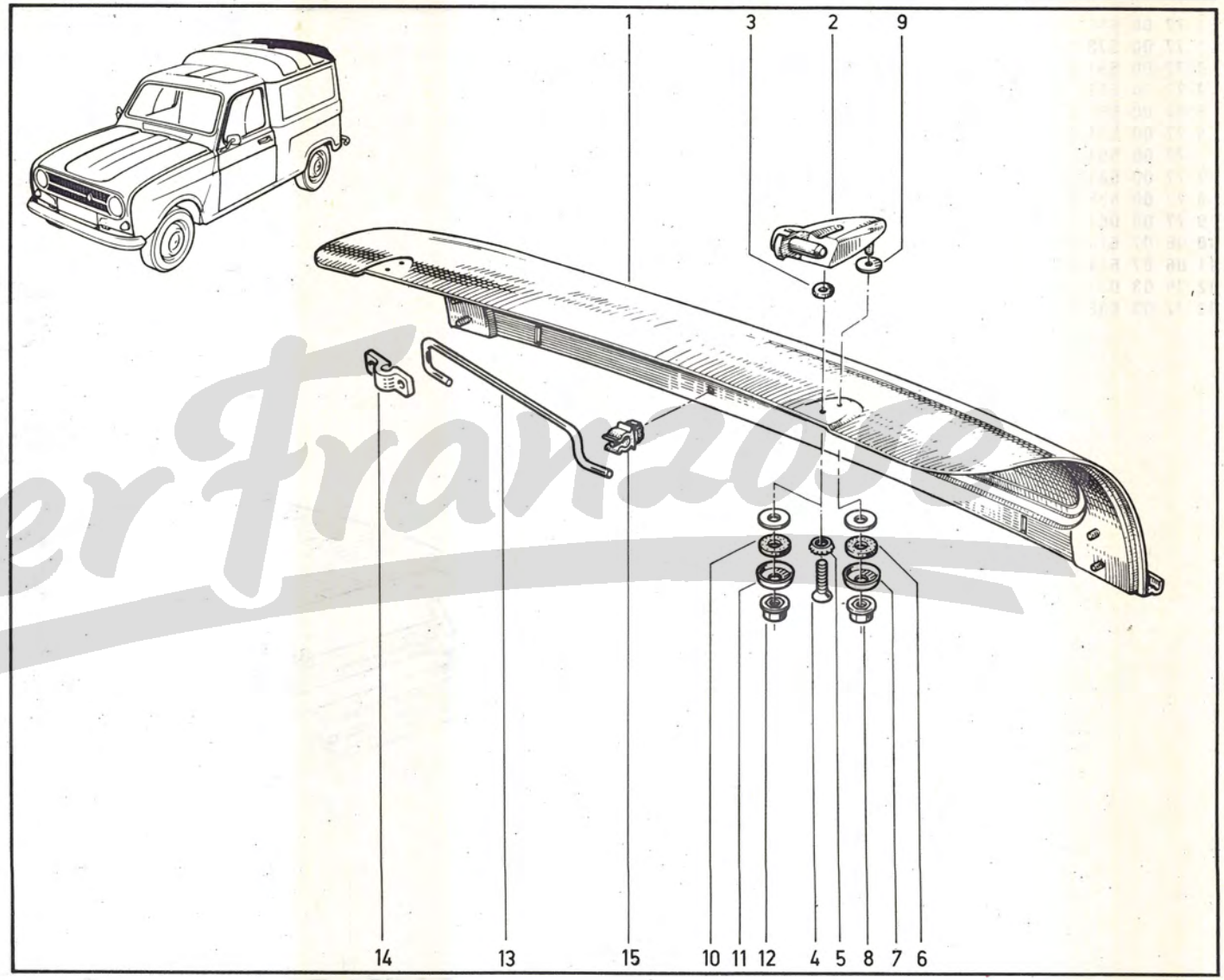

(a) R 210B, R 2106, R 239B, R 2391

Der Franzose

46.011

P.R.1104

46.01.1

P.R. 1104

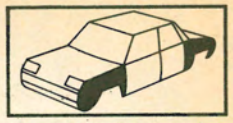

1	08	20	468	100	†	(a)
	08	20	565	100		
2	08	20	468	200	†	(a)
	08	20	565	200		
3	08	55	069	000		
4	77	03	016	264		
5	77	03	046	086		
6	77	03	061	075		
7	77	03	001	236	☒	
8	79	03	056	029		
9	06	07	121	100	☒	
10	79	03	032	012	☒	
11	08	20	444	100		(b)
12	08	20	444	200		(b)
13	77	03	056	003	☒	
14	77	03	001	369		
15	79	03	032	006	☒	
16	77	03	072	202		

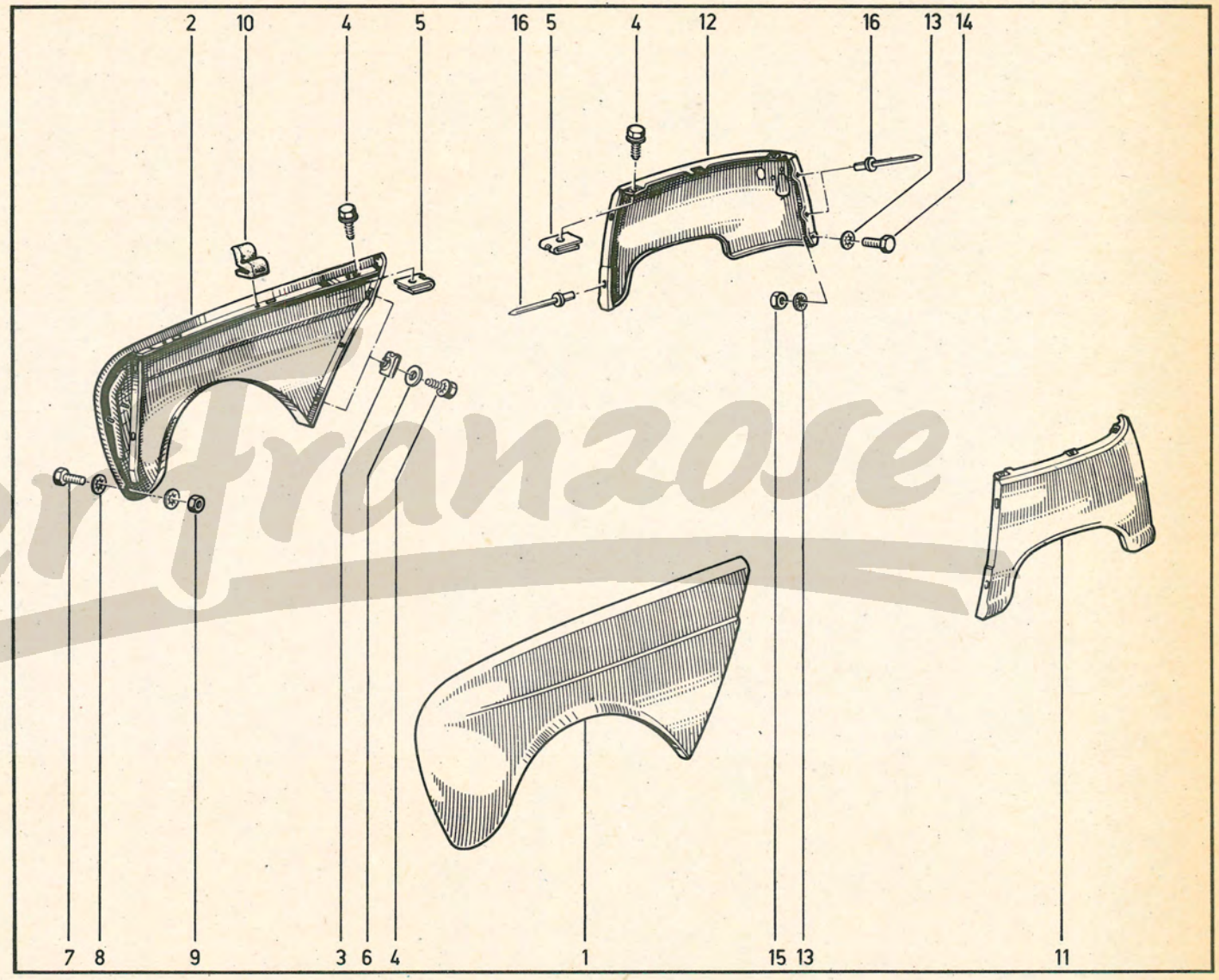

Der Franzose

(a)
- R 1123 /100/101/104/120
- R 1128 /120
- R 2106 /120
- R 2370 /120

(b)
- R 1123
- R 1128

1	03 54 249 800	(a)
2	77 03 046 024	
3	77 03 016 279	
4	79 03 056 012	☒
5	77 03 046 031	
6	02 56 504 900	(b)

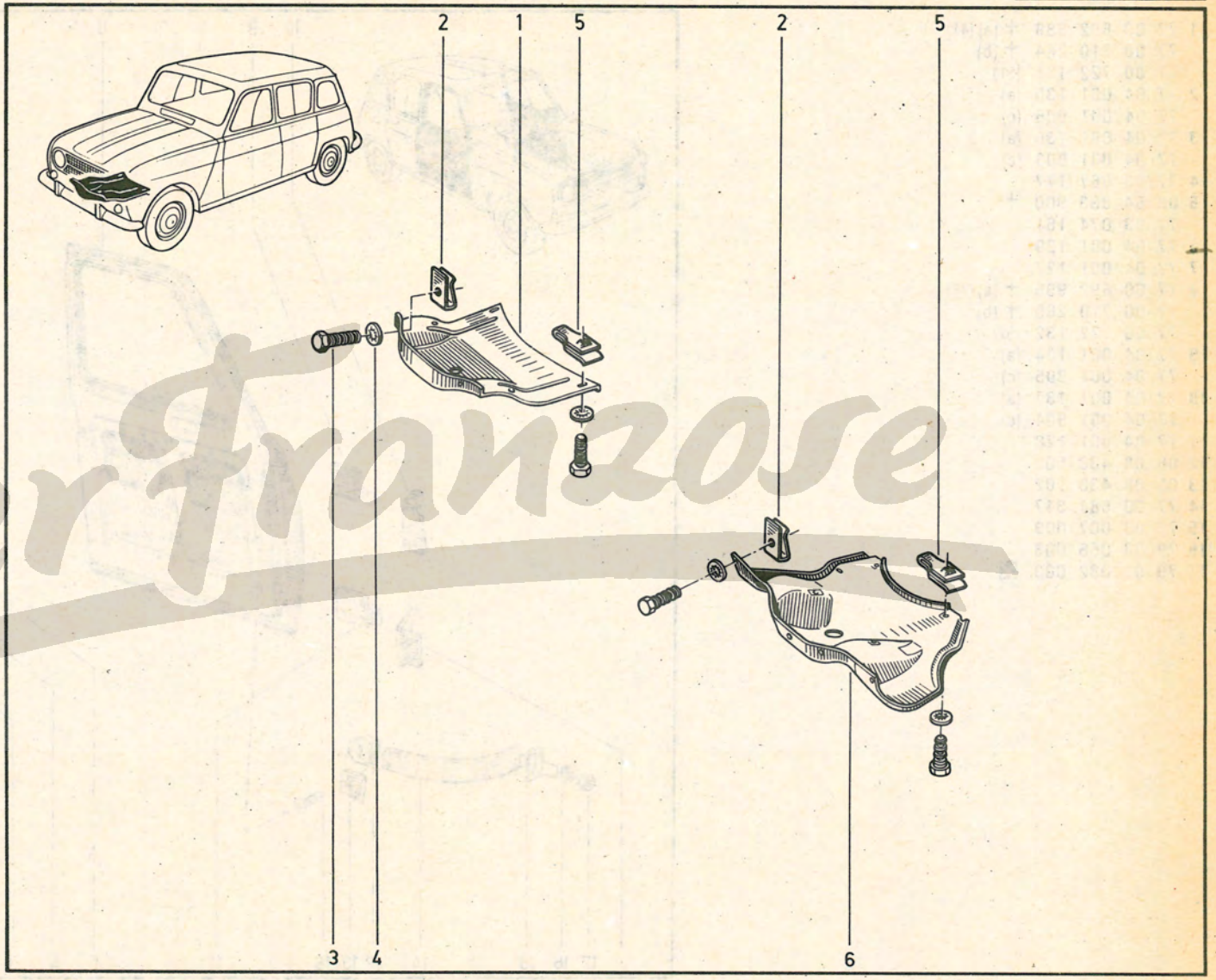

Der Franzose

(a)
- R 1123 ☒ /576/577/870/871
- R 1128
- R 210B
- R 2106 ☒ /576/577/870/871
- R 2370
- R 239B

(b)
- R 1123 /576/577/870/871
- R 2106 /576/577/870/871

47.011

P.R.1104

47.01.1

P.R. 1104

1	77	00	692	989	†	(a) (41)
	77	00	710	264	†	(b)
	77	00	722	131		(51)
2	77	04	001	135		(a)
	77	04	001	906		(c)
3	77	04	001	136		(a)
	77	04	001	903		(c)
4	77	03	067	177		
5	08	54	833	900	†	
	77	03	074	161		
6	77	04	001	129		
7	77	04	001	127		
8	77	00	692	995	†	(a) (40)
	77	00	710	265	†	(b)
	77	00	722	132		(52)
9	77	04	001	134		(a)
	77	04	001	905		(c)
10	77	04	001	137		(a)
	77	04	001	904		(c)
11	77	04	001	128		
12	06	08	438	500		
13	06	08	438	102		
14	77	00	584	347		
15	77	03	007	009		
16	79	03	056	003		
17	79	03	032	003	☒	

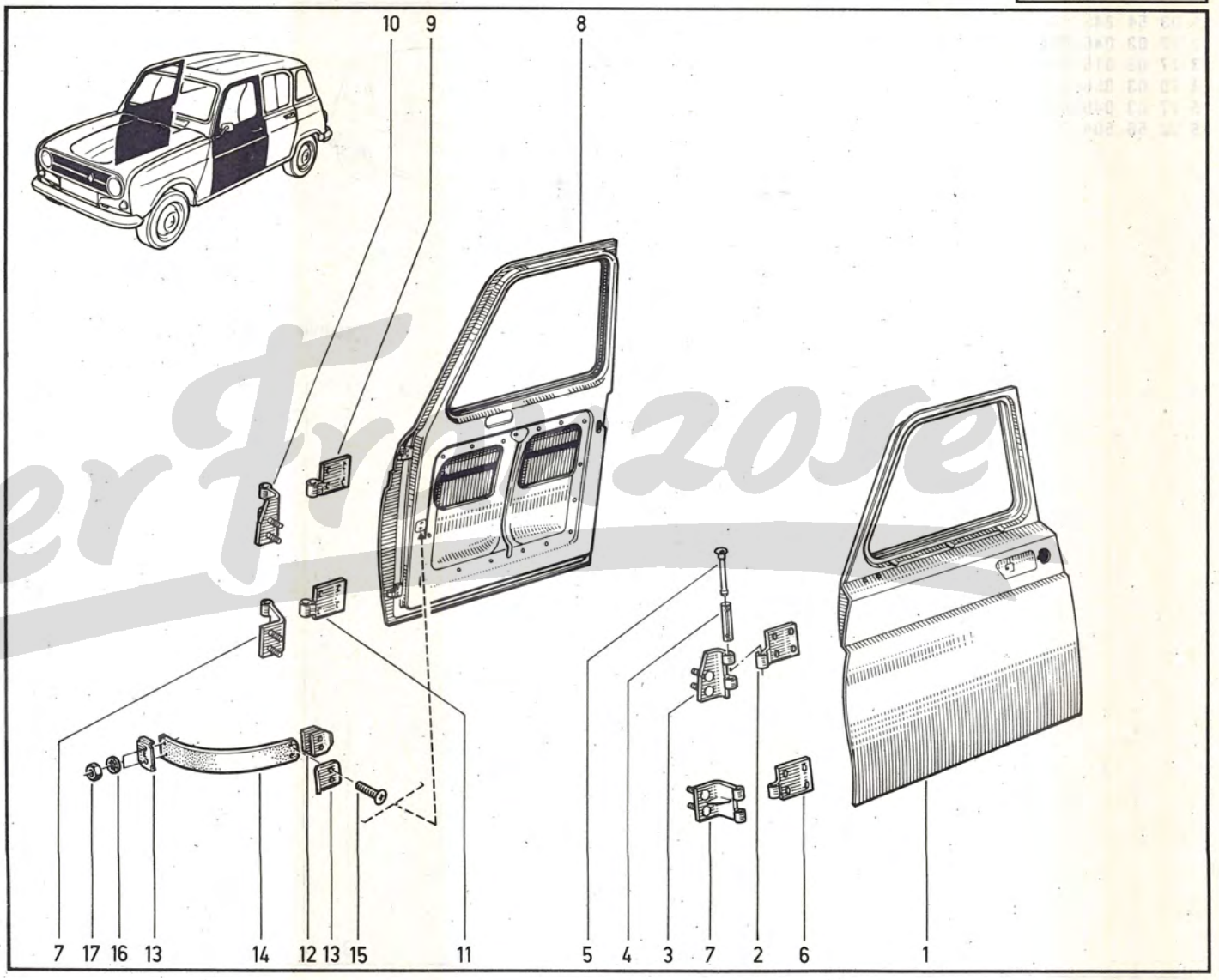

Der Frazose

	R 1123	n°	...	➜	n°	2300743
	R 1128	n°	...	➜	n°	396672
	R 210B	n°	...	➜	n°	14772
(a)	R 2106	n°	...	➜	n°	316513
	R 2370	n°	...	➜	n°	312096
	R 239B	n°	...	➜	n°	630
	R 2391	n°	...	➜	n°	8962
	R 1123	n°	2300744	➜	n°	2345424 #
	R 1128	n°	396673	➜	n°	436053 #
	R 210B	n°	14773	➜	n°	19169 #
(b)	R 2106	n°	316514	➜	n°	334718 #
	R 2370	n°	312097	➜	n°	347916 #
	R 239B	n°	631	➜	n°	1748 #
	R 2391	n°	8963	➜	n°	9368 #
	R 1123	n°	2300744	➜	n°	...
	R 1128	n°	396673	➜	n°	...
	R 210B	n°	14773	➜	n°	...
(c)	R 2106	n°	316514	➜	n°	...
	R 2370	n°	312097	➜	n°	...
	R 239B	n°	631	➜	n°	...
	R 2391	n°	8963	➜	n°	...

(40)	⊞	77 00 710 265- 1-				
		77 04 001 904- 1-				
(41)	⊞	77 00 710 264- 1-				
		77 04 001 903- 1-				
	R 1123	n°	...	➜	n°	2345424 #
	R 1128	n°	...	➜	n°	436053 #
	R 210B	n°	...	➜	n°	19169 #
(51)	R 2106	n°	...	➜	n°	334718 #
	R 2370	n°	...	➜	n°	347916 #
	R 239B	n°	...	➜	n°	1748 #
	R 2391	n°	...	➜	n°	9368 #
		77 01 462 901- 1-				
	R 1123	n°	...	➜	n°	2345424 #
	R 1128	n°	...	➜	n°	436053 #
	R 210B	n°	...	➜	n°	19169 #
(52)	R 2106	n°	...	➜	n°	334718 #
	R 2370	n°	...	➜	n°	347916 #
	R 239B	n°	...	➜	n°	1748 #
	R 2391	n°	...	➜	n°	9368 #
		77 01 462 902- 1-				

Der Franzose

1	77	00	693	316	† (a)
	77	00	722	127	(50)
2	77	04	001	132	
3	77	04	001	126	
4	77	03	067	177	
5	08	54	833	900	†
	77	03	074	161	
6	77	04	001	130	
7	77	00	693	317	† (a)
	77	00	722	128	(49)
8	77	04	001	131	
9	77	04	001	133	
10	06	07	457	300	
11	06	07	091	702	
12	77	00	584	348	
13	77	03	016	029	☒

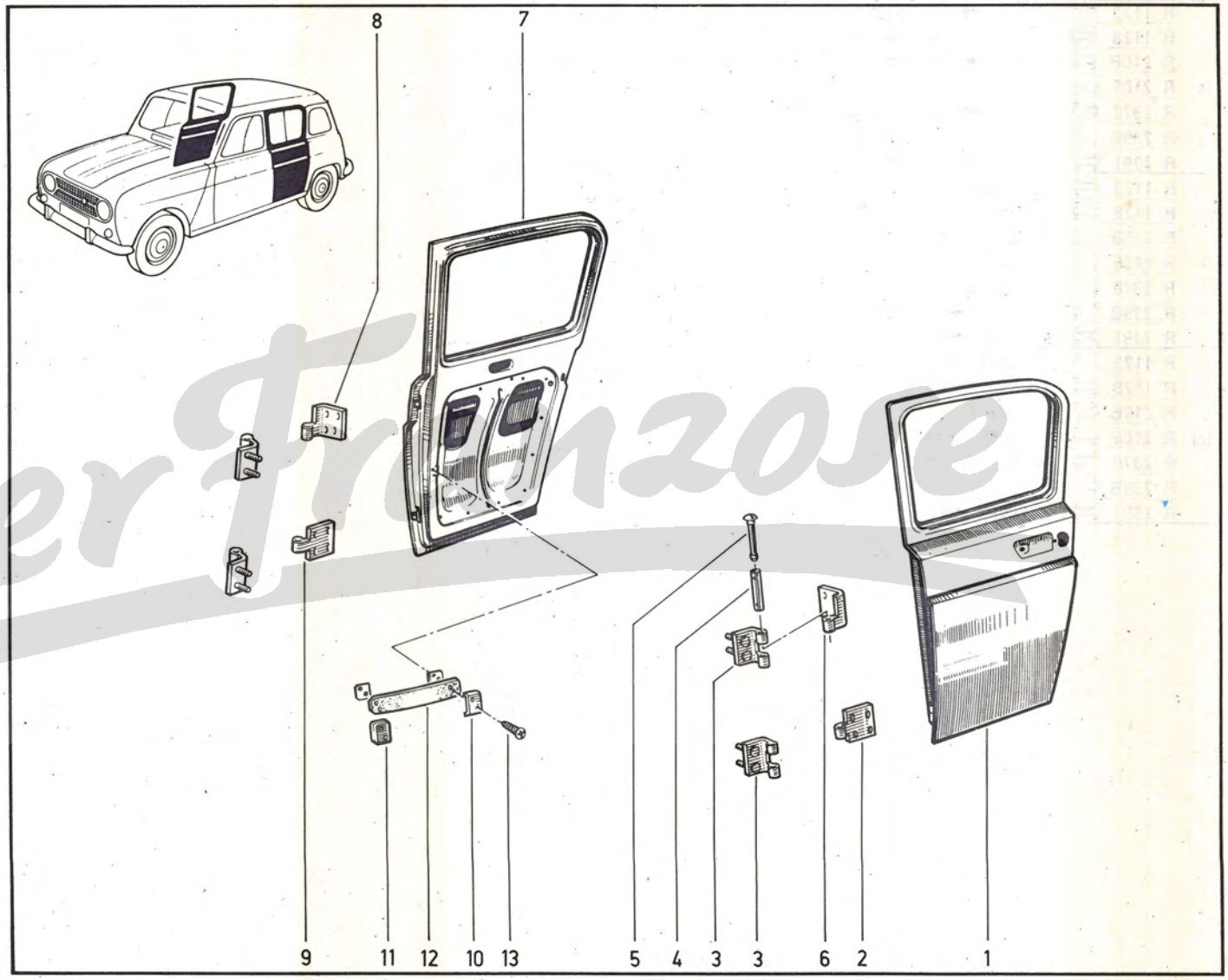

(a) R 1123 n° ... ➡ n° **2345424**
R 1128 n° ... ➡ n° **436053**

(49) R 1123 n° ... ➡ n° **2345424 #**
R 1128 n° ... ➡ n° **436053 #**
77 01 462 904- 1-

(50) R 1123 n° ... ➡ n° **2345424 #**
R 1128 n° ... ➡ n° **436053 #**
77 01 462 903- 1-

Der Franzose

48.011

P.R.1104

48.01.1

P.R. 1104

1	77	01	460	191		(a)
2	77	01	460	192		(b)
3	08	21	790	000		(a)
4	06	08	332	700		
5	77	03	009	089		
6	06	08	332	800		
7	02	56	204	417		(a)
8	77	00	651	941		(a)
9	77	03	050	046		
10	50	03	066	010	☒	
11	08	24	507	200		
12	77	03	053	037		
13	79	03	032	012	☒	(c)
	77	03	034	016		(R 2370)
14	77	03	067	177		
15	77	00	533	524		
16	77	03	072	049		
17	77	03	016	020	☒	
18	79	03	056	005	☒	

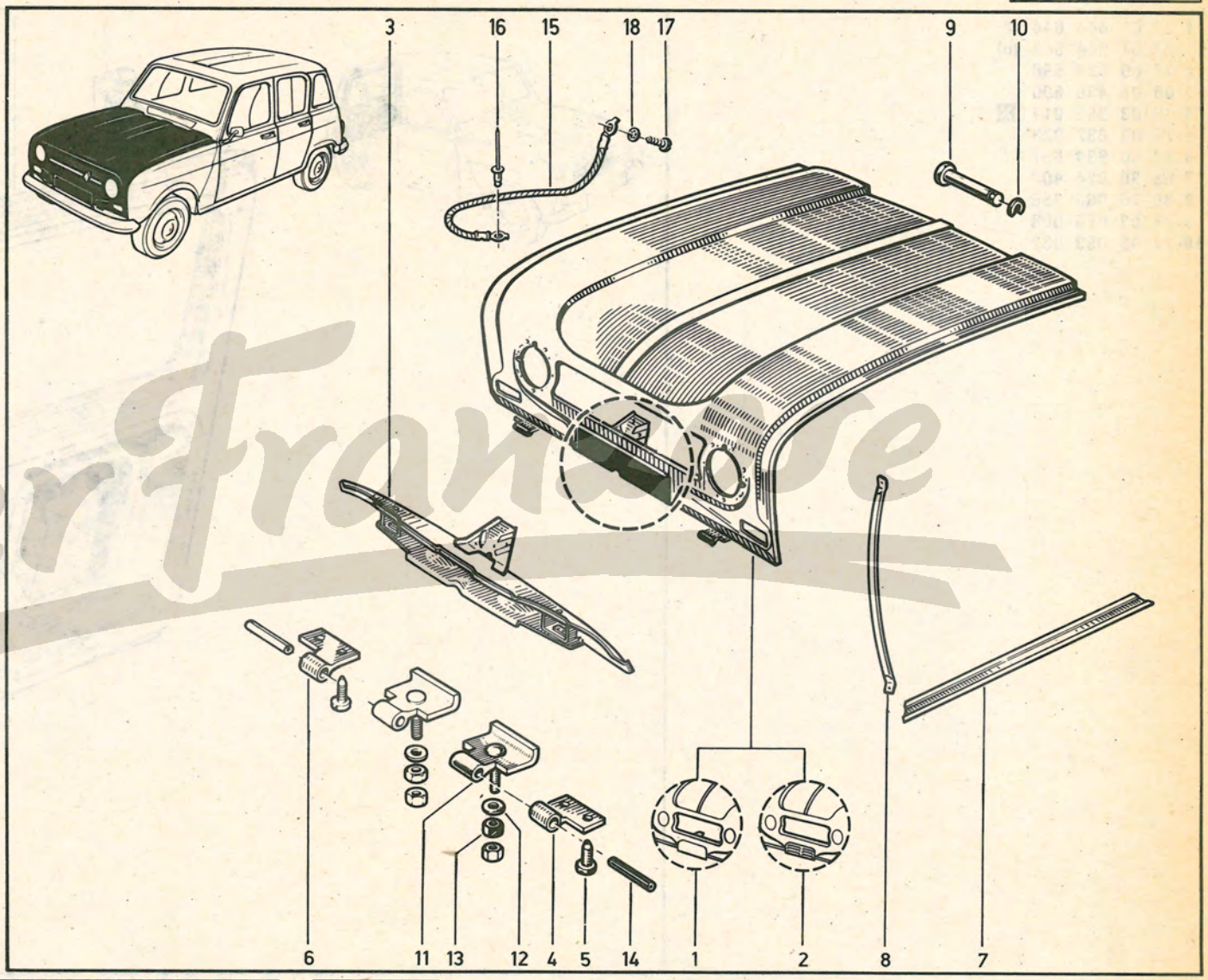

Der Franzose

(a)
- R 1123 ⇄ n° ... ➔ n° 2388411
- R 2106
- R 239B
- R 2391

(b)
- R 1123 ⇄ n° 2388412 ➔ n° ...
- R 1128
- R 210B
- R 2370

(c)
- R 1123
- R 1128
- R 210B
- R 2106
- R 239B
- R 2391

1	77	01	544	644	(a)
	77	01	544	643	(b)
2	77	00	634	596	
3	06	08	436	600	
4	79	03	056	017	☒
5	79	03	032	023	
6	77	00	634	597	
7	08	30	024	400	
8	80	70	060	356	
9	79	03	056	008	
10	77	03	053	032	

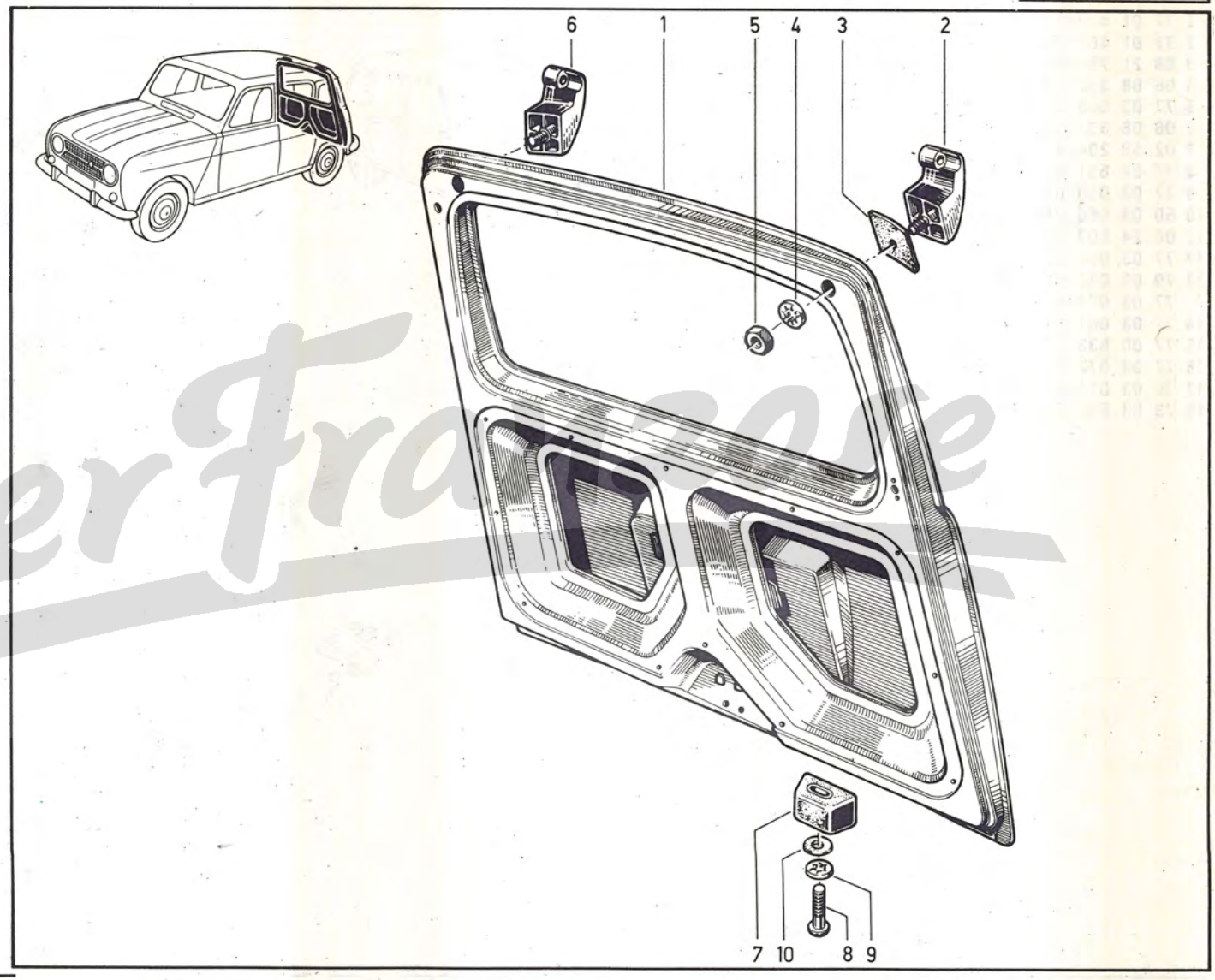

(a) R 1123 ☒ /120/146/177
R 1128 ☒ /120/121/140

(b) R 1123 /120/146/177 ☐
R 1128 /120/121/140 ☐

Der Franzose

1	77 01 582 605	(a)
	77 01 582 606	(b)
	77 01 582 607	(c)
2	77 00 657 294	(d)
	77 00 657 293	(b)
3	77 03 053 338	
4	77 00 657 291	(d)
	77 00 657 290	(b)
5	77 03 067 184	

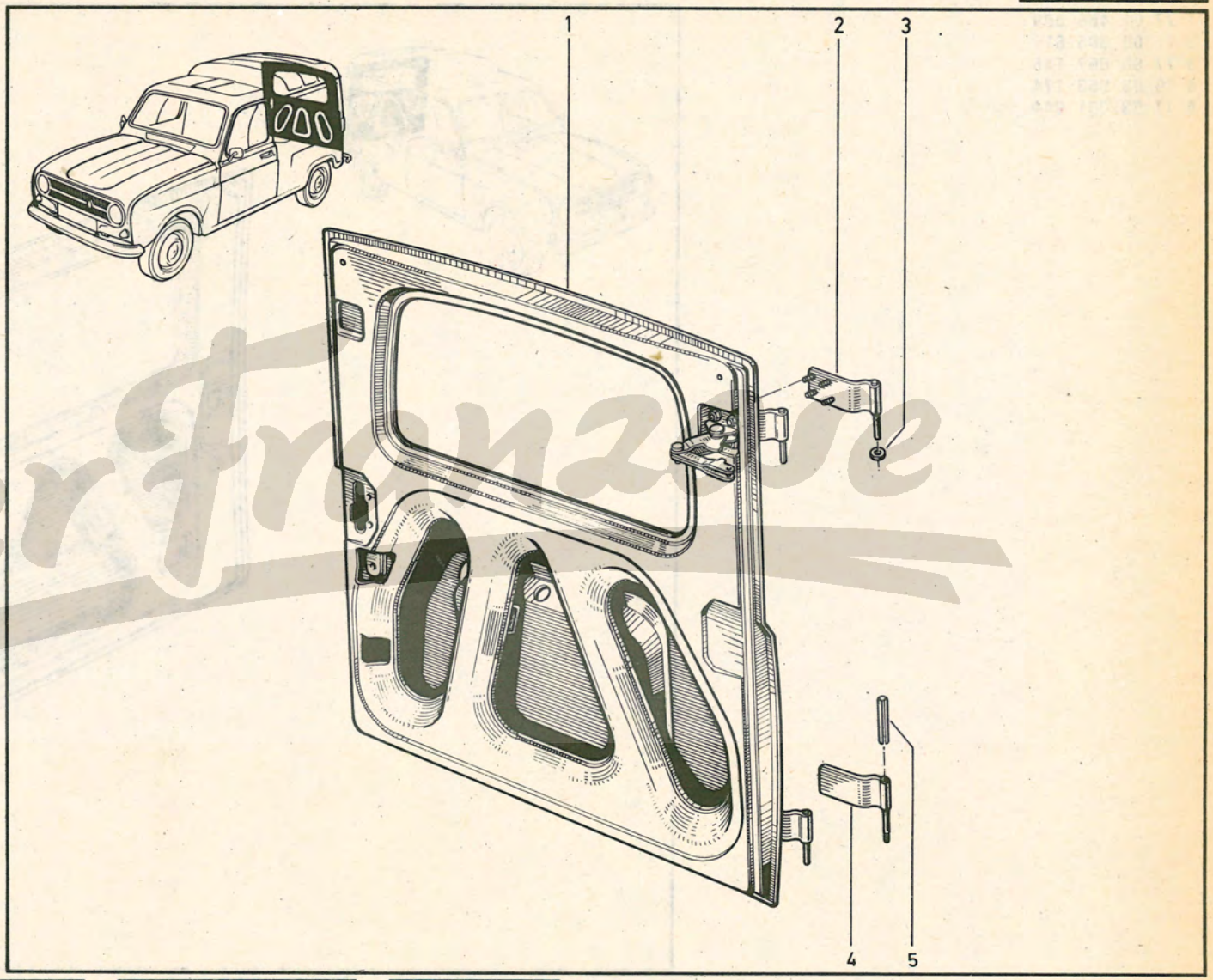

Der Franzose

(a) R 210B; R 2106 /100/101/102/103/122/146/576/577; R 239B; R 2391

(b) R 2106; R 2391

(c) R 210B □; R 2106 /120/121/177 □; R 239B □

(d) R 210B; R 2106; R 239B; R 2391

1	77	01	458	599
2	77	00	586	819
3	77	03	067	145
4	79	03	053	174
5	77	03	061	044

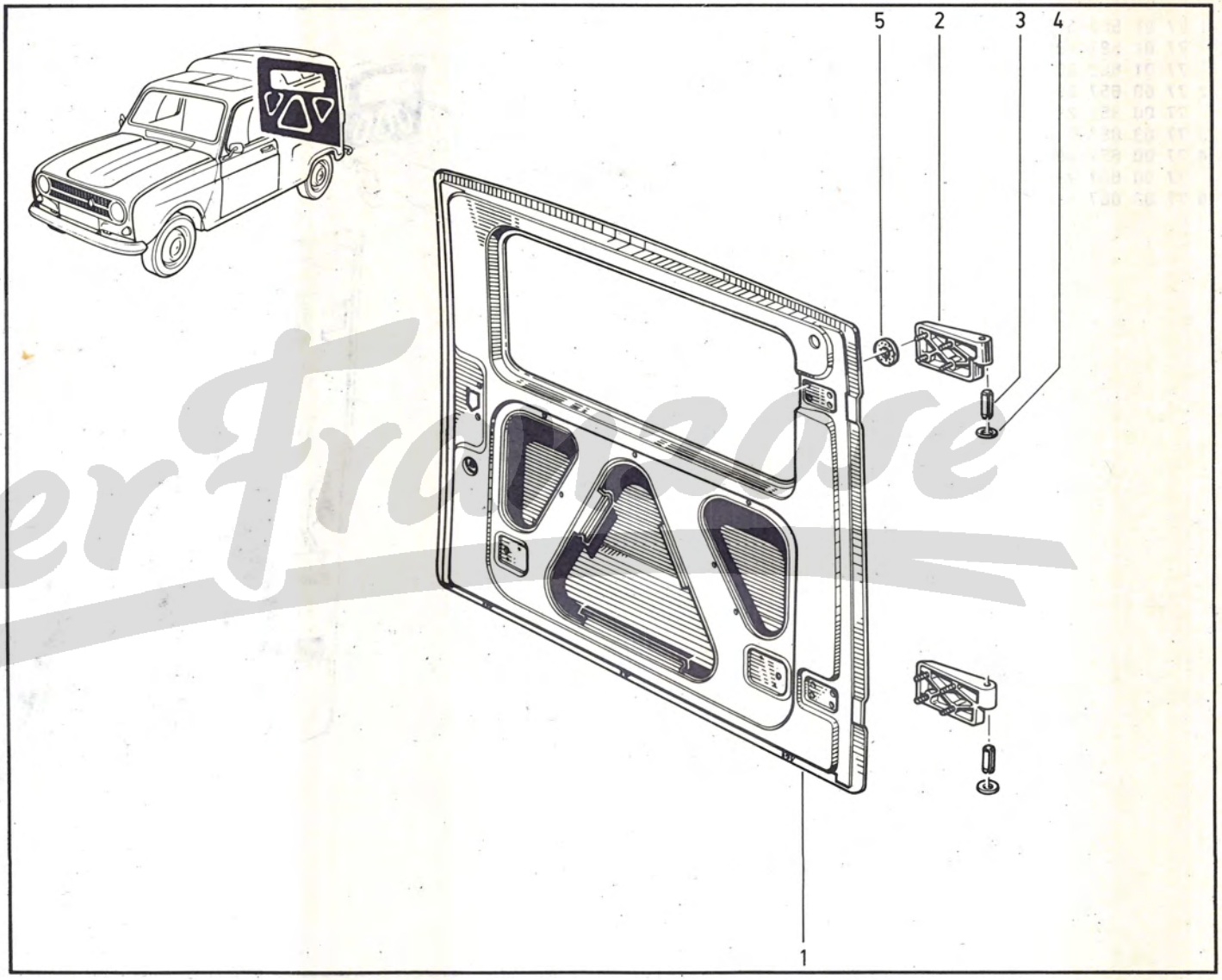

DerFrancaise

1	60	00	043	024		
2	60	00	043	028		
3	60	00	043	043		
4	60	00	043	023		
5	60	00	043	025		
6	60	00	043	031		
7	60	00	043	030		
8	60	00	043	027		
9	60	00	043	026		
10	60	00	043	032		
11	60	00	043	029		
12	08	52	801	500		
13	79	03	056	014	☒	
14	79	03	032	018	☒	

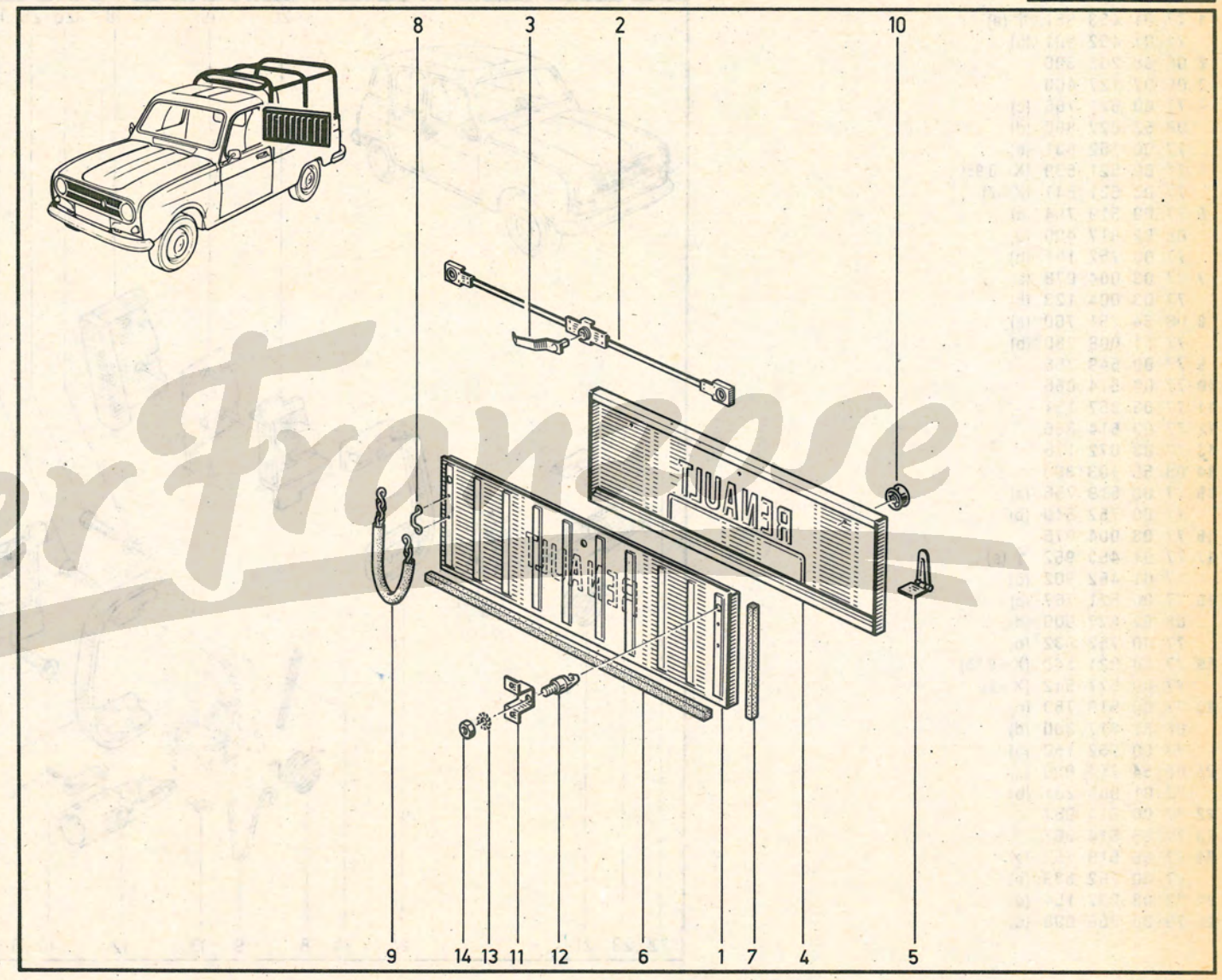

DerFrancese

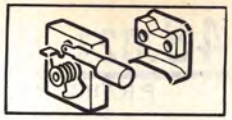

1	77	01	453	951	†	(a)
	77	01	462	901		(b)
2	06	08	293	300		
3	06	07	127	400		
4	77	00	521	766		(c)
	08	52	827	800		(d)
	77	00	752	831		(b)
5	77	00	521	539		(X=0,95)
	77	00	521	541		(X=2)
6	77	00	519	754		(c)
	08	52	817	400		(d)
	77	00	752	151		(b)
7	77	03	004	078		(a)
	77	03	004	123		(b)
8	08	54	761	700		(a)
	77	01	008	280		(b)
9	77	00	549	758		
10	77	00	514	066		
11	77	03	067	151		
12	77	00	614	866		
13	77	03	072	176		
14	08	55	103	300		
15	77	00	519	756		(a)
	77	00	752	540		(b)
16	77	03	004	076		
17	77	01	453	952	†	(a)
	77	01	462	902		(b)
18	77	00	521	767		(c)
	08	52	827	900		(d)
	77	00	752	832		(b)
19	77	00	521	540		(X=0,95)
	77	00	521	542		(X=2)
20	77	00	519	750		(c)
	08	52	817	300		(d)
	77	00	752	150		(b)
21	08	54	754	000		(a)
	77	01	008	281		(b)
22	77	00	514	067		
23	77	00	614	867		
24	77	00	519	752		(a)
	77	00	752	539		(b)
25	77	03	007	154		(d)
26	79	03	056	008		(d)

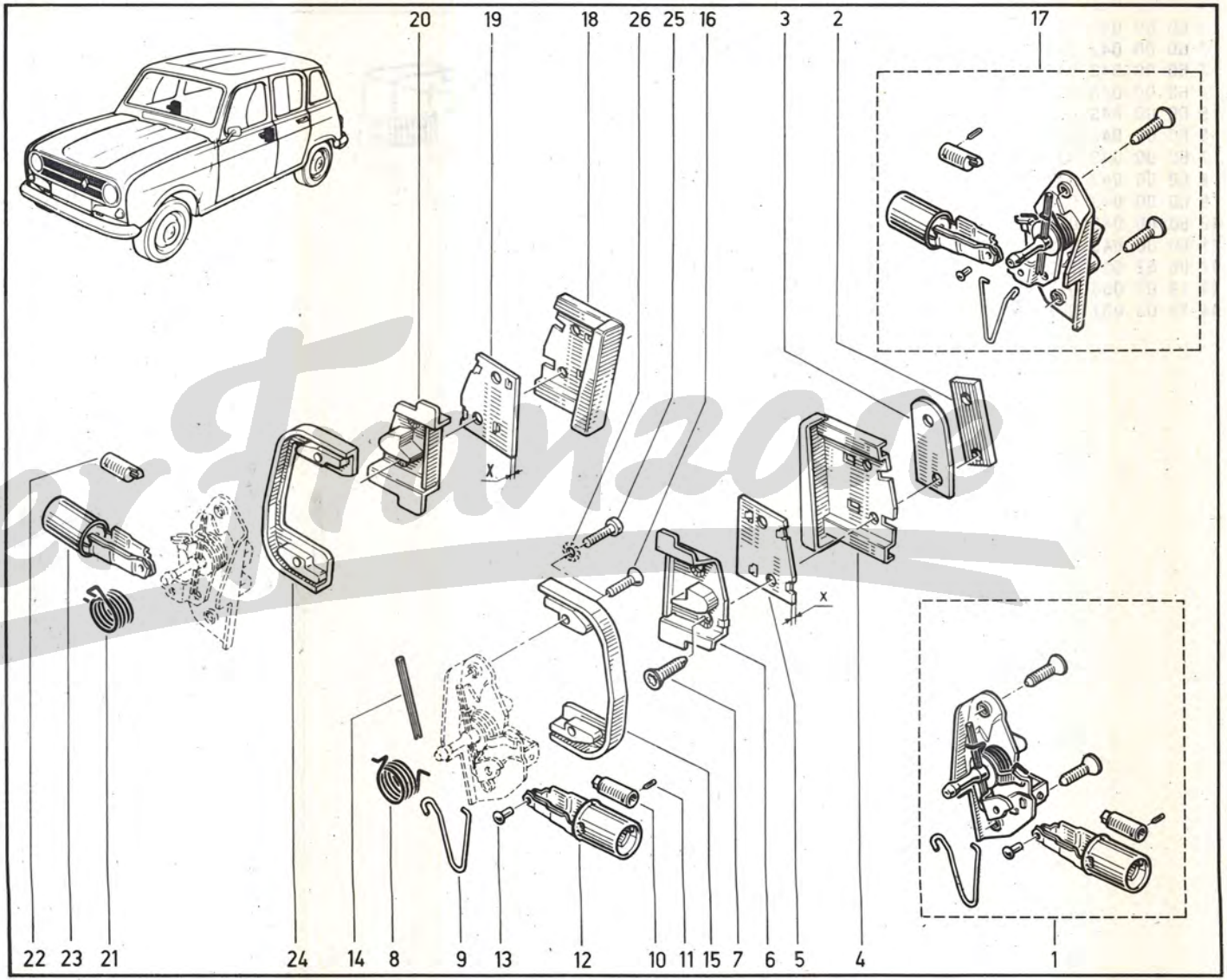

	R 1123	n° ...	→	n°	2345424
	R 1128	n° ...	→	n°	436053
	R 210B	n° ...	→	n°	19169
(a)	R 2106	n° ...	→	n°	334718
	R 2370	n° ...	→	n°	347916
	R 239B	n° ...	→	n°	1748
	R 2391	n° ...	→	n°	9368
	R 1123	n° 2345425	→	n°	...
	R 1128	n° 436054	→	n°	...
	R 210B	n° 19170	→	n°	...
(b)	R 2106	n° 334719	→	n°	...
	R 2370	n° 347917	→	n°	...
	R 239B	n° 1749	→	n°	...
	R 2391	n° 9369	→	n°	...
	R 1123	/101/120/121 n° ...	→	n°	2345424
	R 1128	/101/120/121/140 n° ...	→	n°	436053
	R 210B	n° ...	→	n°	19169
(c)	R 2106	/101/103/120/121 n° ...	→	n°	334718
	R 2370	/101/103/120/121/140 n° ...	→	n°	347916
	R 239B	n° ...	→	n°	1748
	R 2391	n° ...	→	n°	9368
	R 1123	/101/120/121 n° ...	→	n°	2345424
(d)	R 1128	/100/102/104/600 n° ...	→	n°	436053
	R 2106	/101/103/120/121 n° ...	→	n°	334718
	R 2370	/101/103/120/121/140 n° ...	→	n°	347916

Der Franzose

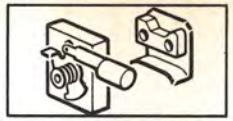

1	77	01	452	392	†	(a)
	77	01	462	903		(b)
2	06	08	293	300		
3	06	07	127	400		
4	77	00	519	722		(c)
	08	52	827	600		(d)
	77	00	752	833		(b)
5	77	00	521	539		(X=0,95)
	77	00	521	541		(X=2)
6	77	00	519	754		(c)
	08	52	817	400		(d)
	77	00	752	151		(b)
7	77	03	004	078		(a)
	77	03	004	123		(b)
8	77	01	008	280		
9	08	52	877	000		
10	08	52	822	000		
11	08	52	825	300		
12	08	55	103	300		
13	77	00	519	756		(a)
	77	00	752	540		(b)
14	77	03	004	076		
15	77	01	452	393	†	(a)
	77	01	462	904		(b)
16	77	00	519	723		(c)
	08	52	827	700		(d)
	77	00	752	834		(b)
17	77	00	521	540		(X=0,95)
	77	00	521	542		(X=2)
18	77	00	519	750		(c)
	08	52	817	300		(d)
	77	00	752	150		(b)
19	77	01	008	281		
20	77	00	519	752		(a)
	77	00	752	539		(b)
21	77	03	007	154		(d)
22	79	03	056	008		(d)

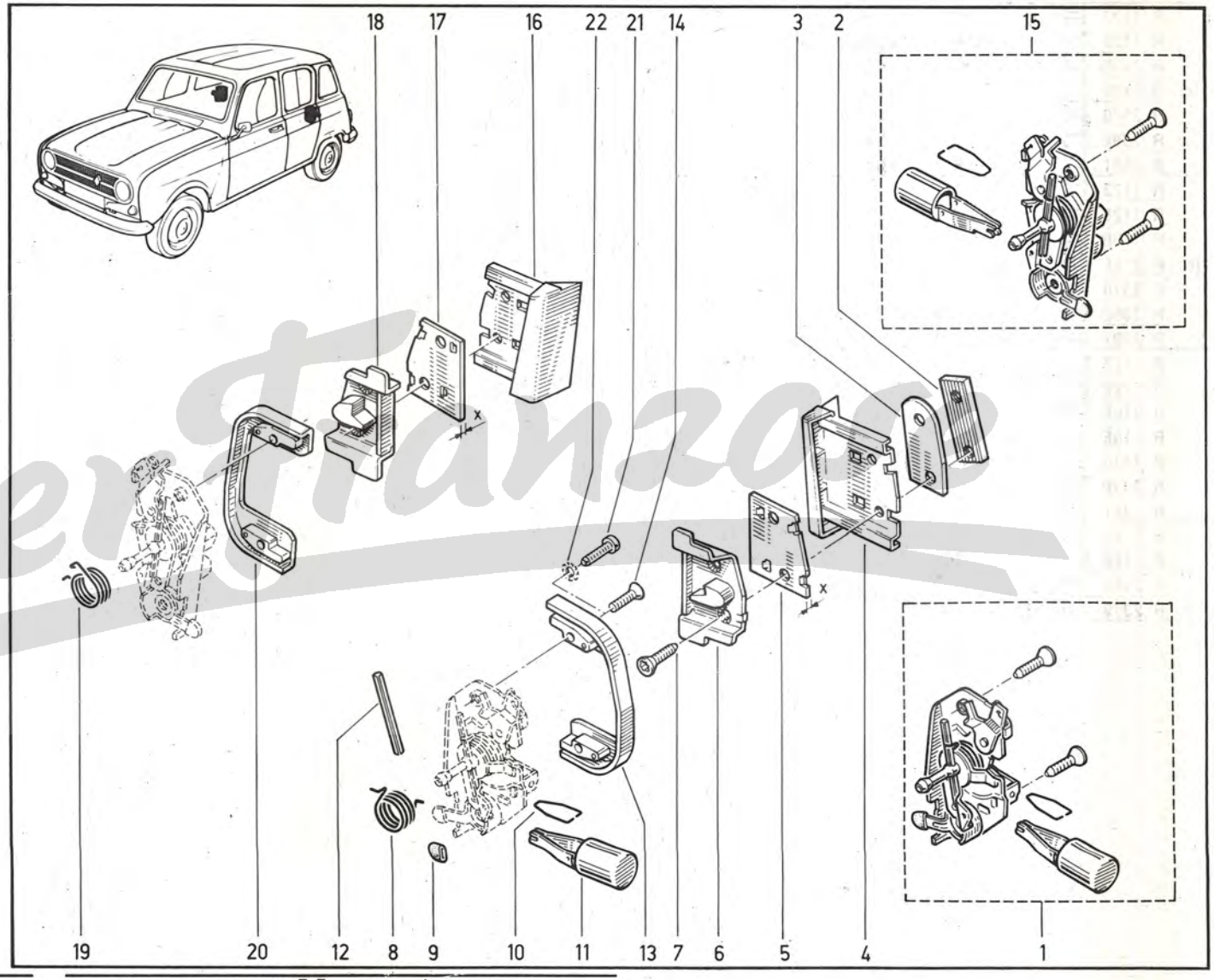

(a) R 1123 n° ... → n° 2345424
R 1128 n° ... → n° 436053

(b) R 1123 n° 2345425 → n° ...
R 1128 n° 436054 → n° ...

(c) R 1123 /101/120/121 n° ... → n° 2345424
R 1128 /101/120/121/140 n° ... → n° 436053

(d) R 1123 /101/120/121 n° ... → n° 2345424
R 1128 /100/102/104/600 n° ... → n° 436053

DenFranzo

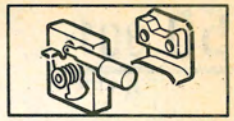

1	77	01	458	334	† (a)
	77	01	463	080	(b)
	77	01	452	837	(c)
2	77	01	008	280	
3	08	55	103	300	
4	77	03	004	076	
5	77	00	614	866	
6	77	00	514	066	
7	77	03	067	151	
8	77	03	072	176	
9	77	01	452	838	(d)
10	77	01	008	281	(d)
11	77	03	004	011	(d)
12	77	00	614	867	(d)
13	77	00	514	067	(d)
14	77	00	519	756	(a)
	77	00	752	540	(b)

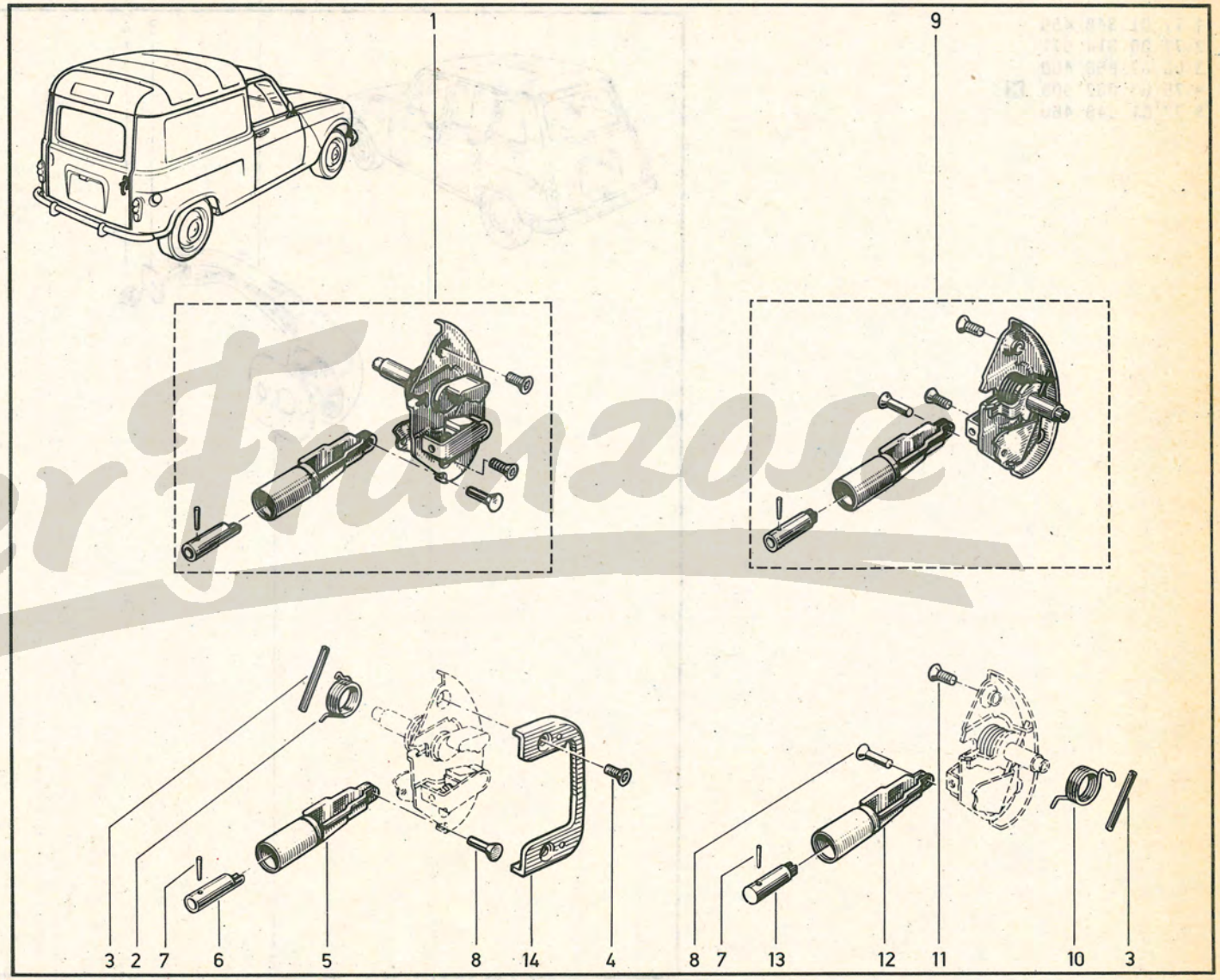

(a) R 2370 n° ... ➜ n° 347916

(b) R 2370 n° 347917 ➜ n° ...

(c) R 210B, R 2106, R 239B, R 2391

(d) R 2106, R 2391

Der Franzose

50.301
P.R.1104

1	77	01	348	459	
2	77	00	514	971	
3	06	07	856	400	
4	79	03	032	006	☒
5	77	01	348	460	

50.30.1
P.R. 1104

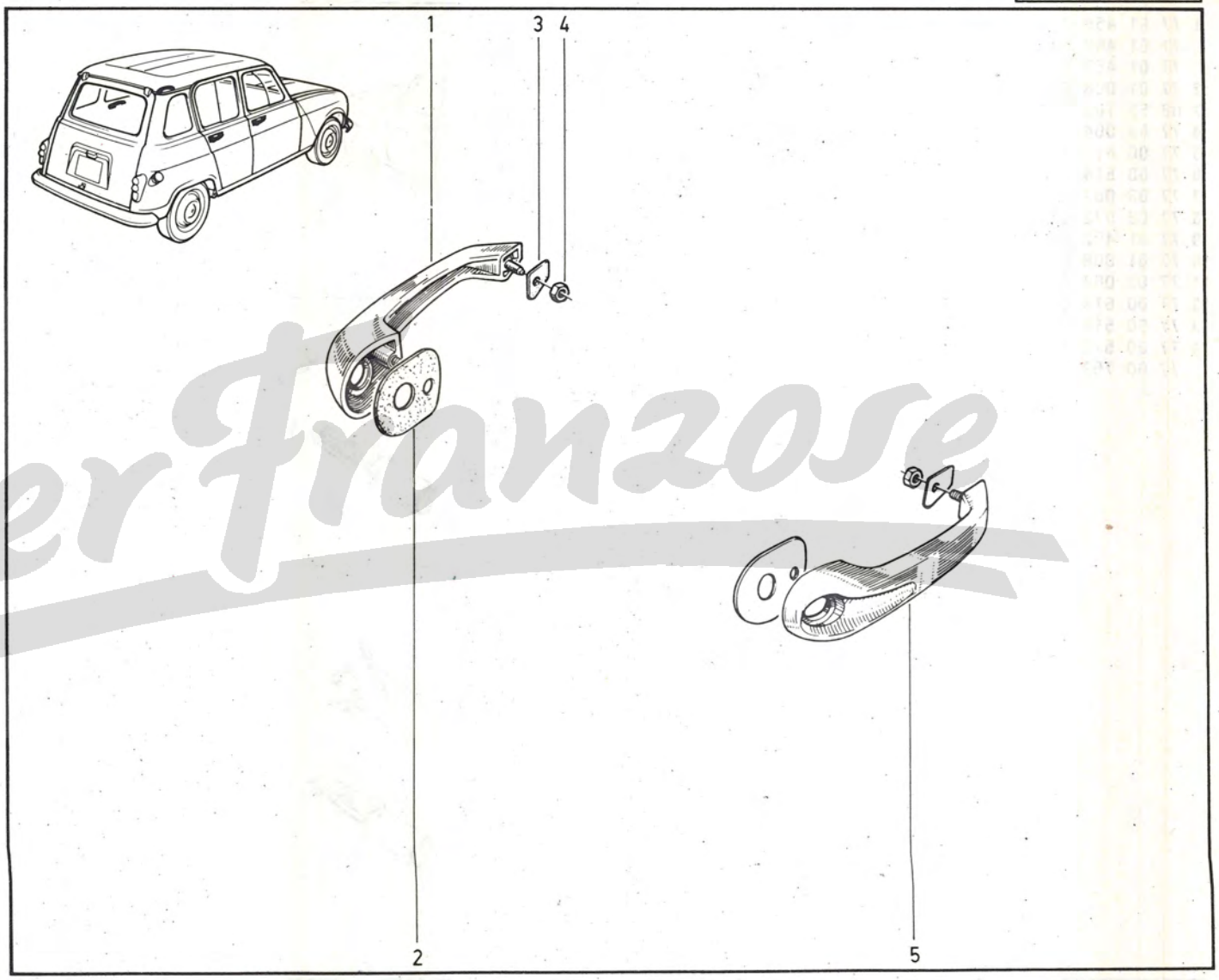

Der Franzose

1	08	55	084	500
2	06	07	412	400
3	08	55	109	500
4	08	55	084	700
5	08	55	109	400
6	77	03	007	154
7	79	03	056	008
8	08	55	084	800
9	08	55	084	600

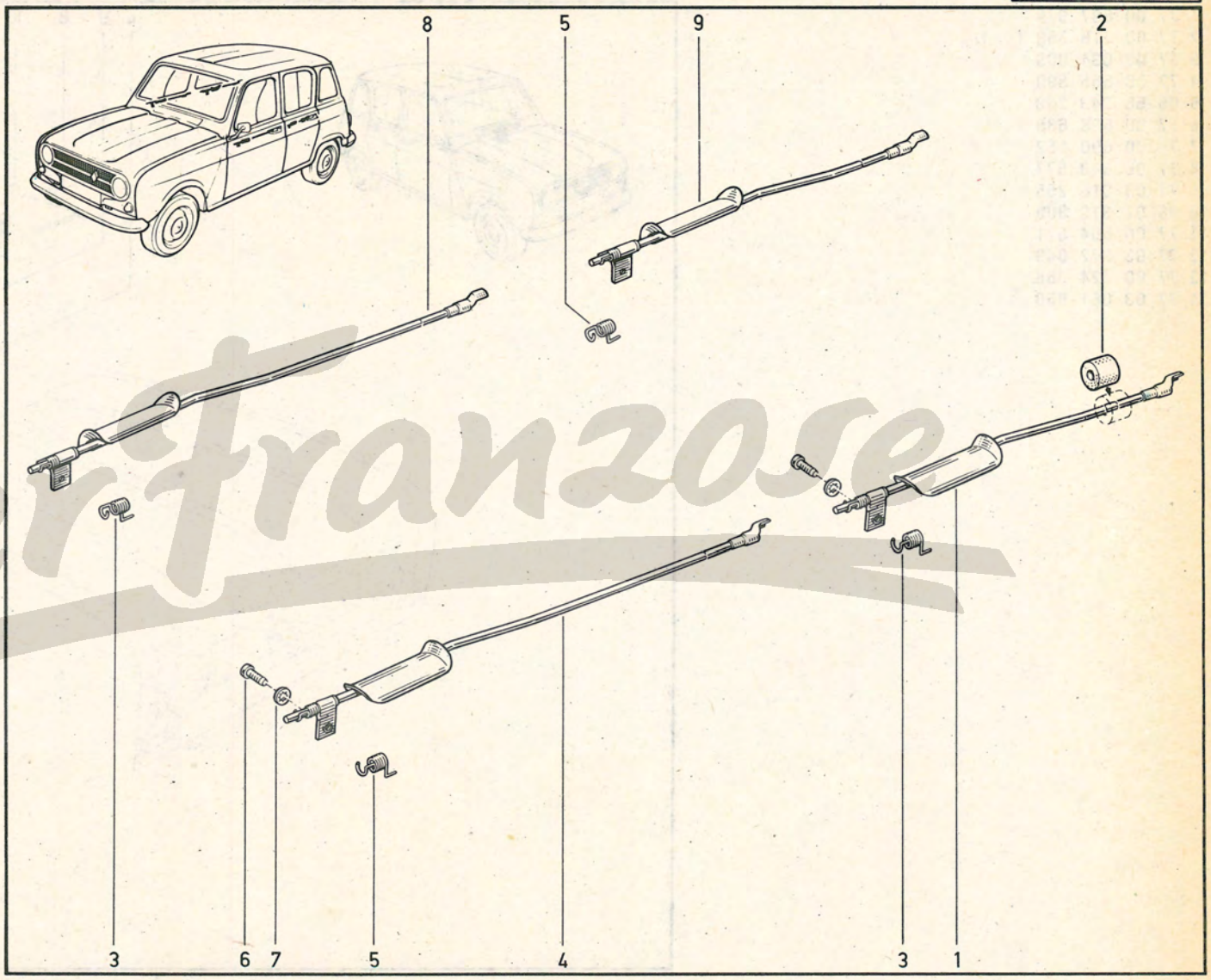

Der Franzose

52.011

P.R.1104

1	77	00	697	979	
2	77	00	716	358	(X=1)
3	77	03	034	008	
4	77	00	555	890	
5	05	56	243	200	
6	77	00	568	638	
7	77	00	690	152	
8	77	00	643	577	
9	77	03	016	255	
10	06	07	310	800	
11	77	00	654	571	
12	77	03	072	049	
13	77	00	624	068	
14	77	03	061	060	

52.01.1

P.R. 1104

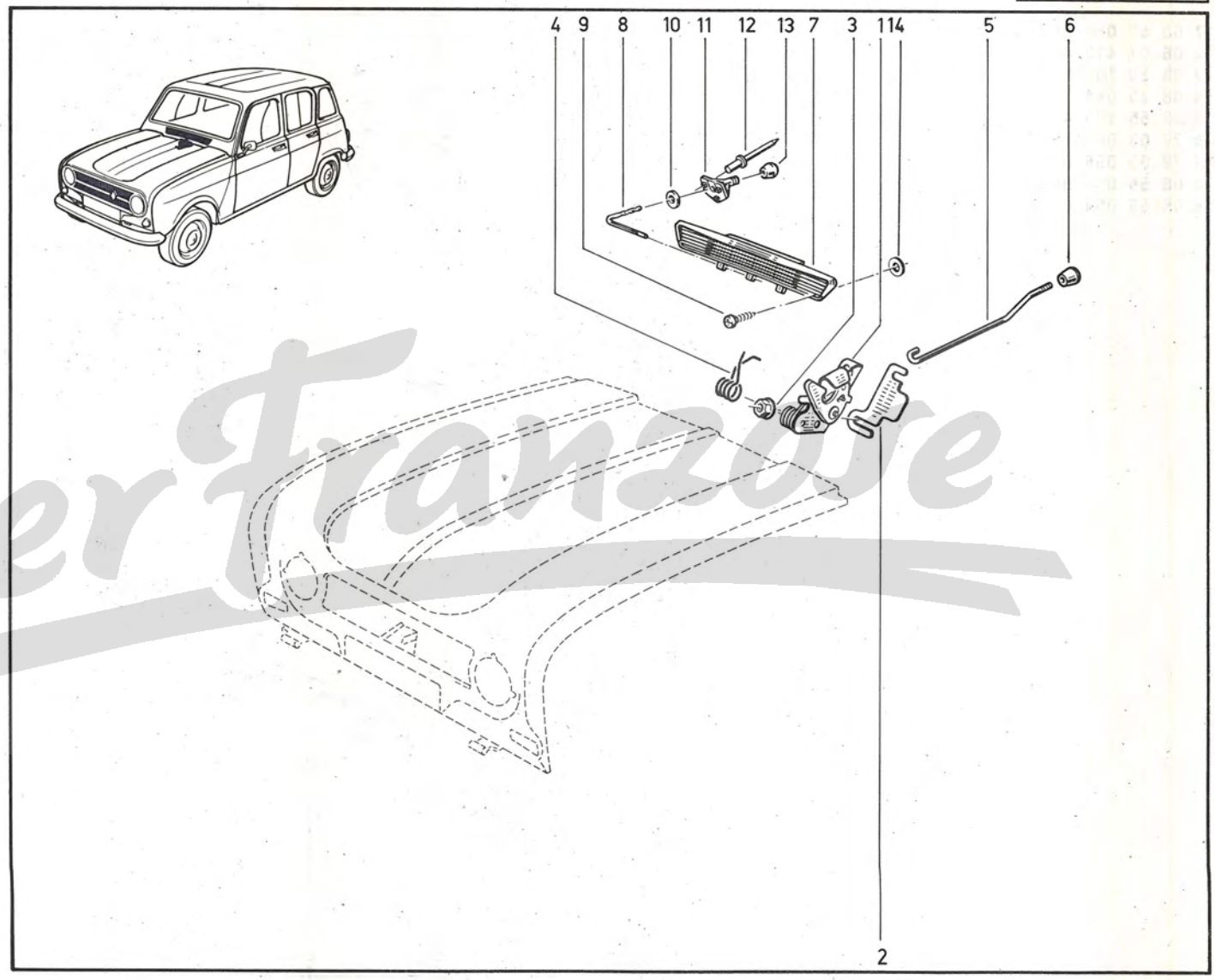

Der Franzose

1	77	00	586	837	
2	06	07	116	100	
3	79	03	053	020	☒
4	77	03	001	118	
5	79	03	056	008	
6	08	23	892	102	
7	77	01	460	762	
8	77	00	654	862	
9	77	00	654	861	
10	06	07	625	500	
11	77	03	068	007	
12	77	03	066	307	
13	77	00	661	414	
14	77	03	067	207	☒
15	06	07	625	400	
16	77	00	619	112	
17	77	00	519	693	
18	77	00	529	577	
19	77	00	519	696	
20	77	03	034	008	
21	79	03	032	018	☒

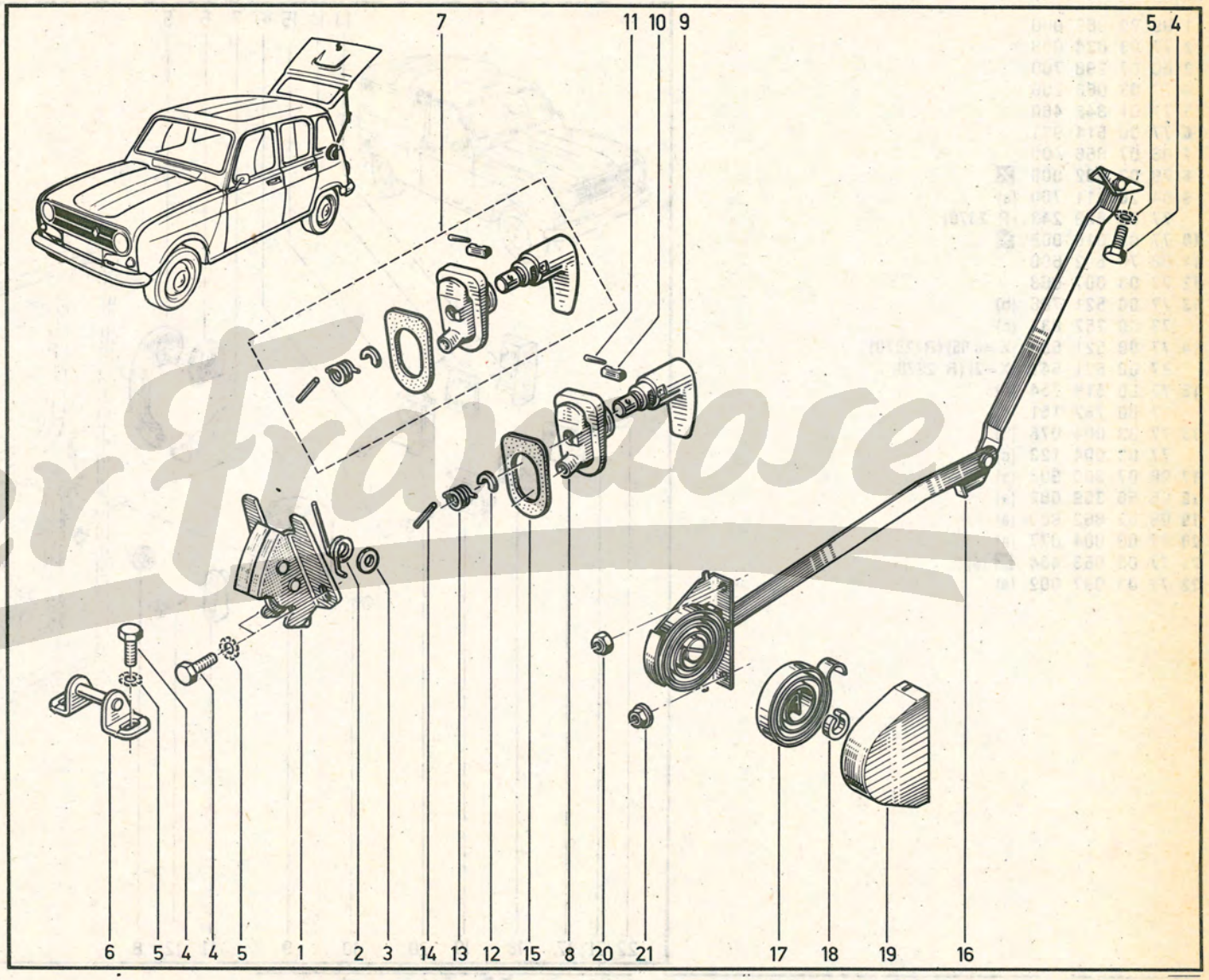

Der Franzose

1	09	90	989	000	
2	77	03	034	008	
3	06	07	298	700	
4	77	03	066	206	
5	77	01	348	460	
6	77	00	514	971	
7	06	07	856	400	
8	79	03	032	006	☒
9	04	28	311	700	(a)
	77	00	589	243	(R 2370)
10	77	03	016	008	☒
11	08	70	502	600	
12	77	03	007	008	
13	77	00	521	766	(b)
	77	00	752	831	(c)
14	77	00	521	539	(X=0,95) (R 2370)
	77	00	521	541	(X=2) (R 2370)
15	77	00	519	754	(b)
	77	00	752	151	(c)
16	77	03	004	078	(b)
	77	03	004	123	(c)
17	06	07	300	900	(a)
18	05	56	359	002	(a)
19	08	52	863	900	(a)
20	77	03	004	077	(a)
21	77	03	053	434	☒ (a)
22	77	03	037	002	(a)

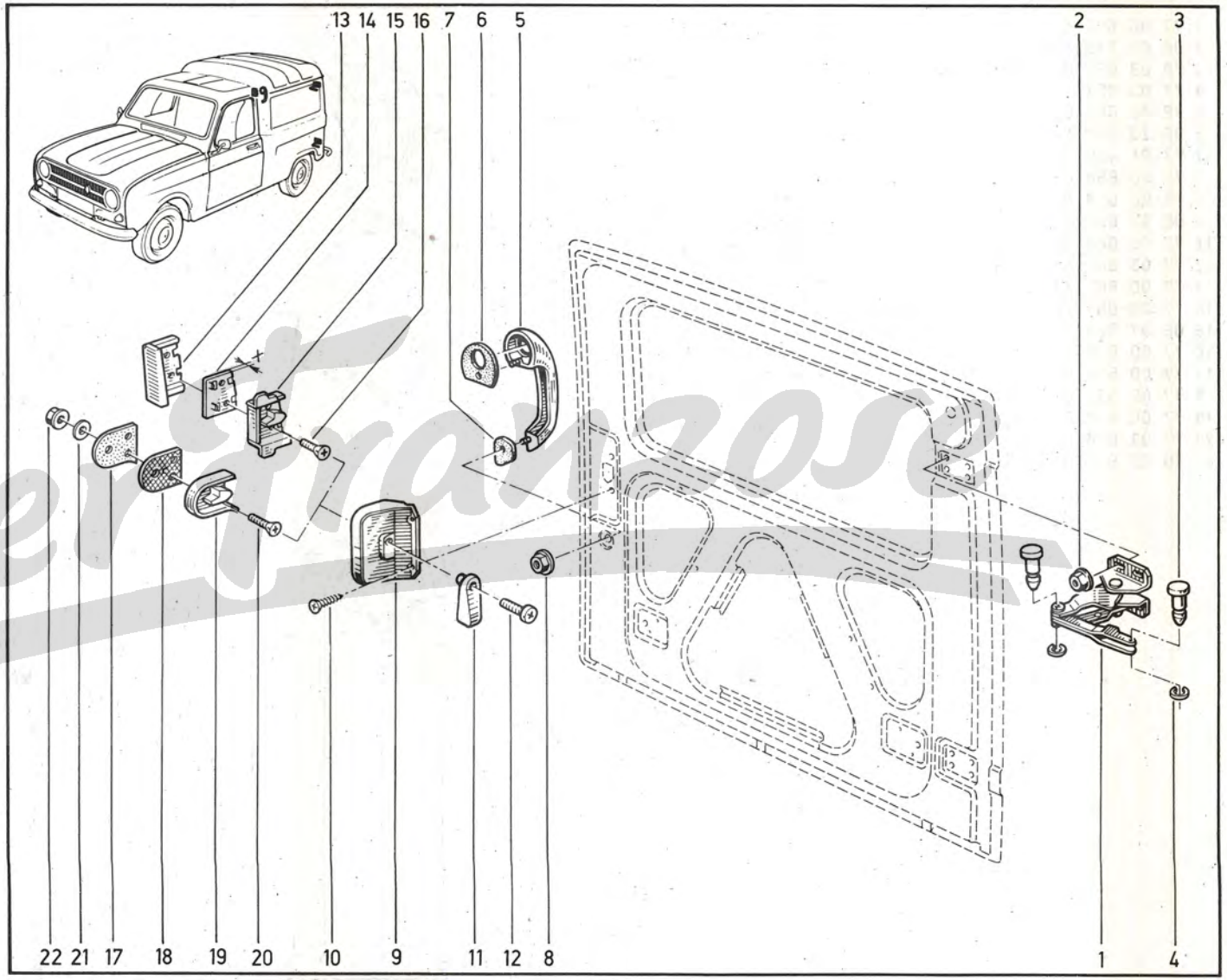

(a) R 210B, R 2106, R 239B, R 2391

(b) R 2370 n° ... ➜ n° **347916**

(c) R 2370 n° **347917** ➜ n° ...

Dentrazos

1	09	92	409	800	
2	77	03	034	008	
3	77	03	074	091	
4	06	07	305	600	
5	77	03	067	231	
6	06	07	306	000	
7	10	89	020	152	
8	06	07	305	500	
9	06	07	357	300	
10	50	03	066	010	☒
11	09	92	409	900	
12	79	03	053	028	☒
13	06	07	305	400	
14	06	07	523	400	

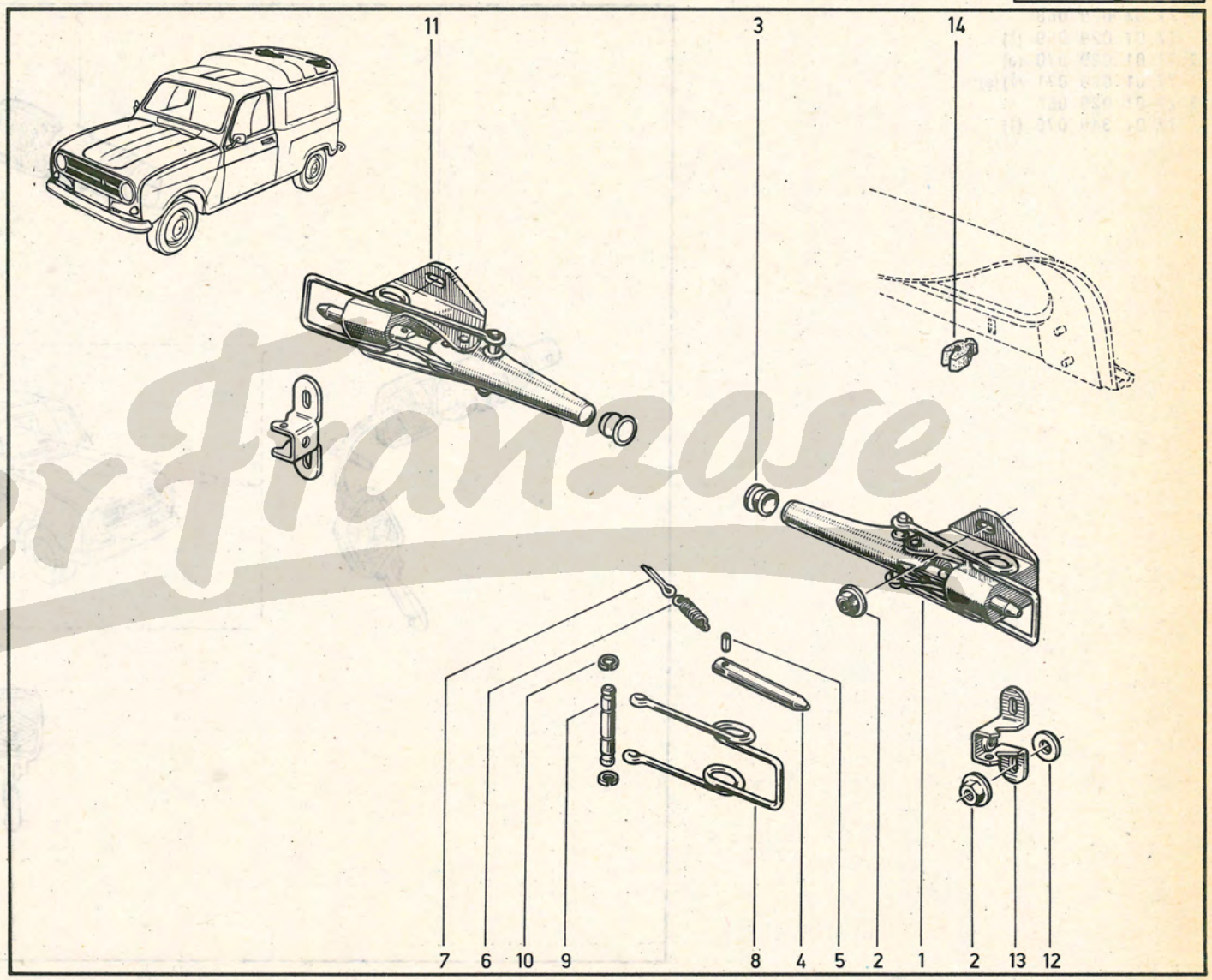

Derfranzose

53.011
P.R.1104

1 77 01 029 068
77 01 029 069 (1)
2 77 01 029 070 (a)
77 01 029 071 (1)(a)
3 77 01 029 066
77 01 349 076 (1)

(a) R 1123 / R 1128

53.01.1
P.R. 1104

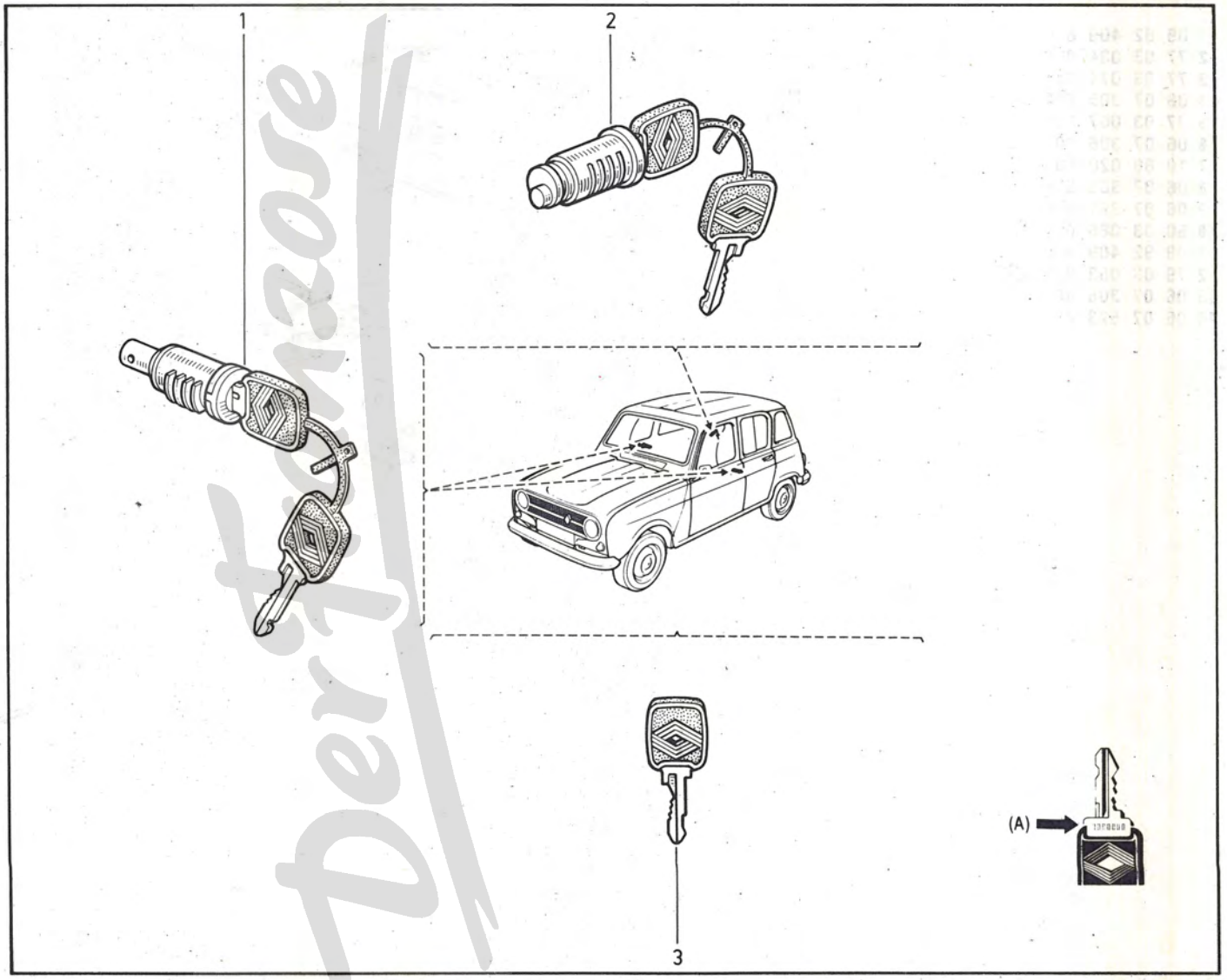

54.011

P.R.1104

R 1123
R 1128

54.01.1

P.R. 1104

1	77	04	000	430	(T)
	77	04	000	431	(F)
2	77	00	655	281	
3	77	04	000	687	
	77	04	000	719	
4	77	04	000	696	
5	77	04	000	683	
6	77	04	000	690	(a)
7	77	04	000	869	(a)
8	77	04	000	709	(R 1123 L)
9	77	04	000	695	
10	77	03	008	032	
11	77	05	001	030	
12	06	07	452	200	
13	08	54	889	300	
14	06	07	443	000	
15	06	07	718	800	
16	04	28	292	302	
17	08	52	772	900	
18	06	07	119	300	
19	06	07	805	200	
20	09	96	063	700	

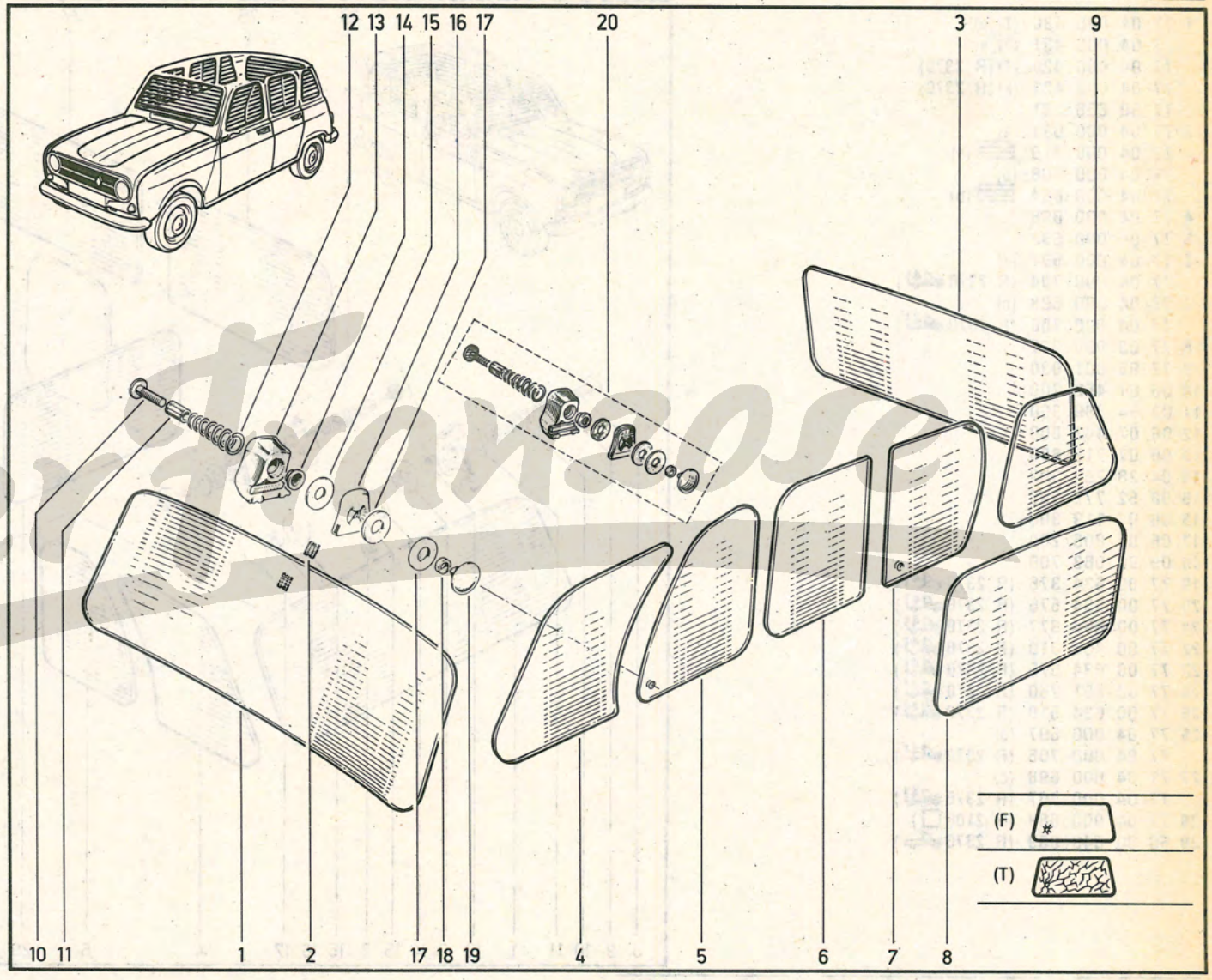

(a) R 1123 TL / R 1128

DerFransose

54.013

P.R.1104

R 210B R 2106 R 2370 R 239B R 2391

1	77 04 000 430	(T) (a)	
	77 04 000 431	(F) (a)	
	77 04 000 426	(T) (R 2370)	
	77 04 000 427	(F) (R 2370)	
2	77 00 655 281		
3	77 04 000 687	(a)	
	77 04 000 719	(a)	
	77 04 000 708	(b)	
	77 04 000 684	(b)	
4	77 04 000 696		
5	77 04 000 683		
6	77 04 000 697	(c)	
	77 04 000 704	(R 2370 4J)	
7	77 04 000 698	(c)	
	77 04 000 706	(R 2370 4J)	
8	77 03 008 032		
9	77 05 001 030		
10	06 07 452 200		
11	08 54 889 300		
12	06 07 443 000		
13	06 07 718 800		
14	04 28 292 302		
15	08 52 772 900		
16	06 07 119 300		
17	06 07 805 200		
18	09 96 063 700		
19	77 00 634 376	(R 2370 4J)	
20	77 00 634 576	(R 2370 4J)	
21	77 00 634 377	(R 2370 4J)	
22	77 00 651 310	(R 2370 4J)	
23	77 00 634 575	(R 2370 4J)	
24	77 00 651 760	(R 2370 4J)	
25	77 00 634 519	(R 2370 4J)	
26	77 04 000 697	(c)	
	77 04 000 705	(R 2370 4J)	
27	77 04 000 698	(c)	
	77 04 000 707	(R 2370 4J)	
28	77 04 000 688	(R 2106 □)	
29	60 00 043 039	(R 2370)	

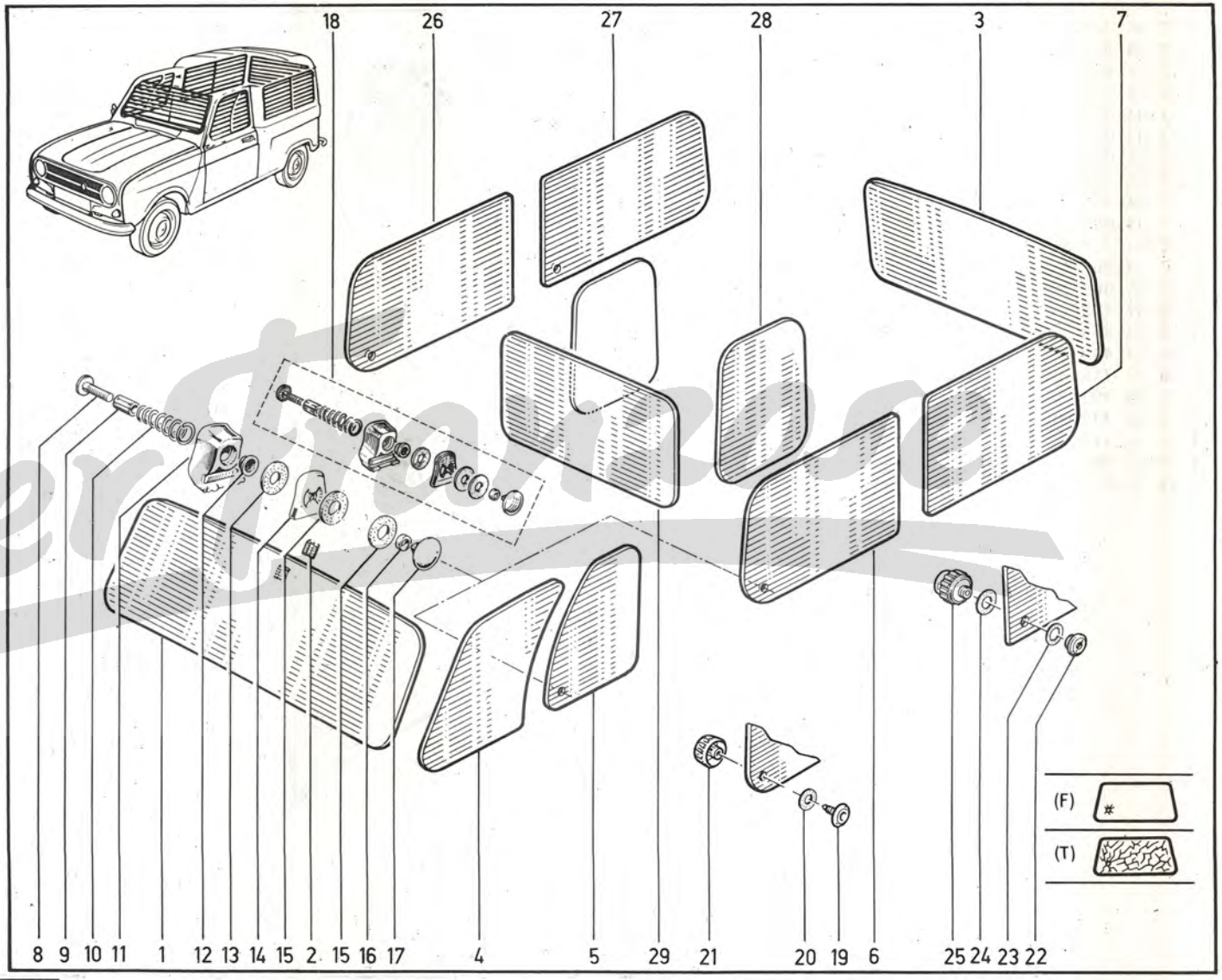

(a) R 210B, R 2106, R 239B, R 2391

(b) R 2370 3J 4J

(c) R 2106 4J, R 239B, R 2391

55.011

P.R.1104

55.01.1

P.R. 1104

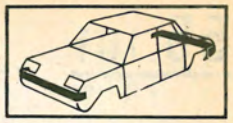

1	77	00	653	017		
2	77	01	348	489		
3	03	54	250	411		
4	77	03	001	241		
5	77	00	622	305		
6	79	03	056	014	☒	
7	79	03	032	018	☒	
8	07	05	304	104		
9	04	28	790	411		
10	77	03	001	160	☒	
11	77	01	348	490		
12	03	54	250	511		
13	04	28	259	100		
14	04	28	790	511		
15	77	00	589	595		(a)
16	77	03	001	162	☒	(a)
17	77	03	055	011	☒	(a)
18	79	03	032	018	☒	(a)
19	06	08	443	011		(b)
20	77	00	653	013		(b)
21	77	03	001	693		(b)
22	06	08	391	800		(b)
23	79	03	056	014	☒	(b)
24	79	03	032	018	☒	(b)
25	77	00	653	014		(b)
26	77	00	654	795		(c)
27	77	03	072	049		(c)
28	79	03	053	020	☒	(c)
29	77	00	654	796		(c)
30	77	01	457	670		

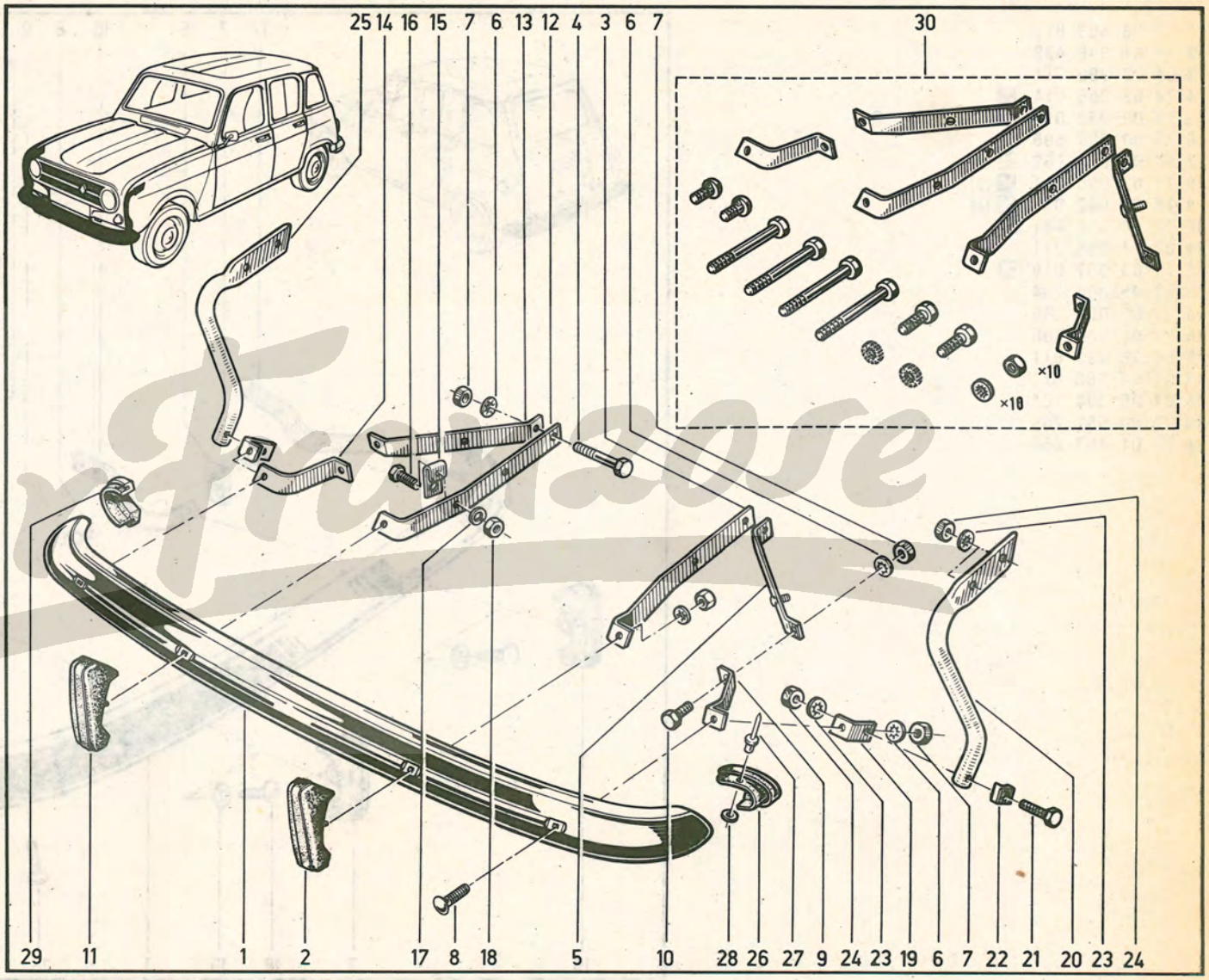

(a)
- R 1123 /120/121
- R 1128 /120/121
- R 2106 /120/121
- R 2370 /120/121

(b)
- R 1123 /121/276/277/577/600/870/871
- R 1128 GTL ↗ /104
- R 210B
- R 2106 ↗ /120
- R 2370 /121
- R 239B

(c)
- R 1123 /120
- R 1128 /120/121
- R 2106 /120/121
- R 2370 /120/121

Der Franzose

1	77	00	653	016		
2	77	01	348	489		
3	04	28	790	711		
4	79	03	056	014	☒	
5	79	03	032	018	☒	
6	77	00	589	595	(a)	
7	77	03	001	162	☒	(a)
8	77	03	055	011	☒	(a)
9	79	03	032	018	☒	(a)
10	77	03	001	481		
11	03	54	250	711		
12	79	03	032	018	☒	
13	07	05	304	104		
14	77	03	053	345		
15	77	01	348	490		
16	04	28	790	611		
17	03	54	250	611		
18	07	05	304	104		
19	77	00	551	209		
20	77	01	457	669		

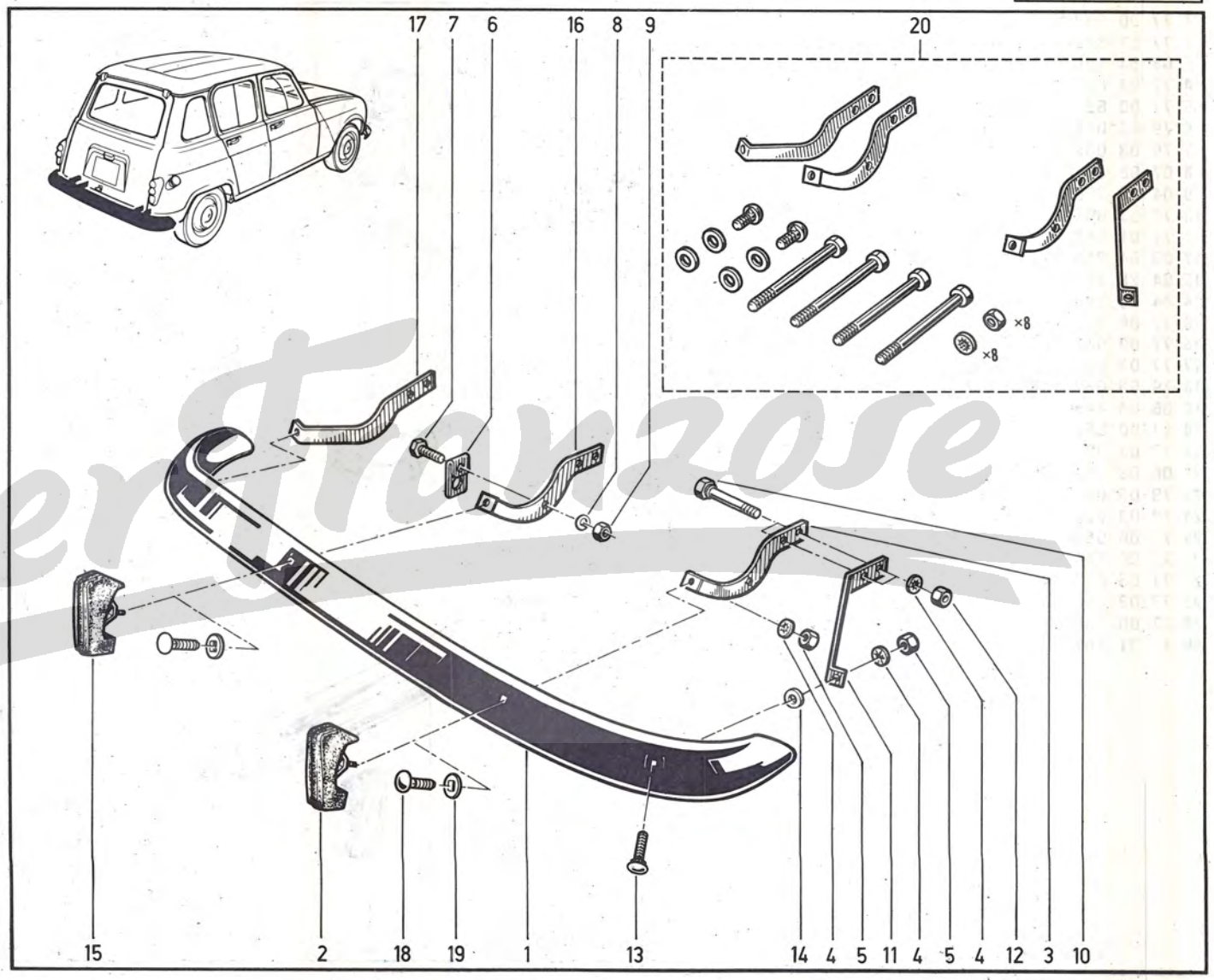

(a) R 1123 /120/121
R 1128 /120/121

Der Franzose

1	77	00	715	047	†
	77	00	751	389	
2	08	52	916	900	
3	77	03	001	481	
4	79	03	056	014	☒
5	79	03	032	018	☒
6	77	03	001	118	
7	79	03	056	008	
8	79	03	032	010	☒
9	77	00	751	586	
10	77	03	072	049	
11	77	00	751	585	

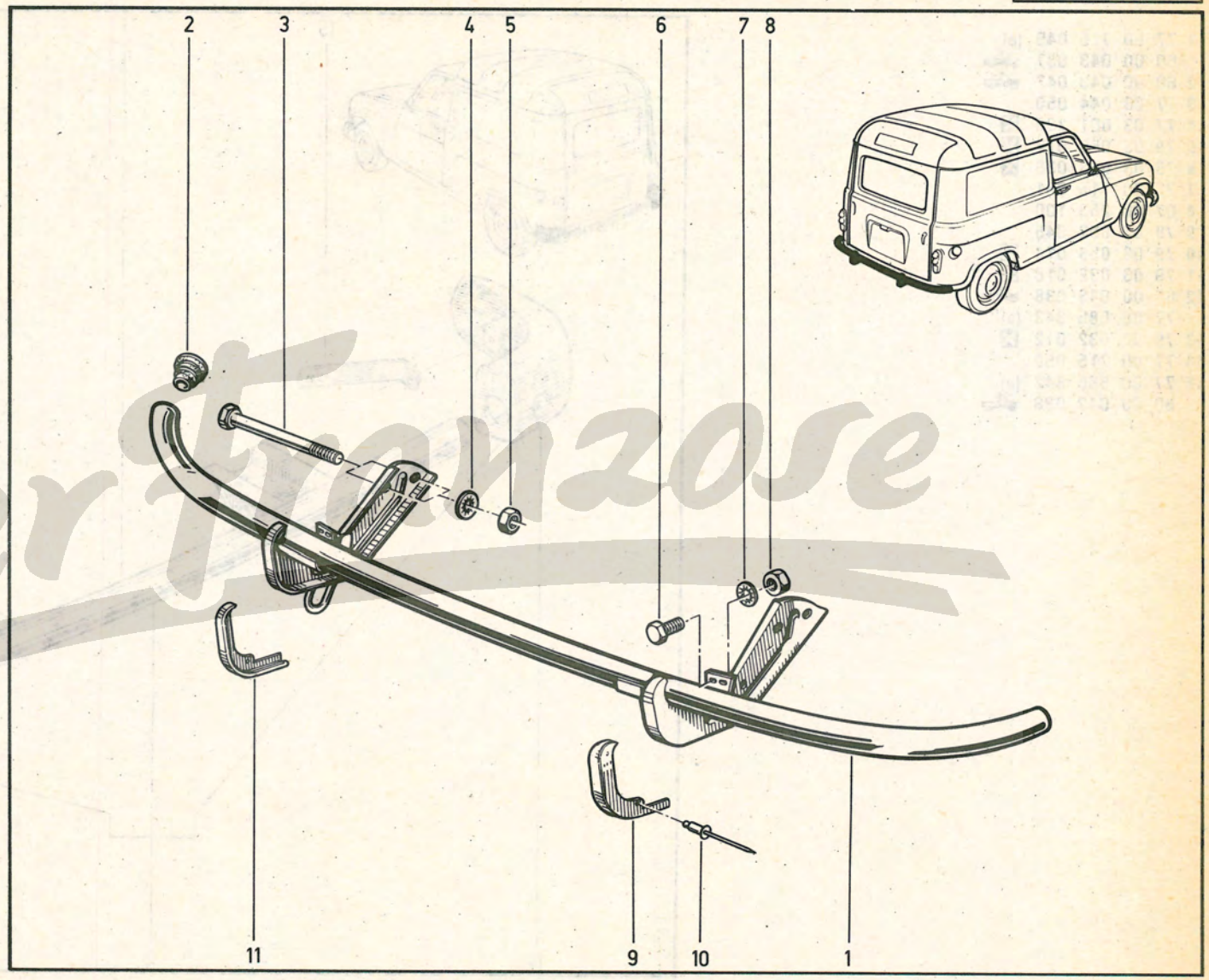

Der Franzose

1	77	00	715	049	(a)	
	60	00	043	037		
2	60	00	043	042		
3	77	03	044	050		
4	77	03	001	236		☒
5	79	03	056	012		☒
6	79	03	053	038		☒
7	77	00	715	051		
8	07	06	253	100		
9	79	03	053	045		
10	79	03	056	014		☒
11	79	03	032	018		☒
12	60	00	043	038		
	77	00	585	843	(a)	
13	79	03	032	012		☒
14	77	00	715	050		
15	77	00	585	842	(a)	
	60	00	043	038		

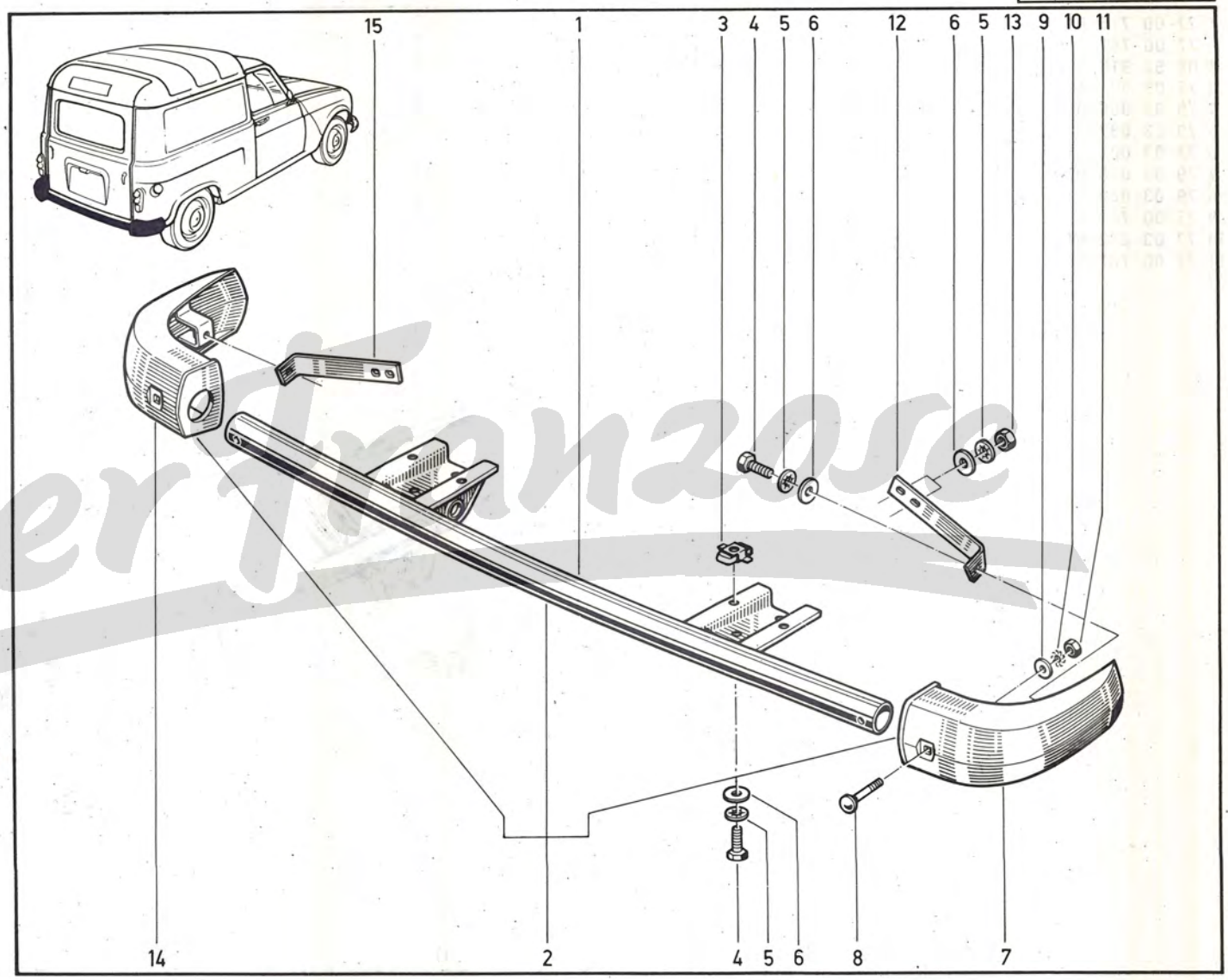

(a) 3 4

Der Franzose

1	77	01	460	812	
2	77	00	681	287	
3	77	03	081	016	
4	77	03	016	010	☒
5	79	03	056	003	
6	77	00	650	697	
7	77	00	681	291	
8	77	00	681	289	
9	77	00	681	288	
10	77	03	072	177	
11	77	00	681	292	
12	77	00	681	290	

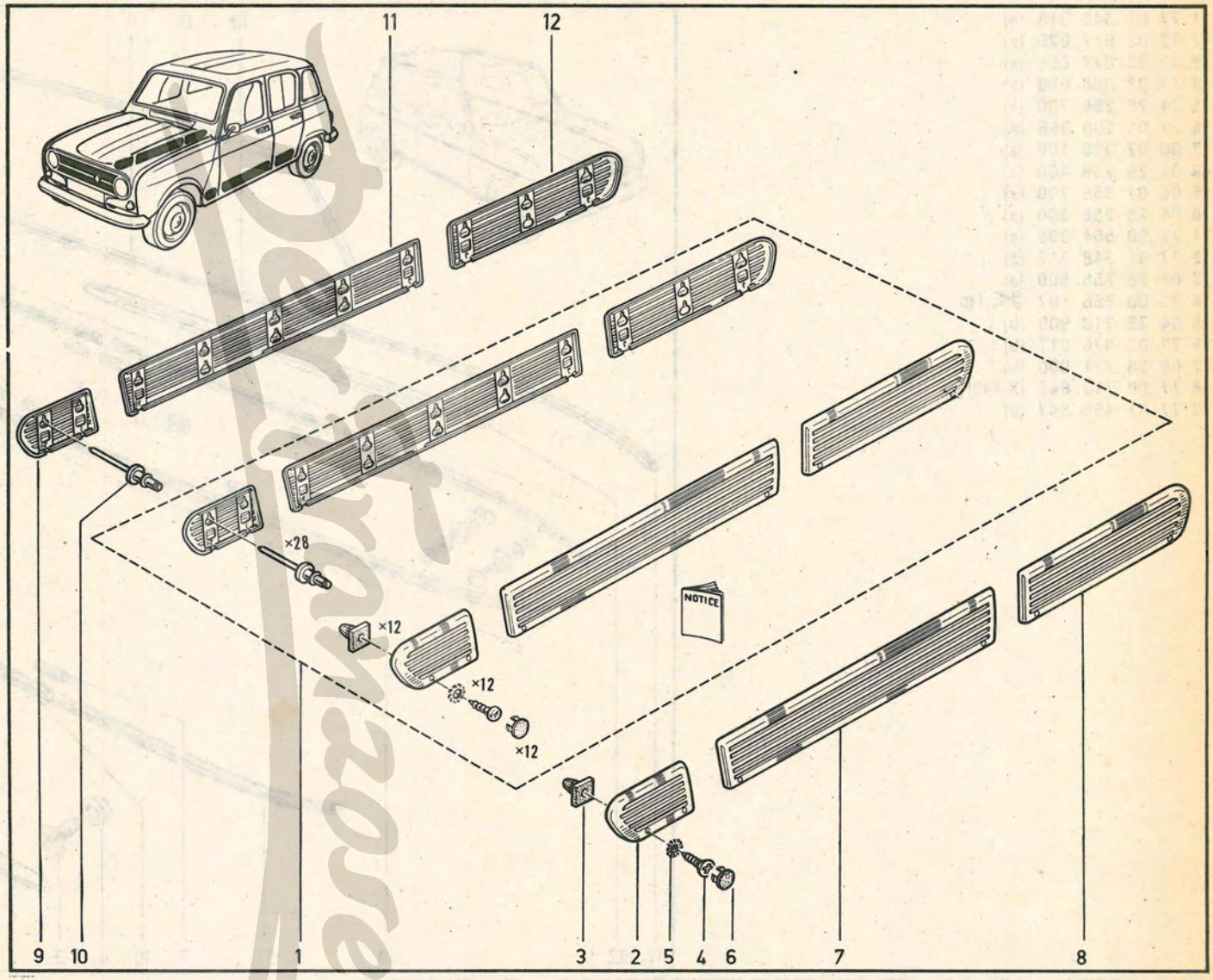

55.201

P.R.1104

R 1123 L TL R 1128 R 210B R 2106 R 2370 R 239B R 2391

55.20.1

P.R. 1104

1	77	01	348	318	(a)
2	77	03	077	026	(a)
3	77	03	077	055	(a)
4	77	03	035	008	(a)
5	04	28	256	700	(a)
6	77	01	000	966	(a)
7	06	07	356	100	(a)
8	04	28	256	400	(a)
9	06	07	356	200	(a)
10	04	28	256	300	(a)
11	77	00	554	395	(a)
12	77	01	348	317	(a)
13	04	28	256	800	(a)
14	77	00	586	107	✂ 1m
15	04	28	210	900	(b)
16	77	03	076	017	(b)
17	04	28	211	000	(b)
18	77	00	713	843	(X=40) (c)
19	77	01	455	347	(a)

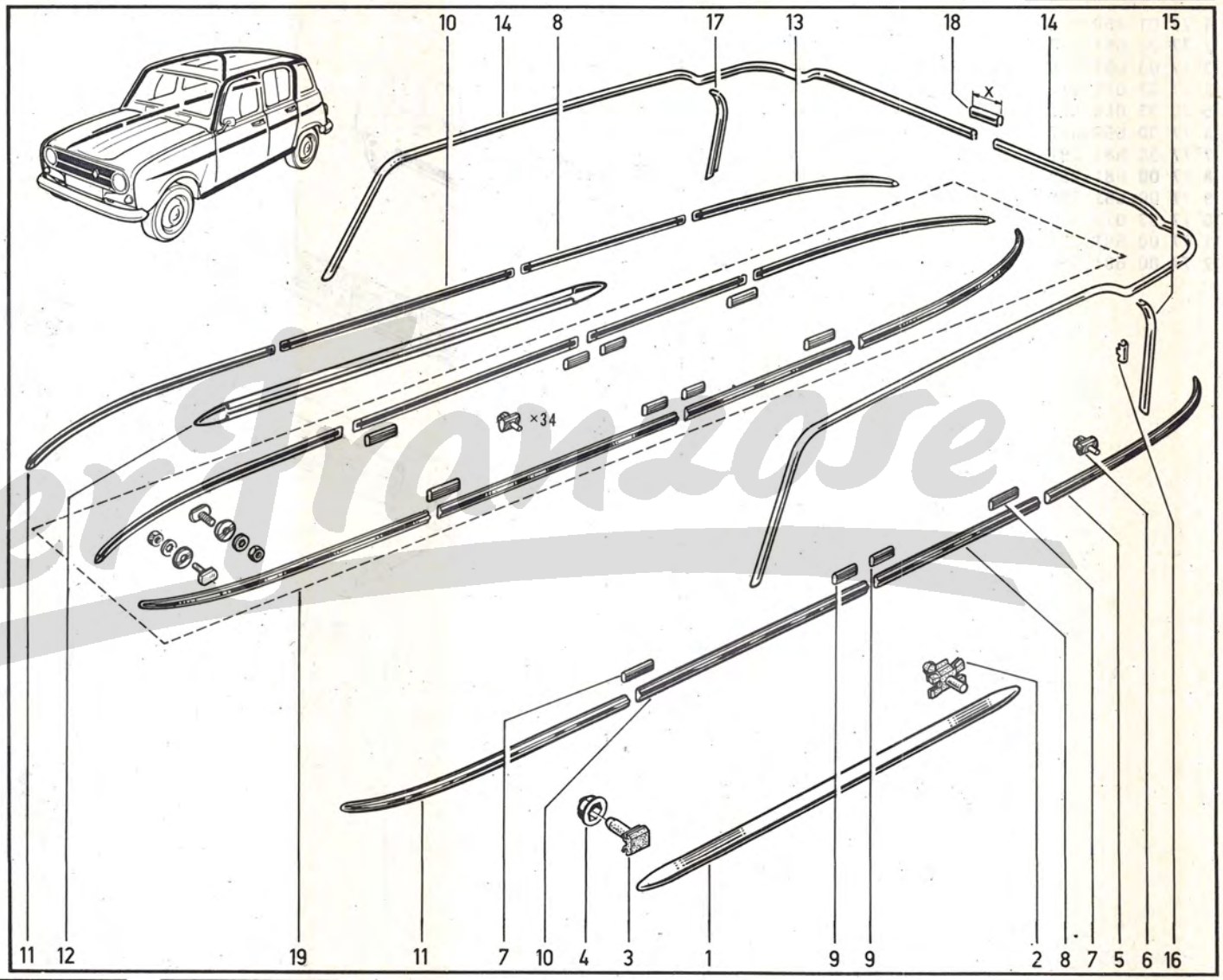

(a) R 1123 TL / R 1128 TL

(b) R 1123 L/100/101/102/104/120/121/146/576/600 / TL / R 1128 ⤢/104

(c) R 1123 L TL / R 1128

DerFranzose

1	77	04	002	230	
2	77	00	642	478	
3	79	03	056	008	
4	79	03	032	010	☒
5	77	00	611	766	
6	77	00	583	380	
7	03	54	339	800	

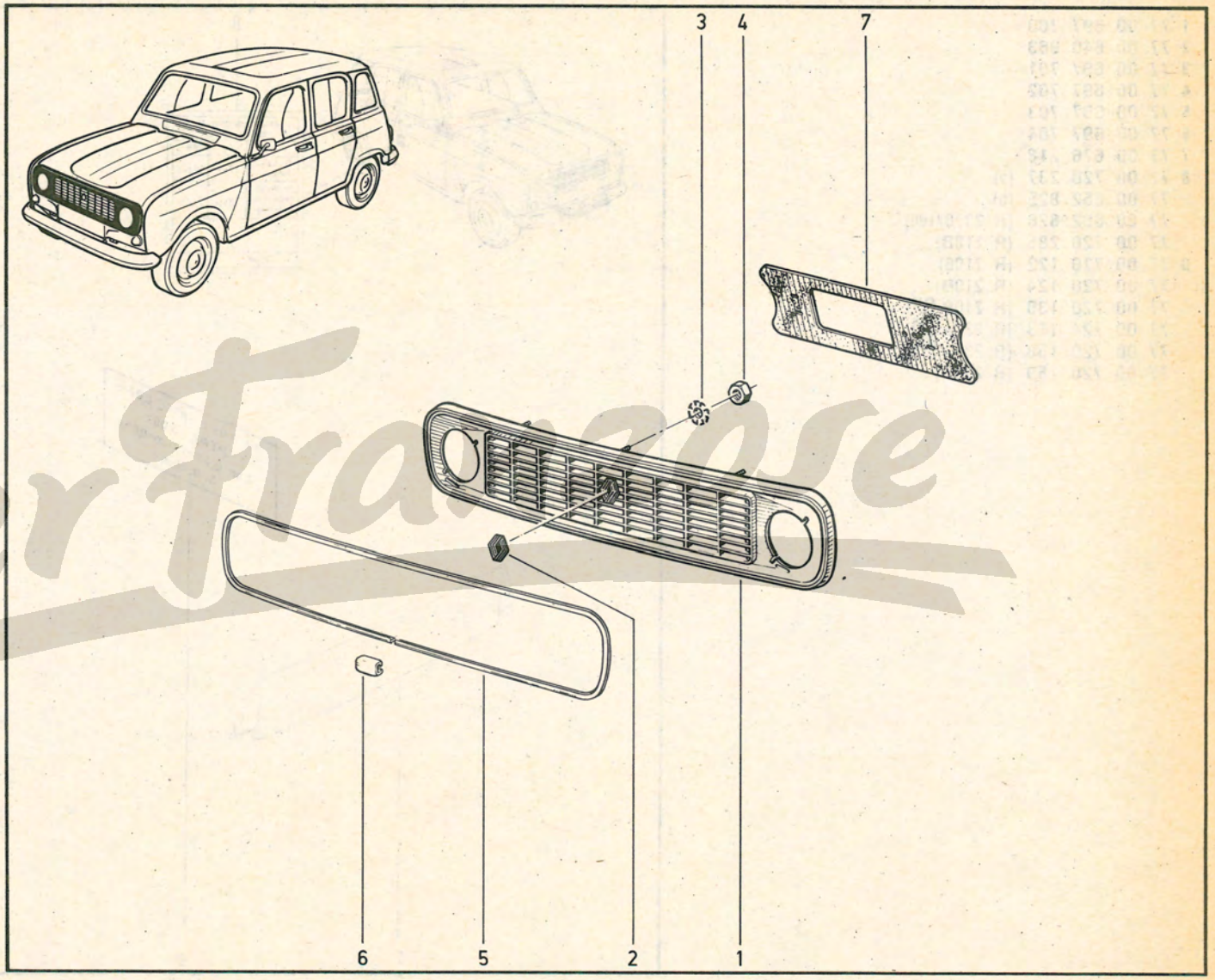

DerFrancese

RENAULT

1	77 00 697 700		
2	77 00 640 963		
3	77 00 697 701		
4	77 00 697 702		
5	77 00 697 703		
6	77 00 697 704		
7	77 00 676 218		
8	77 00 720 237	(a)	
	77 00 652 825	(b)	
	77 00 652 826	(R 2370/100)	
	77 00 720 285	(R 210B)	
9	77 00 720 122	(R 2106)	
	77 00 720 124	(R 210B)	
	77 00 720 139	(R 210B GPL)	
	77 00 724 163	(R 2370 HE)	
	77 00 720 158	(R 2370 GPL)	
	77 00 720 159	(R 239B)	

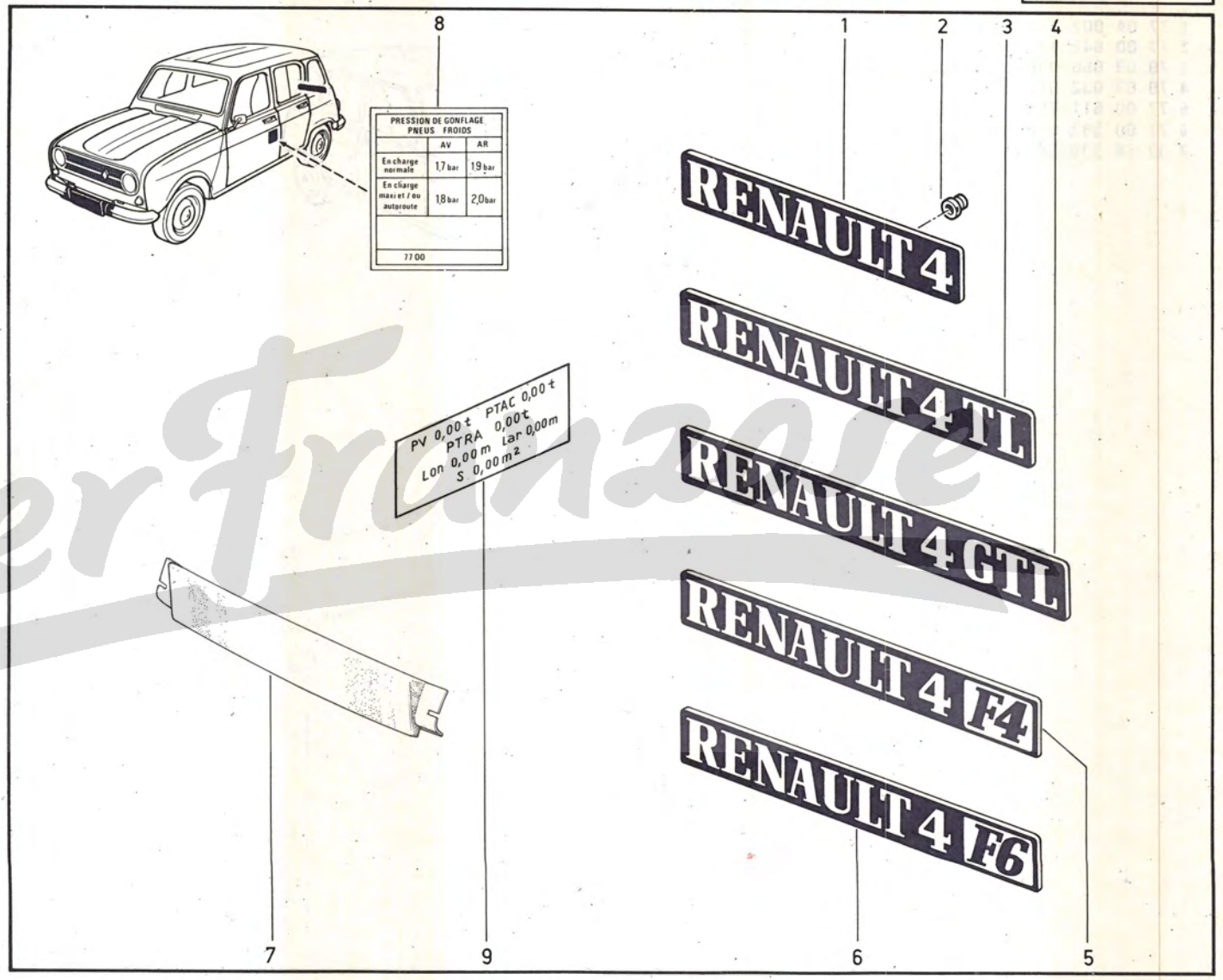

(a)	R 1123 /100	R 1128 /100
(b)	R 2106 /100	R 239B

DerFranzose

1	77	01	348	989		(a)
2	77	01	348	990		(R 1123/146)
3	77	01	023	339		(A) (a)
	77	01	025	286		(B) (a)
	77	01	028	193		(C) (a)
4	77	01	023	337		(A) (R 1123/146)
	77	01	025	288		(B) (R 1123/146)
5	77	01	023	340		(A) (a)
	77	01	025	285		(B) (a)
6	77	01	023	338		(A) (R 1123/146)
	77	01	025	287		(B) (R 1123/146)
7	77	03	005	054		
8	77	00	659	155		(A)
	77	00	679	729		(B)
	77	01	029	658		(C)
9	77	01	365	531	☞	
10	77	01	365	532		(b)
11	77	01	024	199	☞	
12	77	01	024	201		(b)
13	77	01	024	200	☞	
14	77	01	024	202		(b)

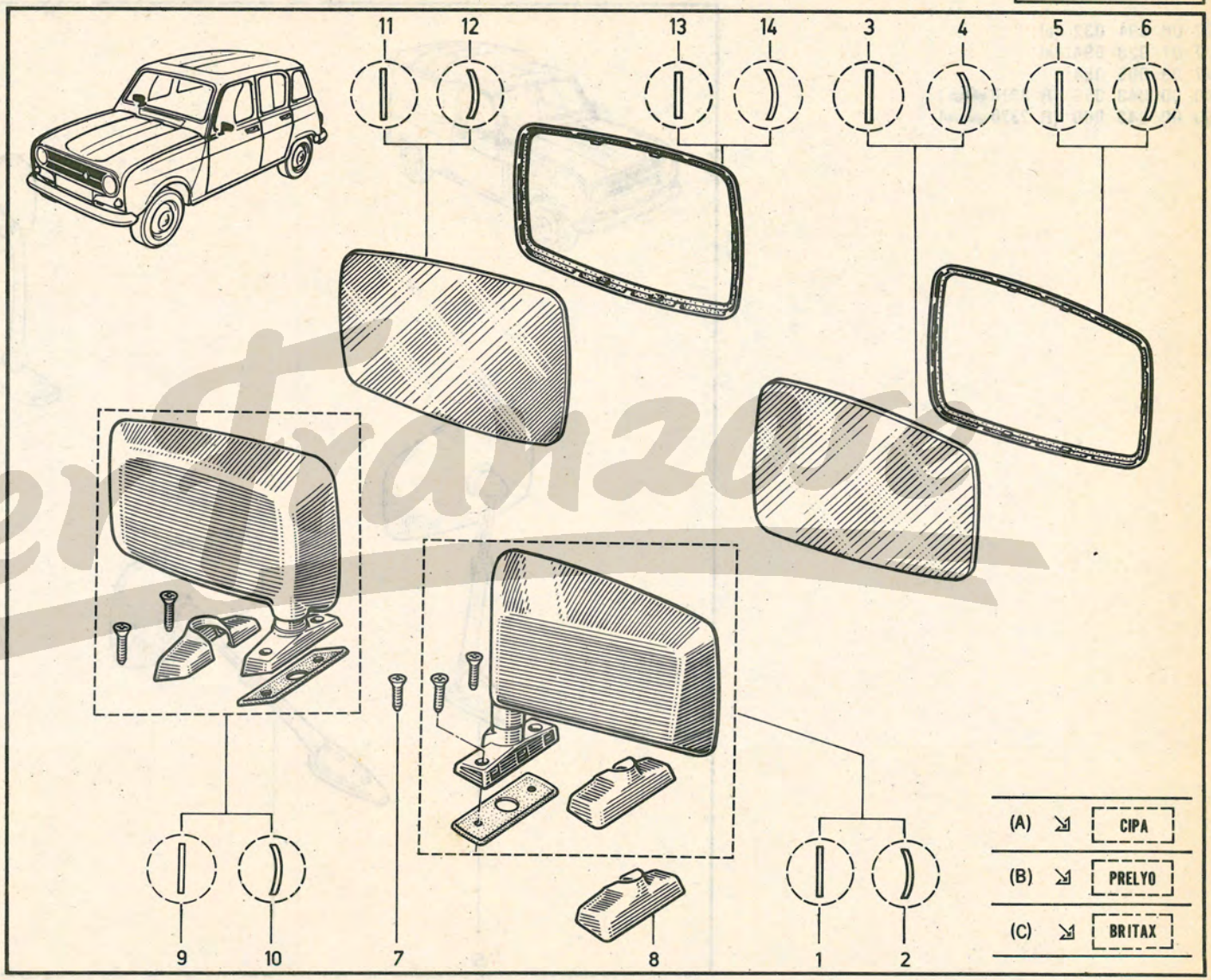

(a) R 1123 /146/600/870/871
R 1128

(b) R 1123 /121/146
R 1128 /121/140

Der Franzose

56.203

P.R.1104

R 210B R 2106 R 2370 R 239B R 2391

56.20.3

P.R. 1104

1	77	00	691	032	(a)
2	77	01	028	594	(a)
3	77	03	005	054	
4	60	00	043	059	(R 2370)
5	60	00	043	060	(R 2370)

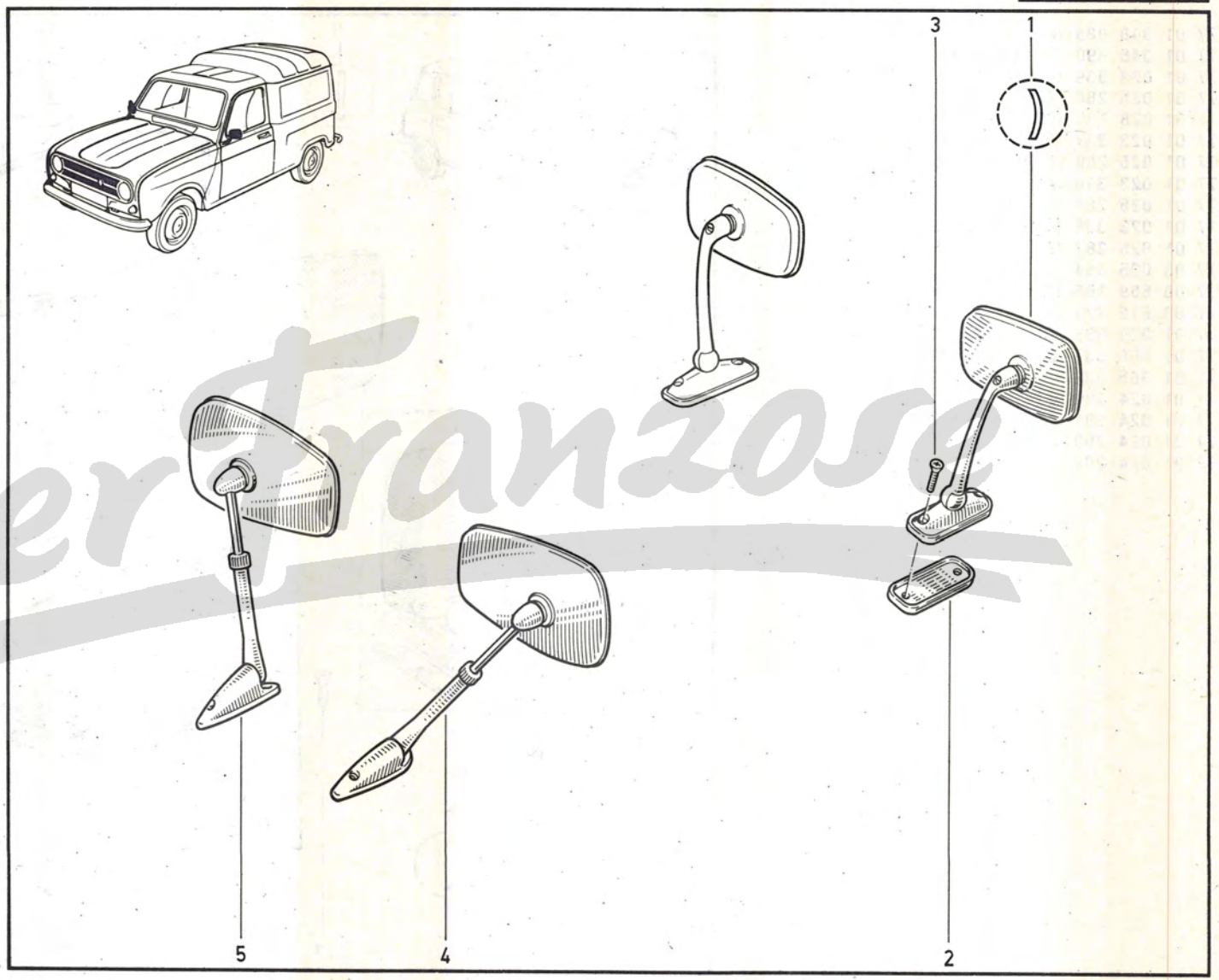

Der Franzose

	R 210B
	R 2106
(a)	R 2370 [3] [4]
	R 239B
	R 2391

56.301

P.R.1104

56.30.1

P.R. 1104

1	77	00	685	600	(a)	
	77	00	578	783	(b)	
2	77	03	015	078		
3	79	03	056	005	☒	
4	79	03	032	006	☒	
5	77	00	685	601	(a)	
	77	00	578	784	(b)	
6	77	00	587	673	(c)	
7	77	00	587	674	(c)	
8	77	01	457	665	(a)	
9	77	00	644	827	(d)	
10	77	03	001	118		
11	77	03	055	007		
12	79	03	032	010	☒	
13	77	00	644	828	(d)	
14	77	01	460	796	(d)	

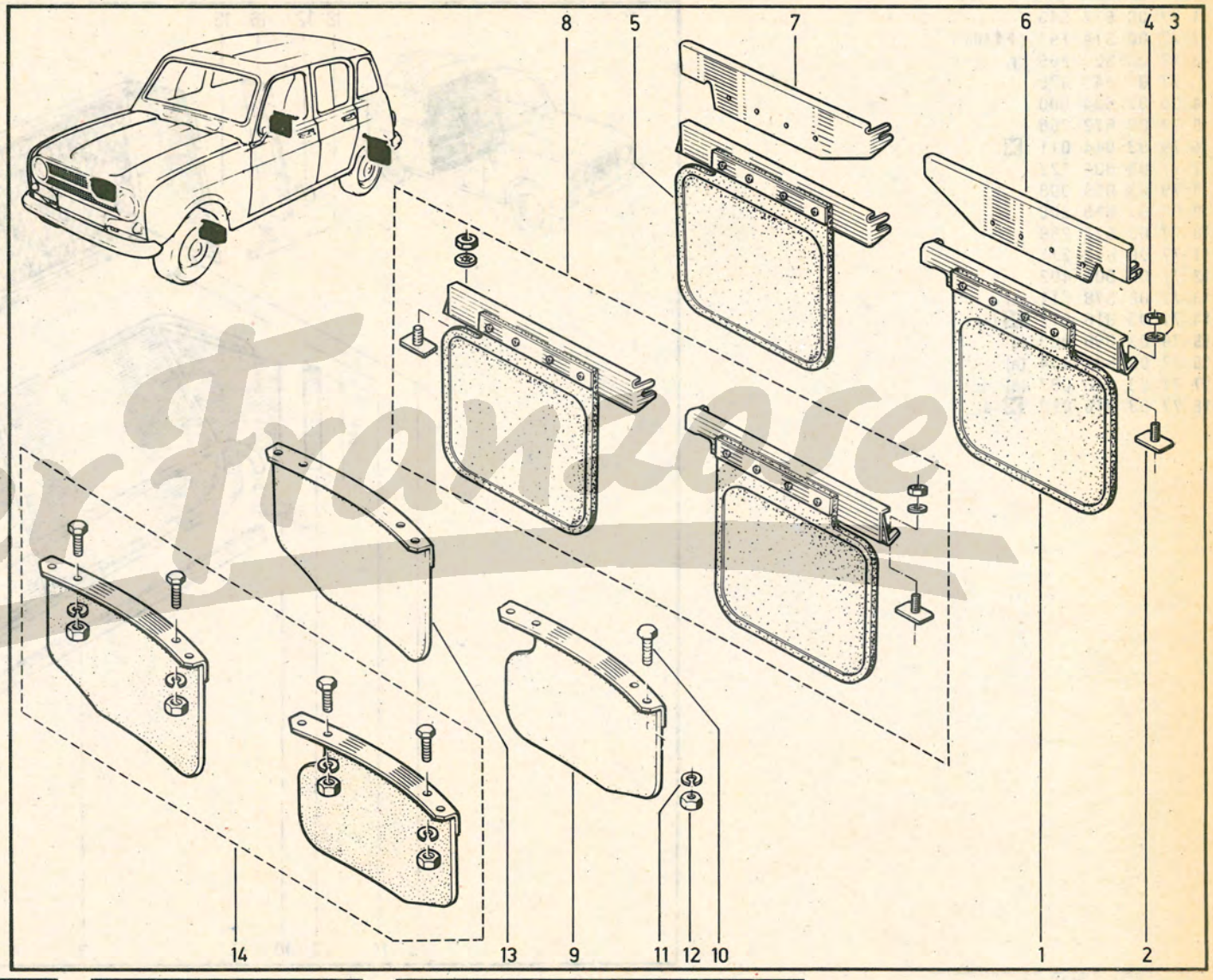

DerFrance

(a) R 1123 /146/870/871
R 1128 /140

(b) R 210B
R 2106 /122/177/870
R 2370 /101/120/122/140/146
R 239B
R 2391

(c) R 2370 /100/102/166/177

(d) R 1123 /100/102/276/277/576/577/870/871
R 210B
R 2106 /100/101/120/576/577/600/871
R 2370 /100
R 239B
R 2391 /576

56.451

P.R.1104

R 2106 /100/102/121/146
R 2370 /102/121/122/140/146

56.45.1

P.R. 1104

1	77	00	672	543		
2	77	00	614	197	(◗◖ 4000)	
3	77	00	627	365	✝	
	77	01	349	675		
4	06	07	534	000		
5	77	00	672	266		
6	79	03	044	011	☒	
7	77	03	001	122		
8	79	03	056	008		
9	06	07	515	200		
10	77	00	672	269		
11	77	00	672	271		
12	77	03	001	402		
13	77	00	578	511	(a)	
14	77	03	016	012	☒ (a)	
15	79	03	056	003	(a)	
16	77	00	587	444	(a)	
17	77	03	046	087	(a)	
18	77	03	016	013	☒ (a)	

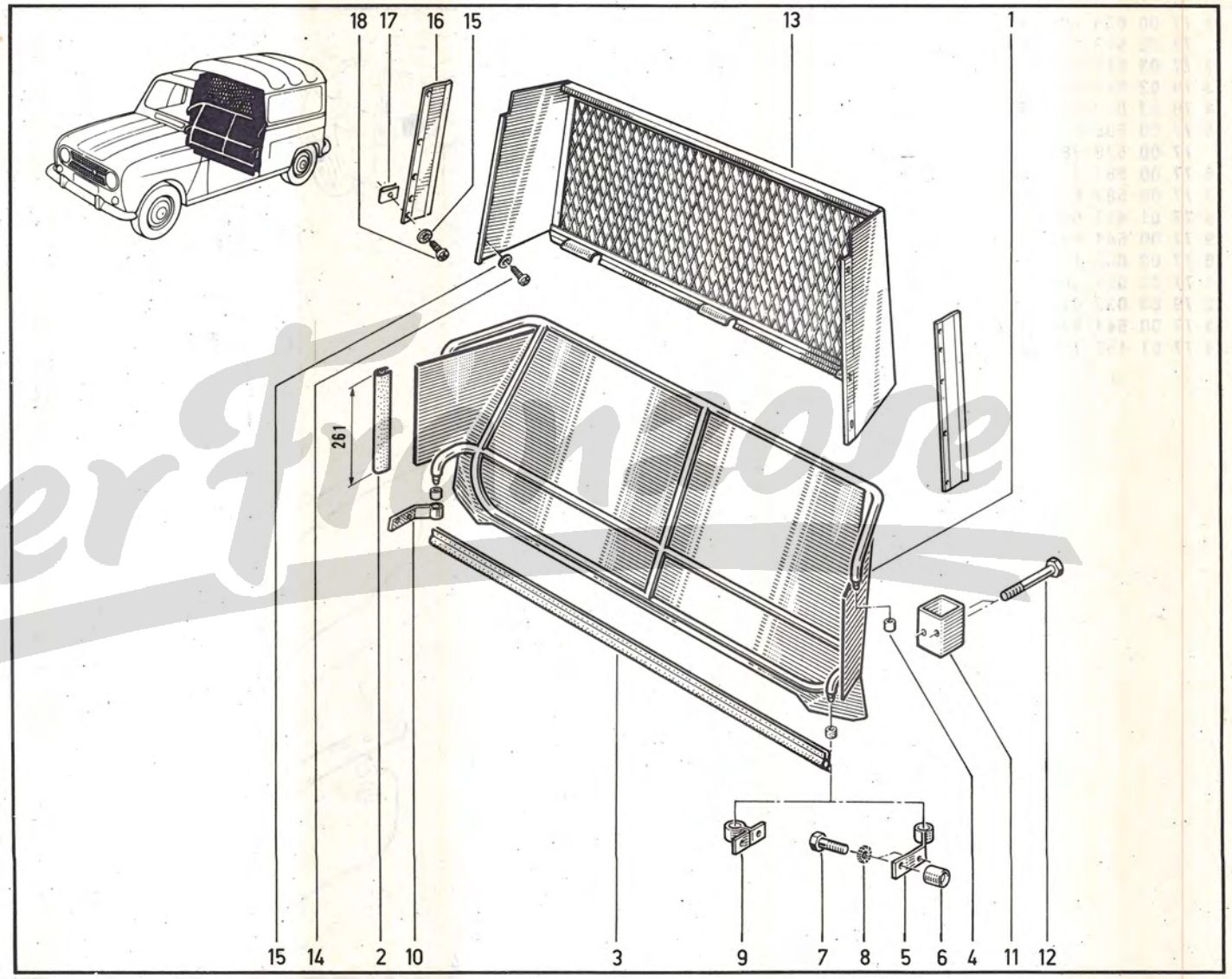

(a) R 2106 /102/121/146
R 2370 /102/121/140

Der Finore

56.453

P.R.1104

R 2106 /100/101/103/120/600
R 2370 /100/101/103/120/600

56.45.3

P.R. 1104

1	77	00	692	052	
2	77	00	692	048	
3	77	03	001	127	
4	79	03	056	008	
5	79	03	032	010	☒
6	77	00	692	051	(a)
	77	00	692	050	(b)
7	79	03	044	011	☒
8	77	03	001	122	
9	77	00	692	054	
10	77	03	072	046	

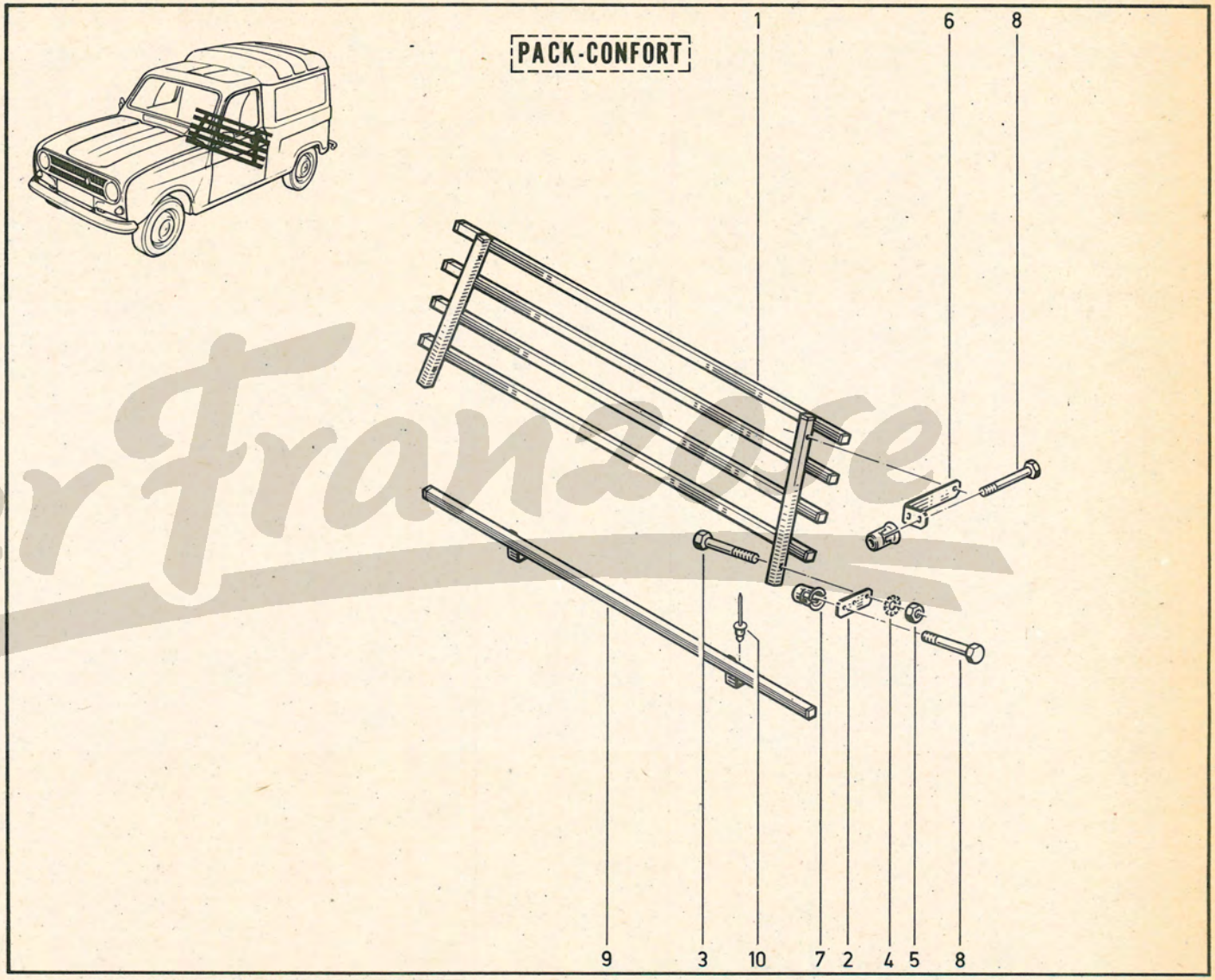

(a) R 2106 /100/101/103/120/600

(b) R 2370 /100/101/103/120/600

DerFranzose

1	77	00	647	577	
2	77	00	634	169	
3	77	03	016	010	☒
4	79	03	056	003	
5	77	03	016	031	☒
6	79	03	056	008	
7	77	00	647	571	
8	77	03	001	607	
9	79	03	056	012	☒
10	79	03	032	012	☒
11	77	00	634	160	

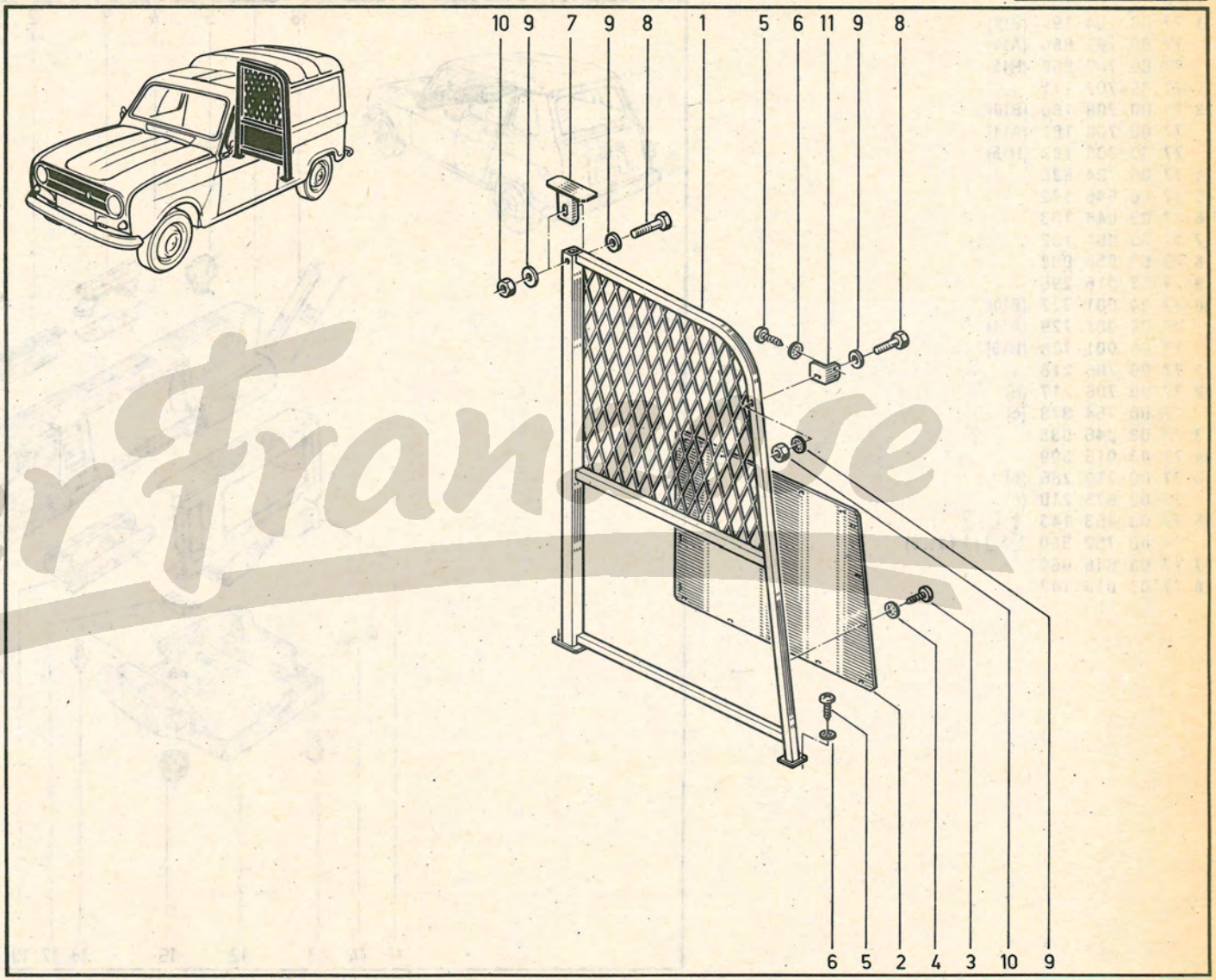

Der Franzose

57.011

P.R.1104

(a)

57.01.1

P.R. 1104

1	77	00	704	197	(B10)
	77	00	707	856	(A14)
	77	00	707	858	(H15)
2	77	00	707	171	
3	77	00	708	180	(B10)
	77	00	708	181	(A14)
	77	00	708	182	(H15)
4	77	00	704	828	
5	77	00	646	172	
6	77	03	044	103	
7	77	03	001	132	
8	79	03	056	008	
9	77	03	016	296	
10	77	04	001	727	(B10)
	77	04	001	729	(A14)
	77	04	001	728	(H15)
11	77	00	706	218	
12	77	00	706	217	(b)
	77	00	754	379	(c)
13	77	03	046	035	
14	77	03	016	309	
15	77	00	713	786	(b)
	77	00	675	210	(c)
16	77	00	753	143	† [5]
	77	00	752	560	[5] (▶◀ 2500)
17	77	03	046	069	
18	77	03	016	142	

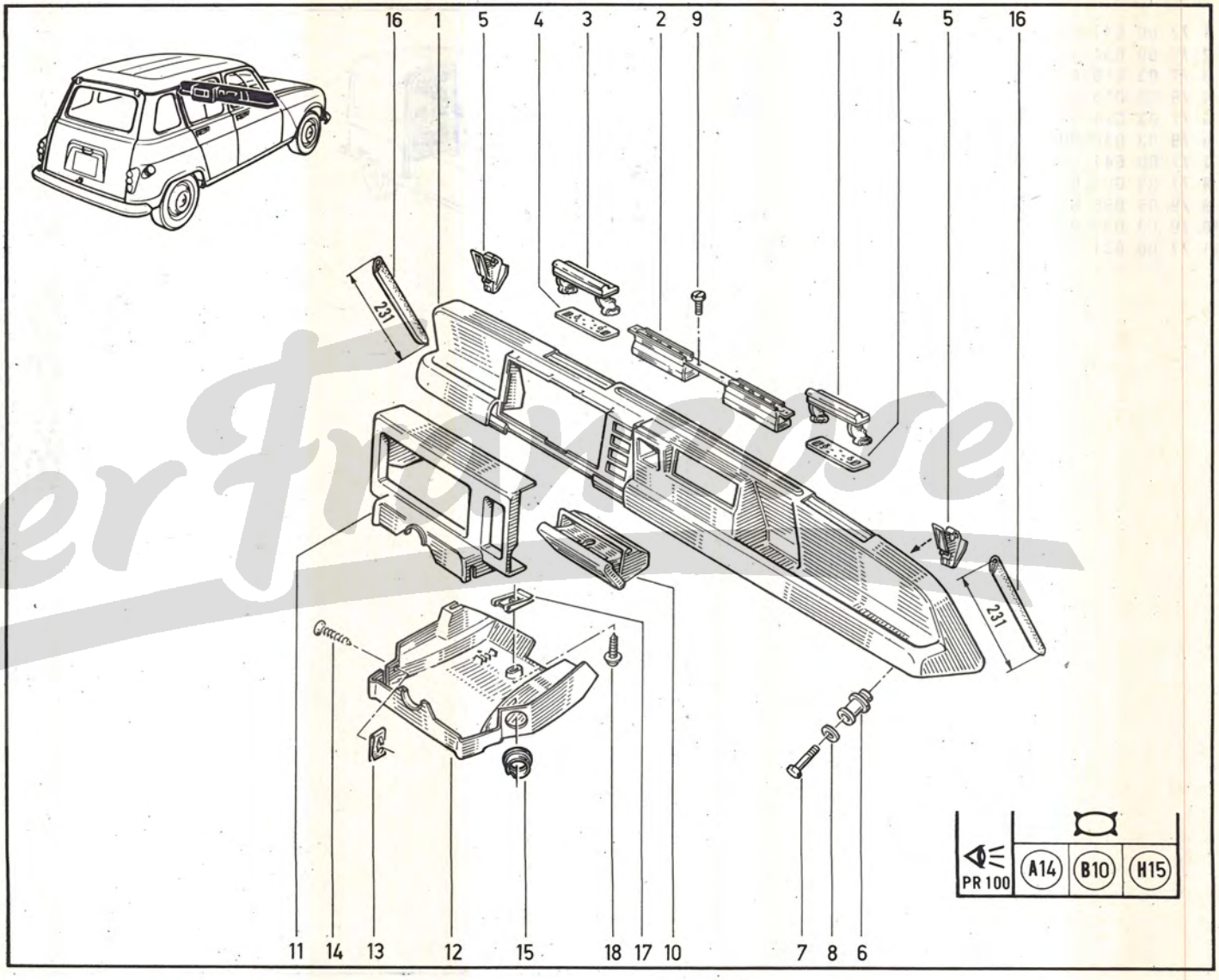

DerFrenchise

	R 1123	/104/600/870/871
	R 1128	/104/600
	R 210B	
(a)	R 2106	
	R 2370	
	R 239B	
	R 2391	

	R 1123	/104/600/870/871	n° ...	→	n°	2388410
	R 1128	/104/600	n° ...	→	n°	479383
	R 210B		n° ...	→	n°	27454
(b)	R 2106		n° ...	→	n°	355741
	R 2370		n° ...	→	n°	377774
	R 239B		n° ...	→	n°	2617
	R 2391		n° ...	→	n°	9517

	R 1123	n°	2388411	→	n°	...
	R 1128	n°	479384	→	n°	...
	R 210B	n°	27455	→	n°	...
(c)	R 2106	n°	355742	→	n°	...
	R 2370	n°	377775	→	n°	...
	R 239B	n°	2618	→	n°	...
	R 2391	n°	9518	→	n°	...

Der Franzose

57.031

P.R.1104

R 1123 /104
R 1128 /104

57.03.1

P.R. 1104

1	77	00	591	816		
2	77	00	556	424		
3	08	57	678	400	(▶◀15000)	
4	77	00	512	377		
5	77	00	512	378		
6	77	00	556	747		
7	04	28	805	900		
8	77	03	016	010	☒	
9	79	03	056	003		
10	77	03	016	012	☒	
11	77	00	525	715		
12	77	03	001	114		
13	79	03	056	005	☒	
14	77	03	016	154		
15	79	03	056	026		
16	77	05	001	124		
17	77	03	088	015		
18	08	32	083	100		
19	77	03	007	013		
20	77	03	016	020	☒	
21	08	21	726	900		
22	77	00	620	690		
23	77	00	556	458		
24	08	70	507	000		
25	08	70	507	100		

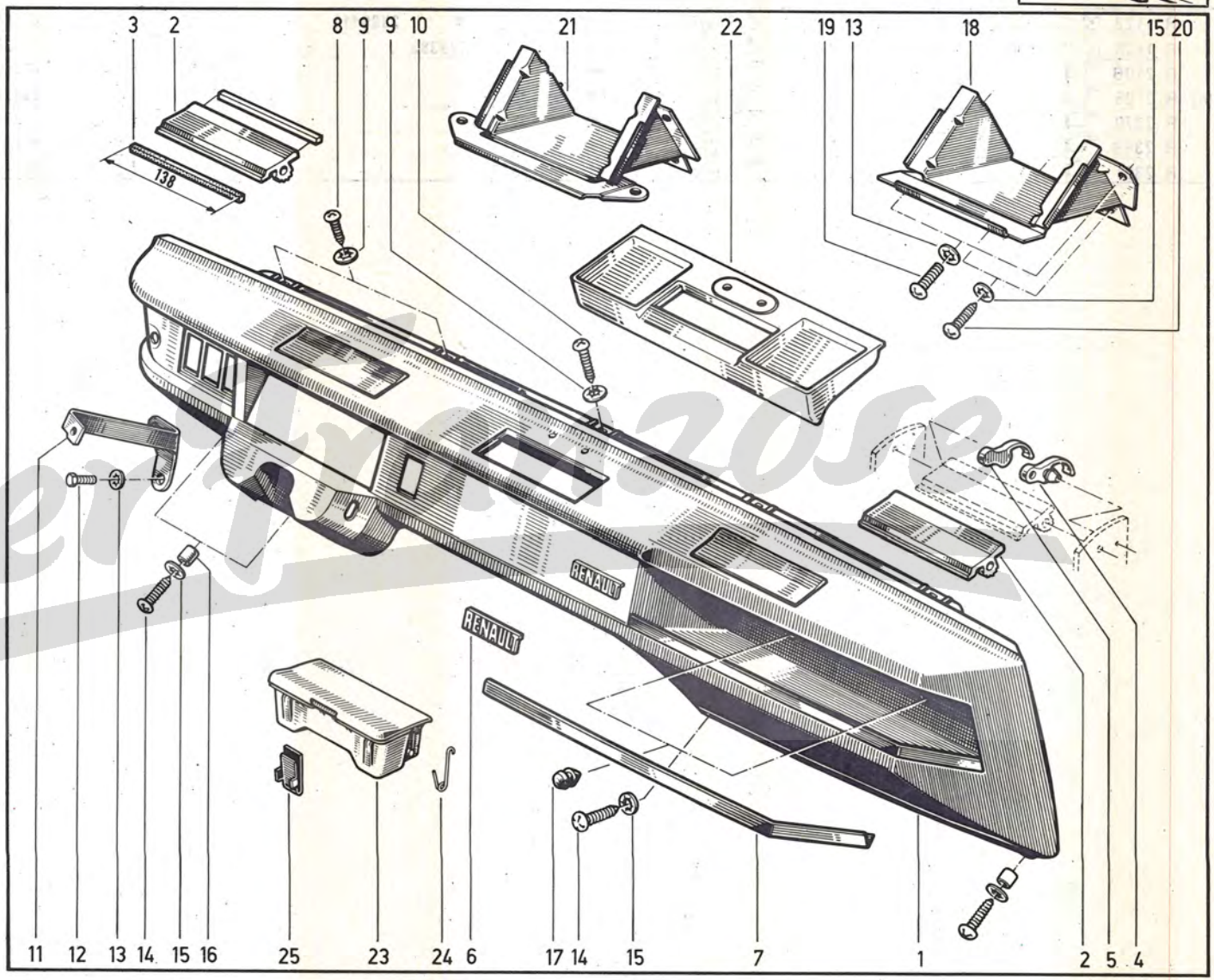

1	77	00	707	860	(B10)
	77	00	707	862	(A14)
	77	00	707	864	(H15)
2	77	00	707	171	
3	77	00	708	180	(B10)
	77	00	708	181	(A14)
	77	00	708	182	(H15)
4	77	00	704	828	
5	77	00	646	172	
6	77	03	044	103	
7	77	03	001	132	
8	79	03	056	008	
9	77	03	016	296	
10	77	04	001	727	(B10)
	77	04	001	729	(A14)
	77	04	001	728	(H15)
11	77	00	708	644	
12	77	00	708	643	
13	77	03	046	035	
14	77	03	016	309	
15	77	00	713	786	
16	77	00	753	143	+ [5]
	77	00	752	560	[5] (▶◀ 2500)

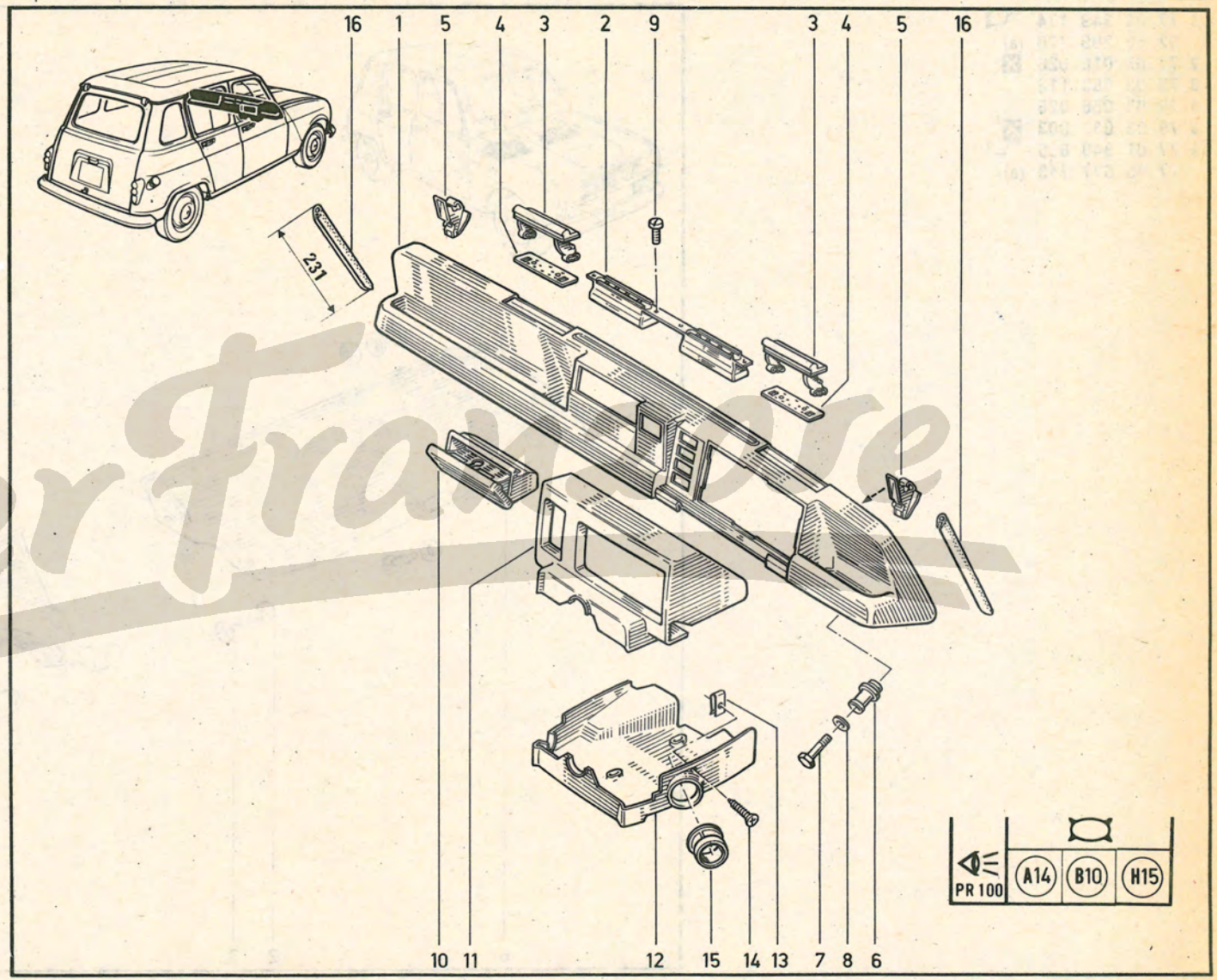

DerFrankose

58.011

P.R.1104

58.01.1

P.R. 1104

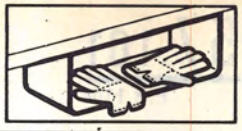

1	77	01	349	174		
	02	56	209	700	(a)	
2	77	03	016	020	☒	
3	79	03	053	118		
4	79	03	056	026		
5	79	03	032	003	☒	
6	77	01	348	696		
	77	00	677	743	(a)	

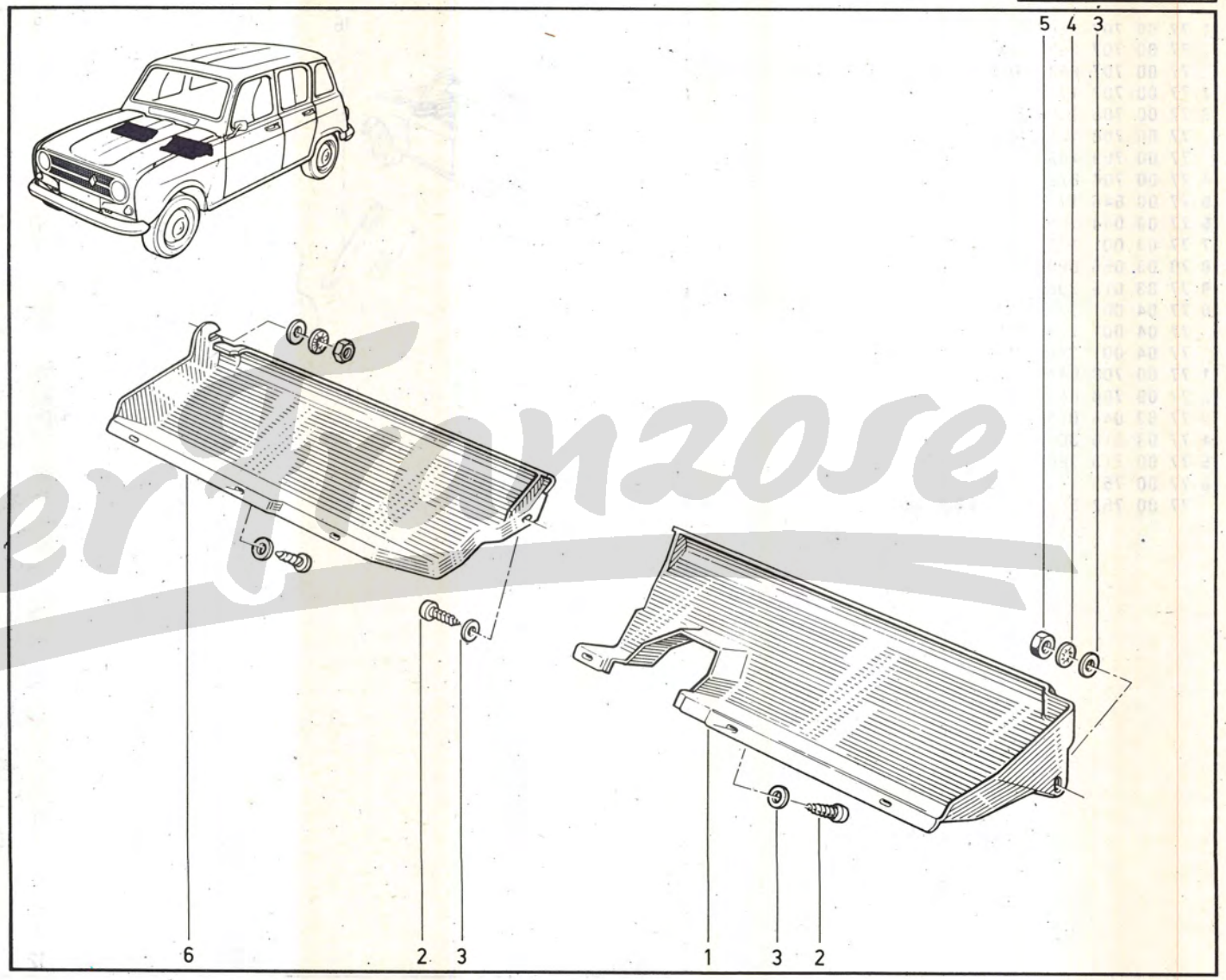

	R 1123
	R 1128
(a)	R 2106
	R 2370
	R 2391

Der Tonzose

58.051

P.R.1104

R 210B

R 2106 [3] /100/101/102/120/121/140/146/576

R 2370 [3] /103/166/177
[4] /100

58.05.1

P.R. 1104

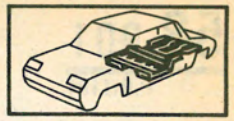

1	77	00	662	334	
2	77	03	034	008	
3	07	60	488	100	✂ 1m (X=370)
4	07	60	488	100	✂ 1m (X=190)
5	08	54	859	500	
6	03	53	928	300	(a)
	77	00	578	534	(b)
7	77	03	072	048	
8	07	60	488	100	✂ 1m (X=190)
9	03	53	928	400	(a)
	77	00	578	535	(b)
10	77	00	667	379	(a)
	77	00	664	455	(b)
11	77	00	623	350	
12	77	03	080	019	

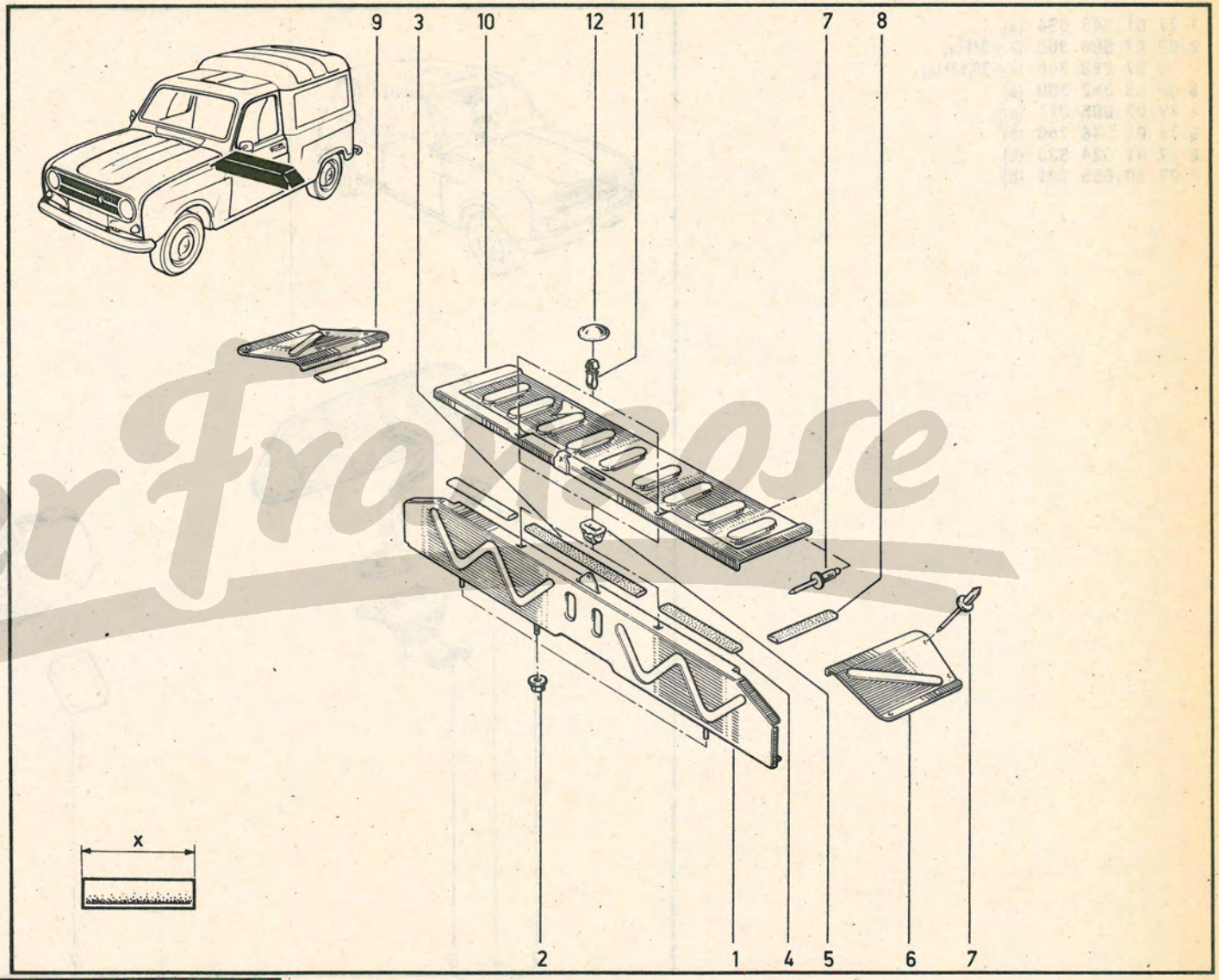

(a) R 210B
R 2106 [3] /100/101/102/120/121/140/146/576

(b) R 2370 [3] /103/166/177
[4] /100

Der Franzose

58.201
P.R.1104

58.20.1
P.R. 1104

1	77	01	348	094	(a)
2	08	57	606	300	(X=34) (a)
	08	57	688	300	(X=20,50) (a)
3	06	08	352	300	(a)
4	77	03	005	011	(a)
5	77	01	348	750	(b)
6	77	01	024	333	(b)
7	77	00	655	281	(b)

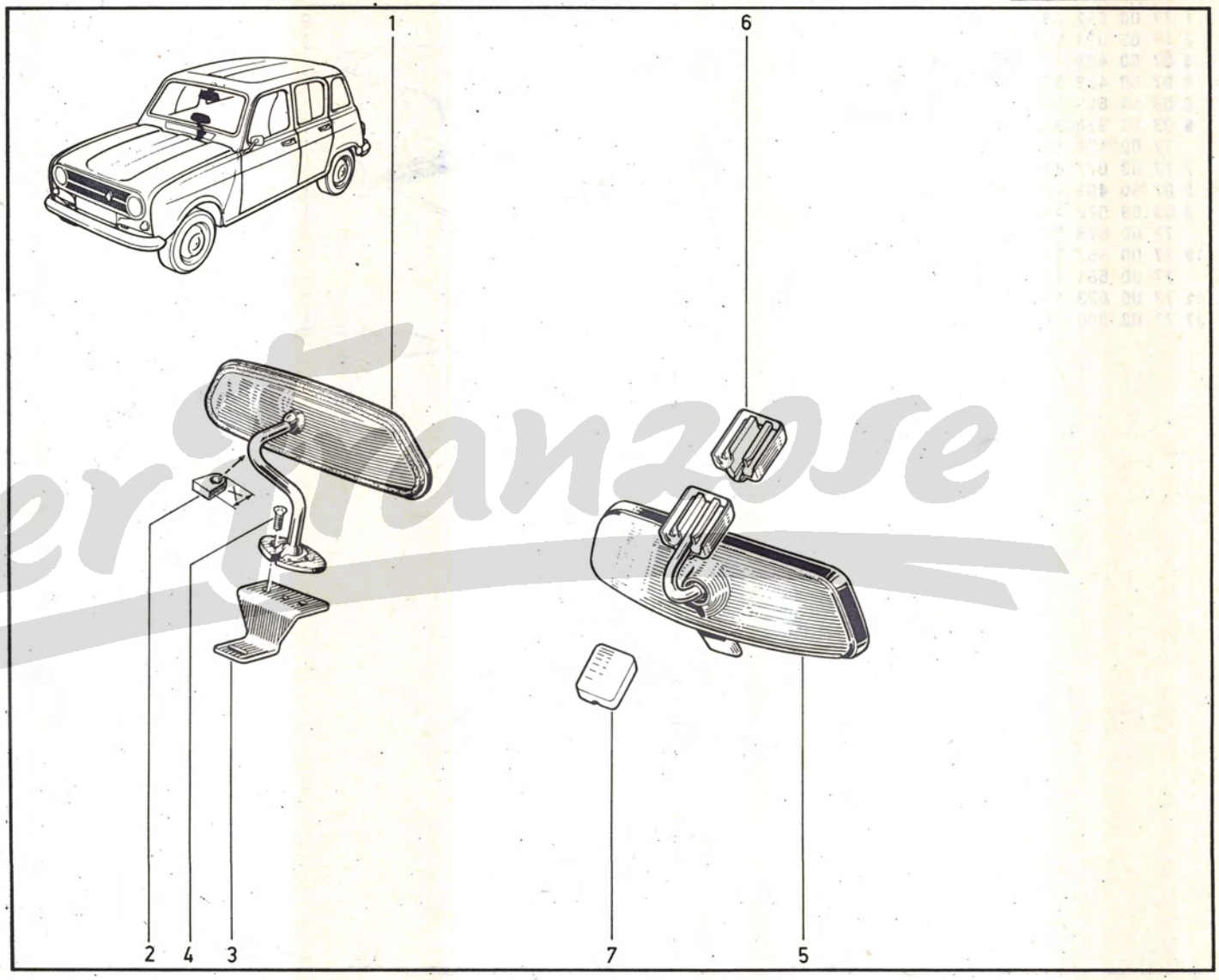

Der Stanzose

(a)	R 1123 /104
	R 1128 GTL /104

	R 1123 ↗/104
	R 1128 GTL ↗/104
	R 210B
(b)	R 2106
	R 2370
	R 239B
	R 2391

Der Franzose

1	77	00	705	528
2	77	00	668	920
3	77	03	046	035
4	77	03	016	309

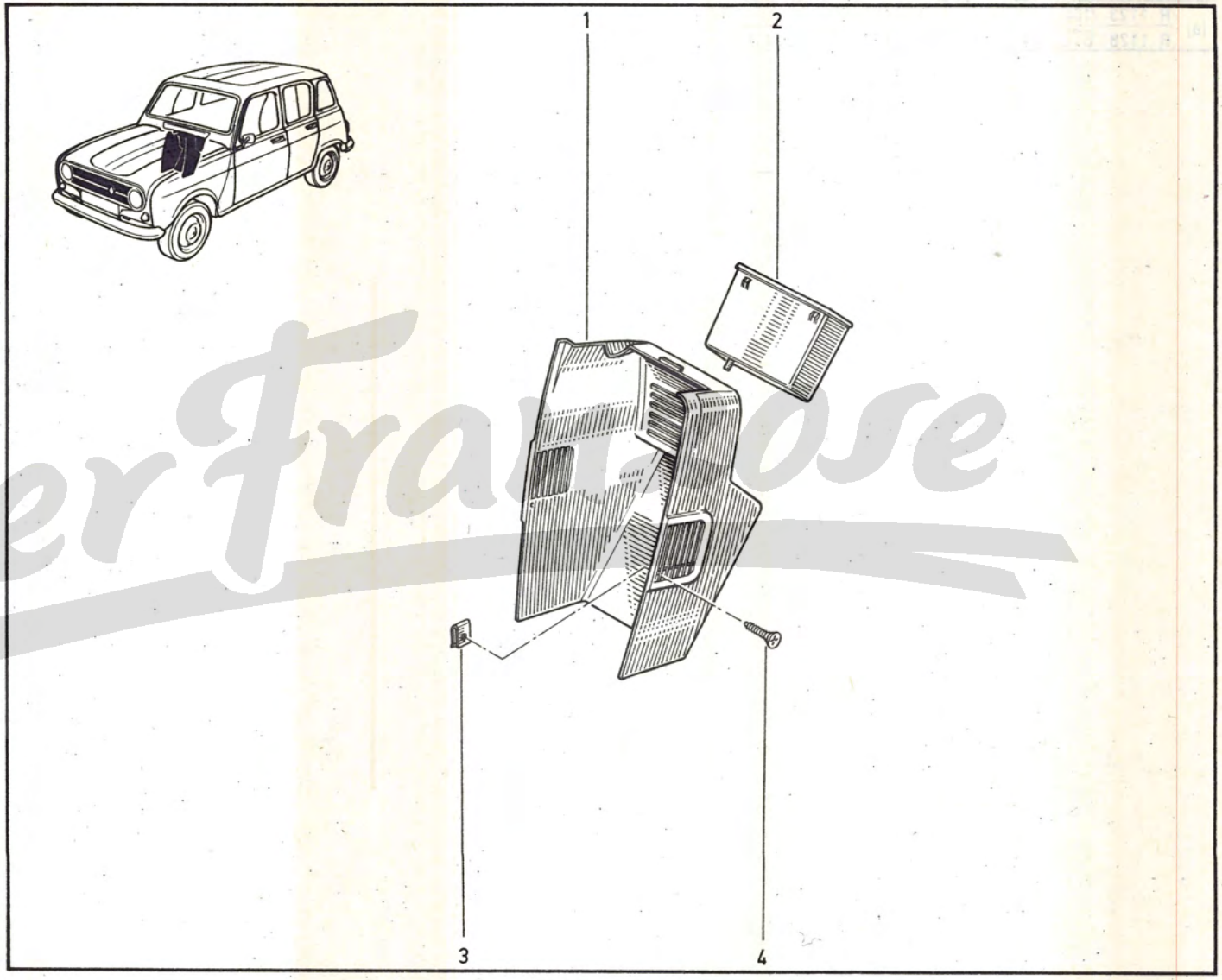

DerFranzose

1 77 04 003 262
2 77 03 016 067

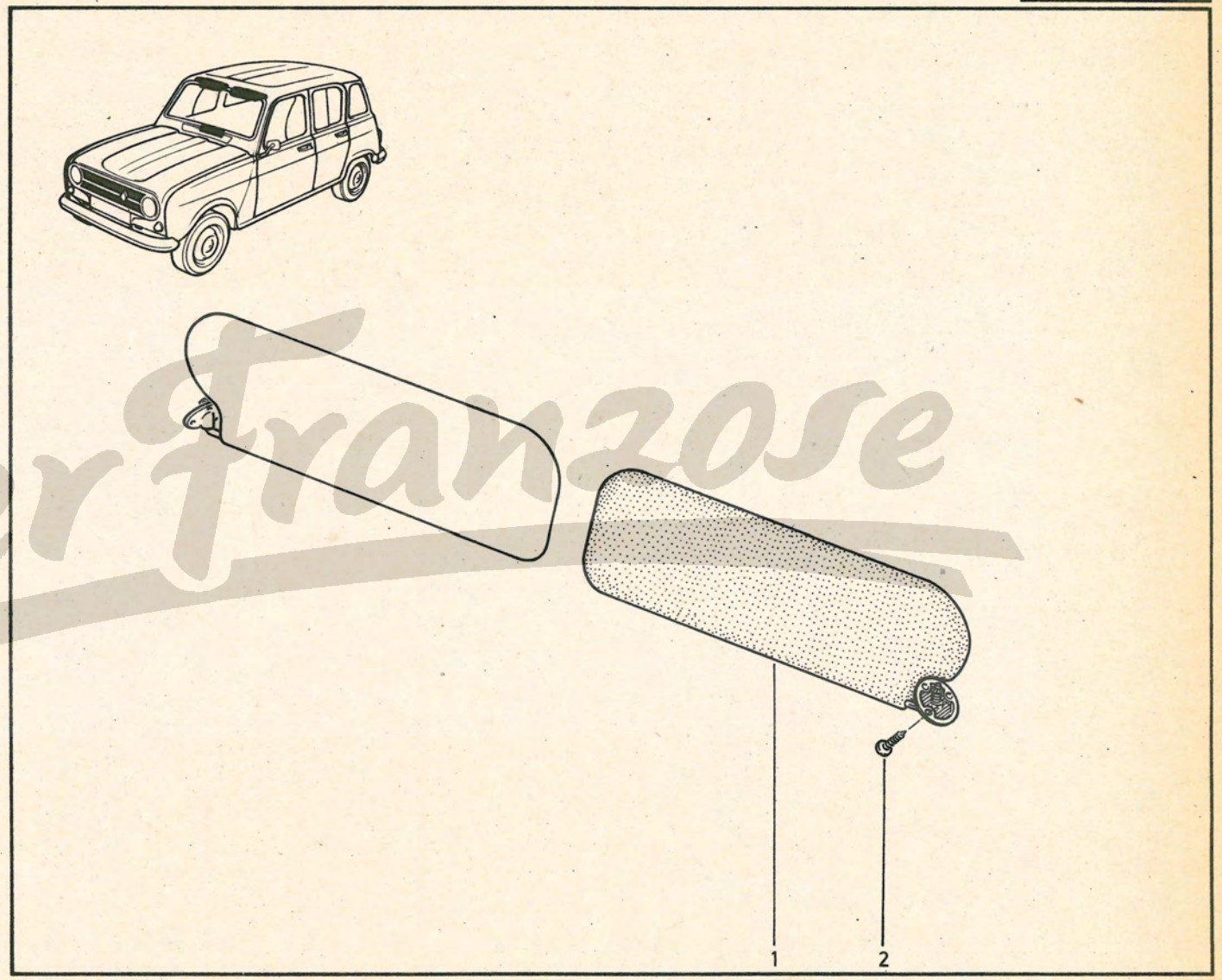

Der Franzose

1	03	54	086	600		(a)
	77	00	580	610		(R 2370)
2	77	05	001	206		
3	79	03	053	052		
4	79	03	056	017	☒	
5	79	03	032	023		
6	05	55	802	300		
7	07	06	301	300		
8	79	03	053	050	☒	
9	08	52	949	300		
10	77	00	615	716		(R 2370/120)
	77	00	548	233		(b)
11	77	00	548	277		(c)
12	77	03	044	011		(c)
13	77	03	001	120	☒	(c)
14	79	03	056	008		(c)

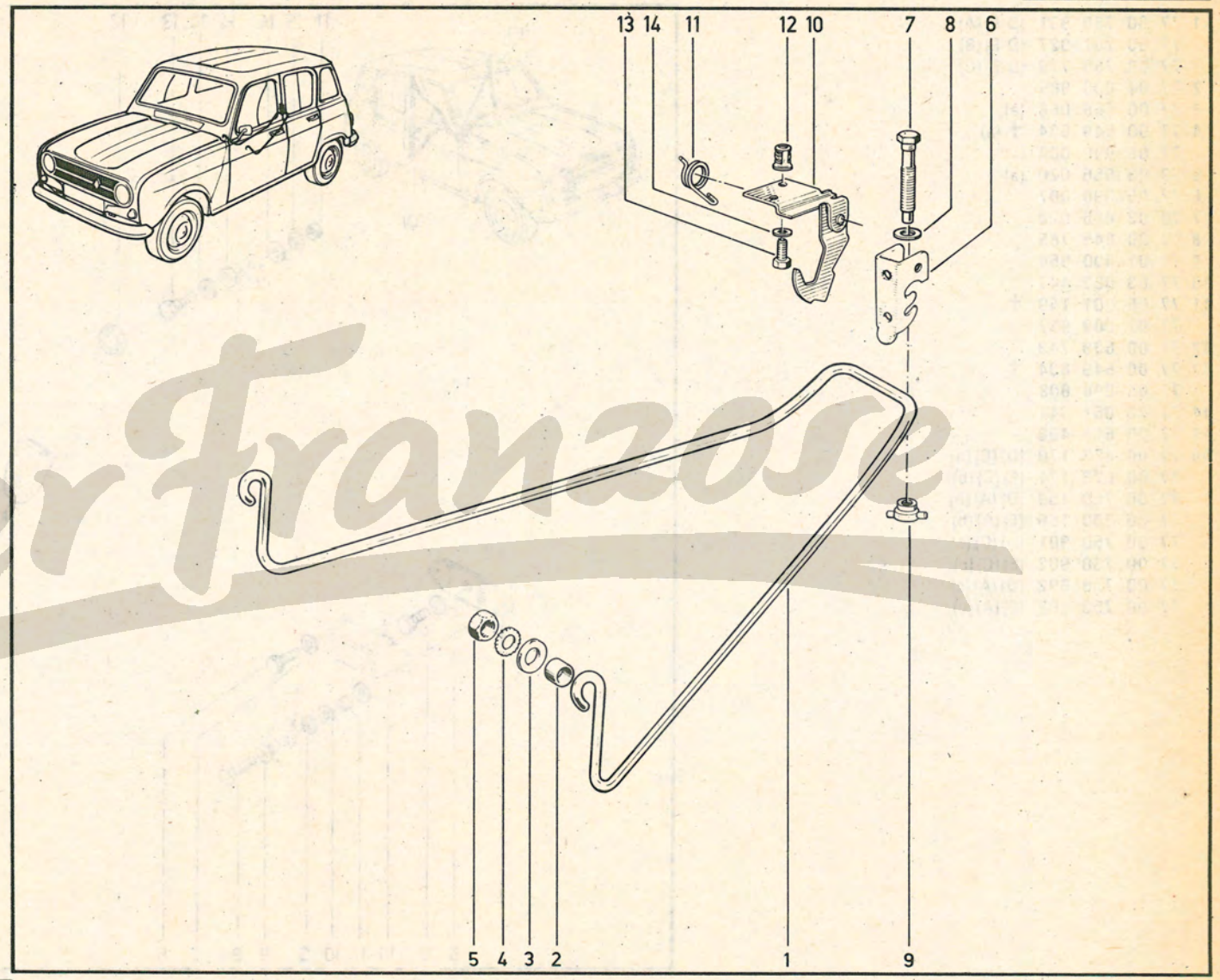

Der Franzose

(a)	R 1123
	R 1128
	R 210B
	R 2106
	R 239B
	R 2391

(b)	R 1123 /120
	R 1128 /120
	R 2106 /120

(c)	R 1123 /120
	R 1128 /120
	R 2106 /120
	R 2370 /120

1	77	00	750	931		(D-E) (A)
	77	00	751	927		(D-E) (B)
	77	00	750	779		(D-E) (C)
2	77	04	000	989		
3	77	00	566	068		(a)
4	77	00	649	634	†	(a)
	77	05	098	008		(a)
5	79	03	056	020		(a)
6	77	05	098	007		
7	79	03	056	020		
8	77	00	649	785		
9	77	01	000	954		
10	77	03	053	447		
11	77	05	001	159	†	
	77	01	000	957		
12	77	00	639	743		
13	77	00	649	634	†	
	77	05	098	008		
14	77	03	061	041		
15	77	00	613	498		
16	77	00	673	170		(D) (C) (b)
	77	00	673	171		(E) (C) (b)
	77	00	750	159		(D) (A) (b)
	77	00	750	160		(E) (A) (b)
	77	00	750	901		(D) (C) (c)
	77	00	750	902		(E) (C) (c)
	77	00	750	892		(D) (A) (c)
	77	00	750	782		(E) (A) (c)

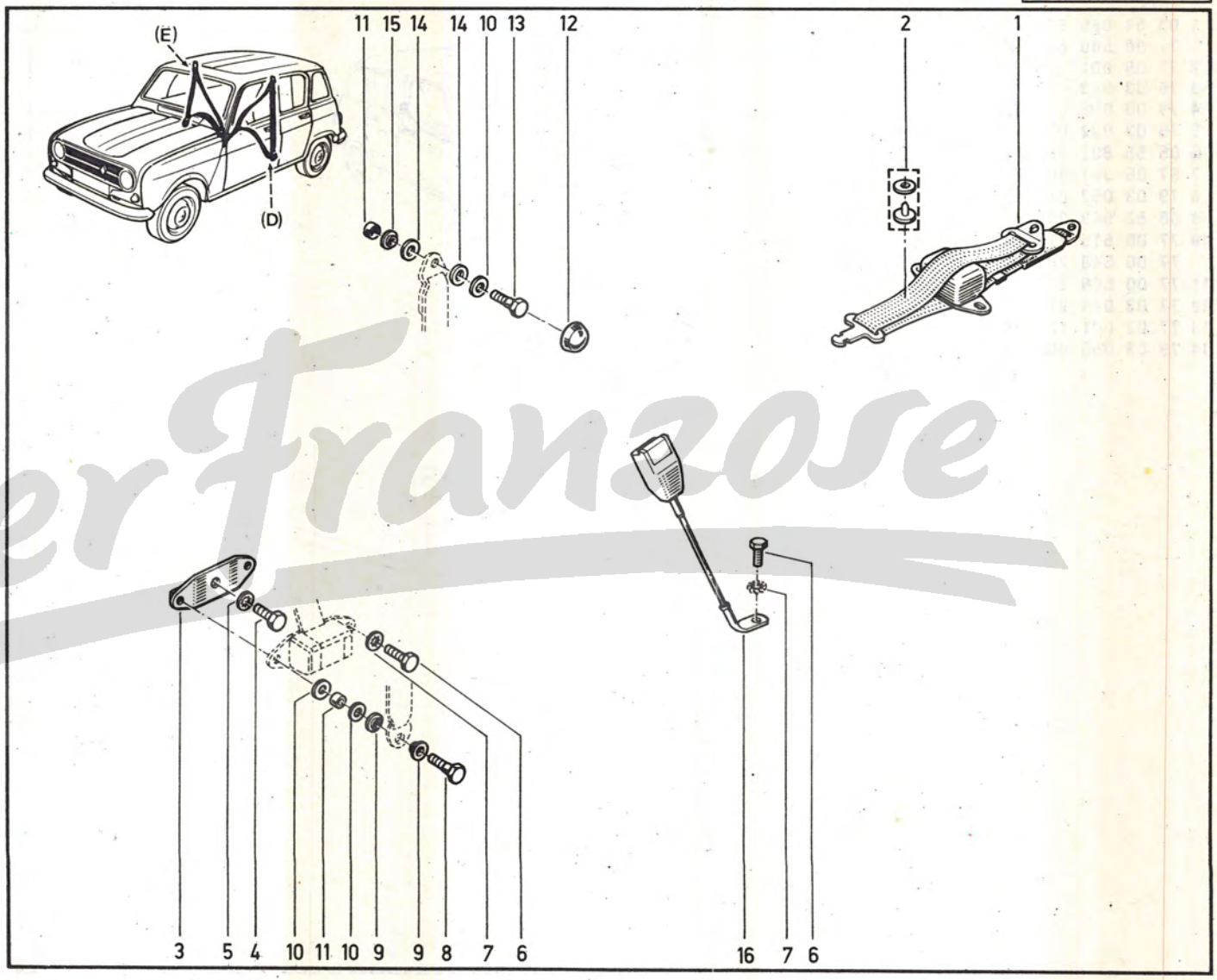

DerFranzose

(a)
- R 1123
- R 1128
- R 210B
- R 2106
- R 2370

(b)
- R 1123 L/120/600/870/871 TL GTL
- R 1128
- R 210B
- R 2106
- R 2370
- R 239B
- R 2391

(c) R 1123 L /120/600/870/871

(A) KLIPPAN

(B) SECURAIGLON

(C) AMCA

Der Franzose

59.501

P.R.1104

59.50.1

P.R. 1104

1	77 00 711 970	(a)	
	77 00 711 971	(R 2370)	
2	77 00 649 785		
3	77 01 000 954		
4	77 03 053 447		
5	77 01 000 964	† (b)	
	77 05 098 007	(b)	
	77 00 649 785	(c)	
6	79 03 056 020		
7	77 05 001 159	†	
	77 01 000 957	(d)	
8	77 00 711 882	(A) (D) (R 1128 GTL)	
	77 00 711 881	(B) (D) (R 1128 GTL)	
9	77 04 000 989	(R 1128 GTL)	
10	77 05 098 007		
11	77 03 061 041	(R 1128 GTL)	
12	77 00 613 498	(R 1128 GTL)	
13	79 03 056 020	(R 1128 GTL)	
14	77 00 710 272	(A) (R 1128 GTL)	
	77 00 710 270	(B) (R 1128 GTL)	
15	77 00 710 681	(D)	
	77 00 713 028	(E)	

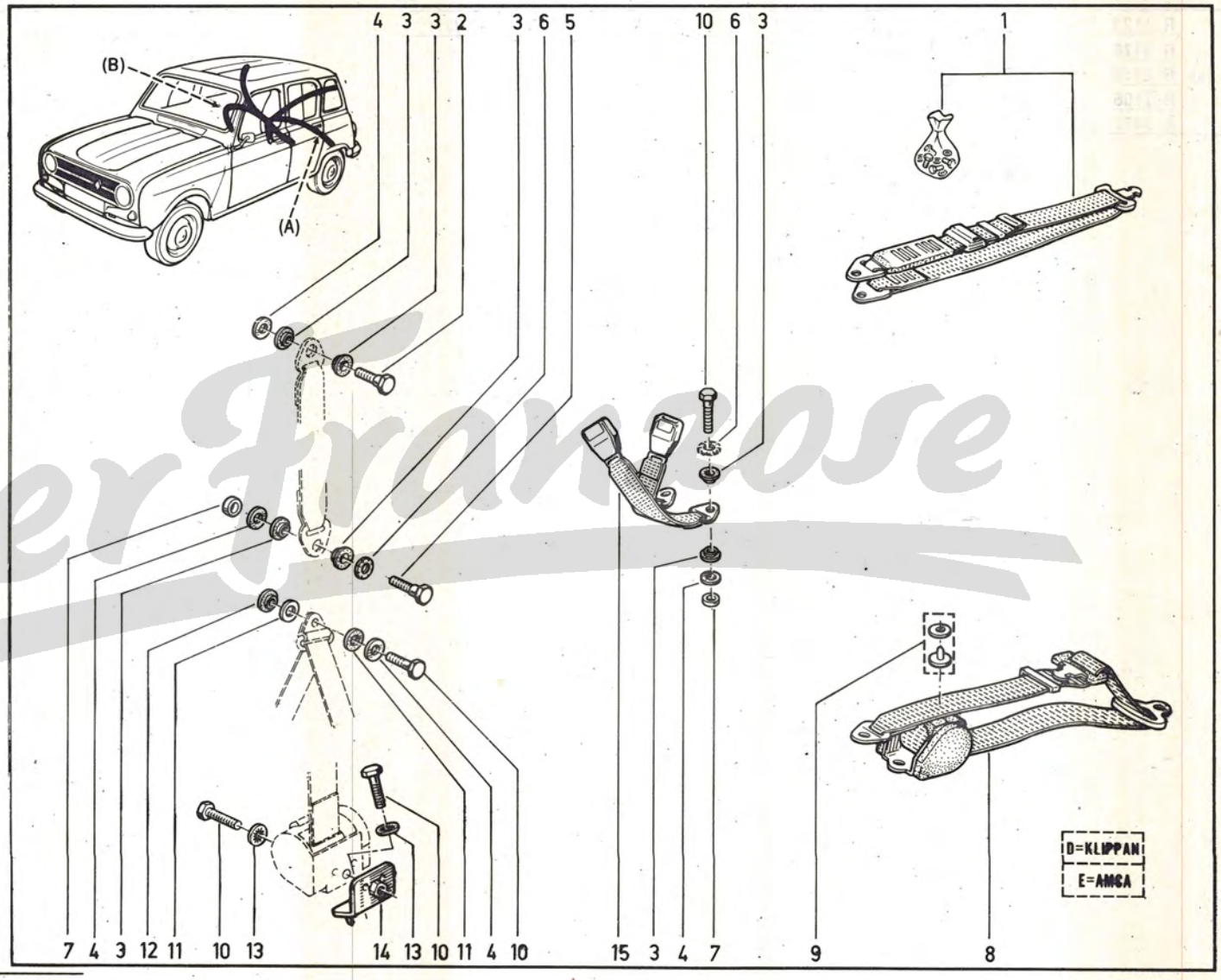

(a)	R 1123	(b)	R 210B	(c)	R 1123	(d)	R 1123
	R 1128		R 2106		R 1128		R 1128
	R 210B		R 2370				R 210B
	R 2106		R 239B				R 2106
	R 239B		R 2391				R 2370
	R 2391						R 239B

DerFranzose

R 2106
R 2370

1 77 01 403 158 (R 2106)
2 60 00 043 063 (R 2370)
3 60 00 043 061 (R 2370)
4 60 00 043 062 (R 2370)

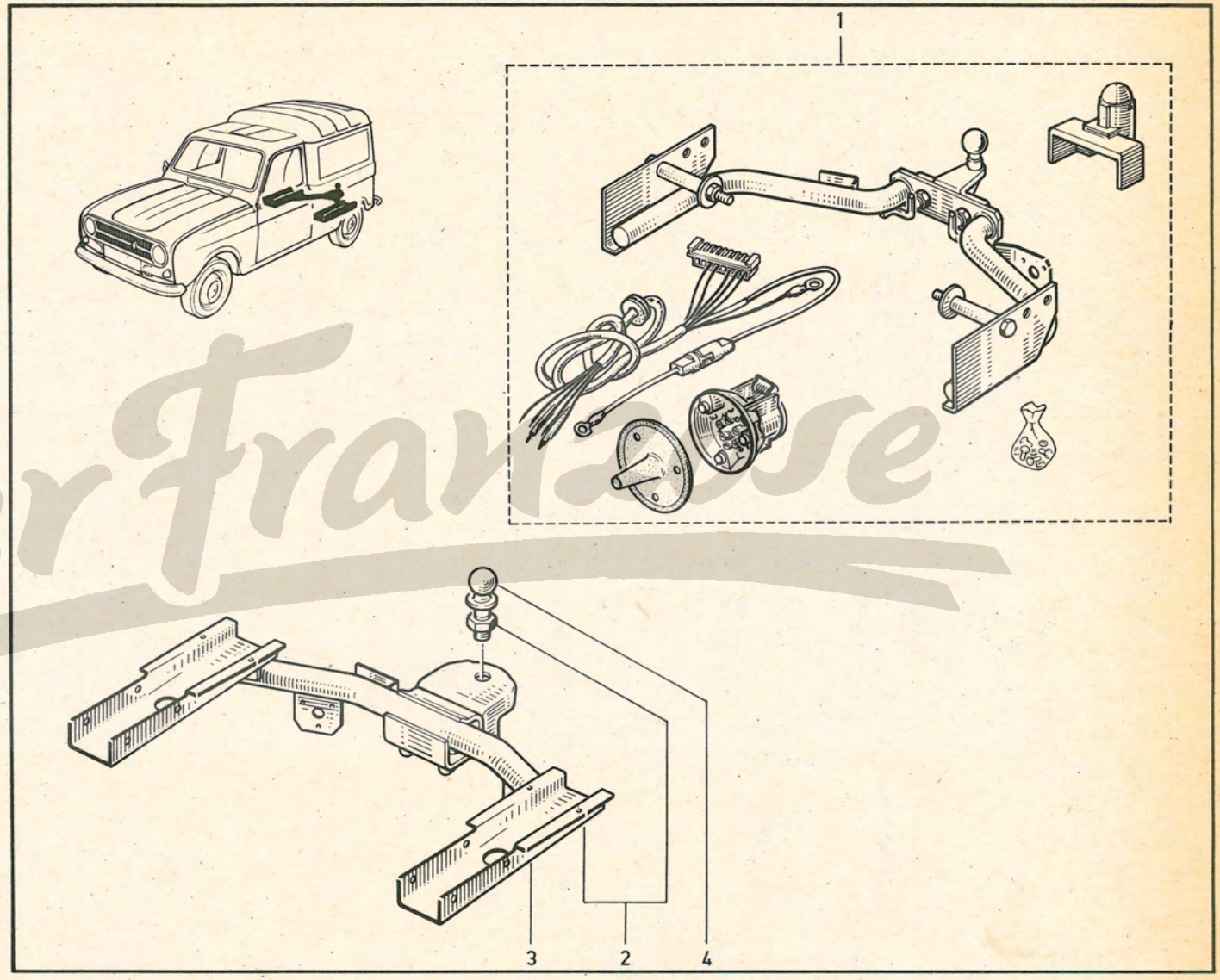

Der Franzose

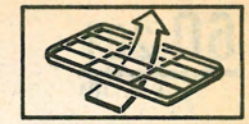

1 77 00 704 444
2 77 00 704 443
3 77 00 704 442

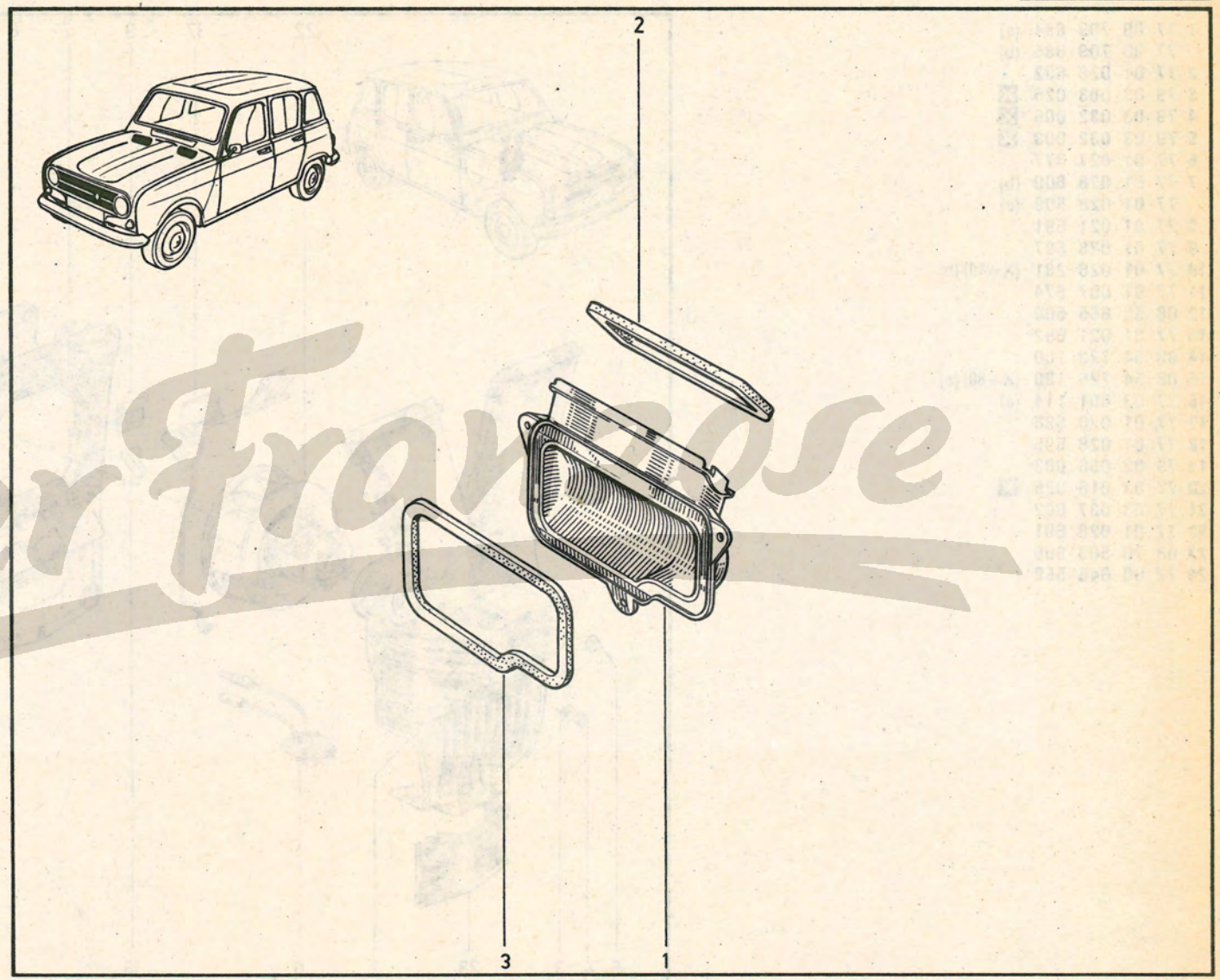

Der Franzose

60.201

P.R.1104

60.20.1

P.R. 1104

1	77	00	709	884	(a)	
	77	00	709	885	(b)	
2	77	01	028	602		
3	79	03	053	025	☒	
4	79	03	032	006	☒	
5	79	03	032	003	☒	
6	77	01	027	377		
7	77	01	028	600	(b)	
	77	01	028	599	(a)	
8	77	01	021	691		
9	77	01	028	597		
10	77	01	026	281	(X=40) (b)	
11	77	01	007	674		
12	08	55	665	500		
13	77	01	021	692		
14	08	54	723	100		
15	08	54	726	100	(X=80) (a)	
16	77	03	001	114	(a)	
17	77	01	028	596		
18	77	01	028	595		
19	79	03	056	003		
20	77	03	016	025	☒	
21	77	03	037	002		
22	77	01	028	601		
23	08	70	503	900		
24	77	00	646	558		

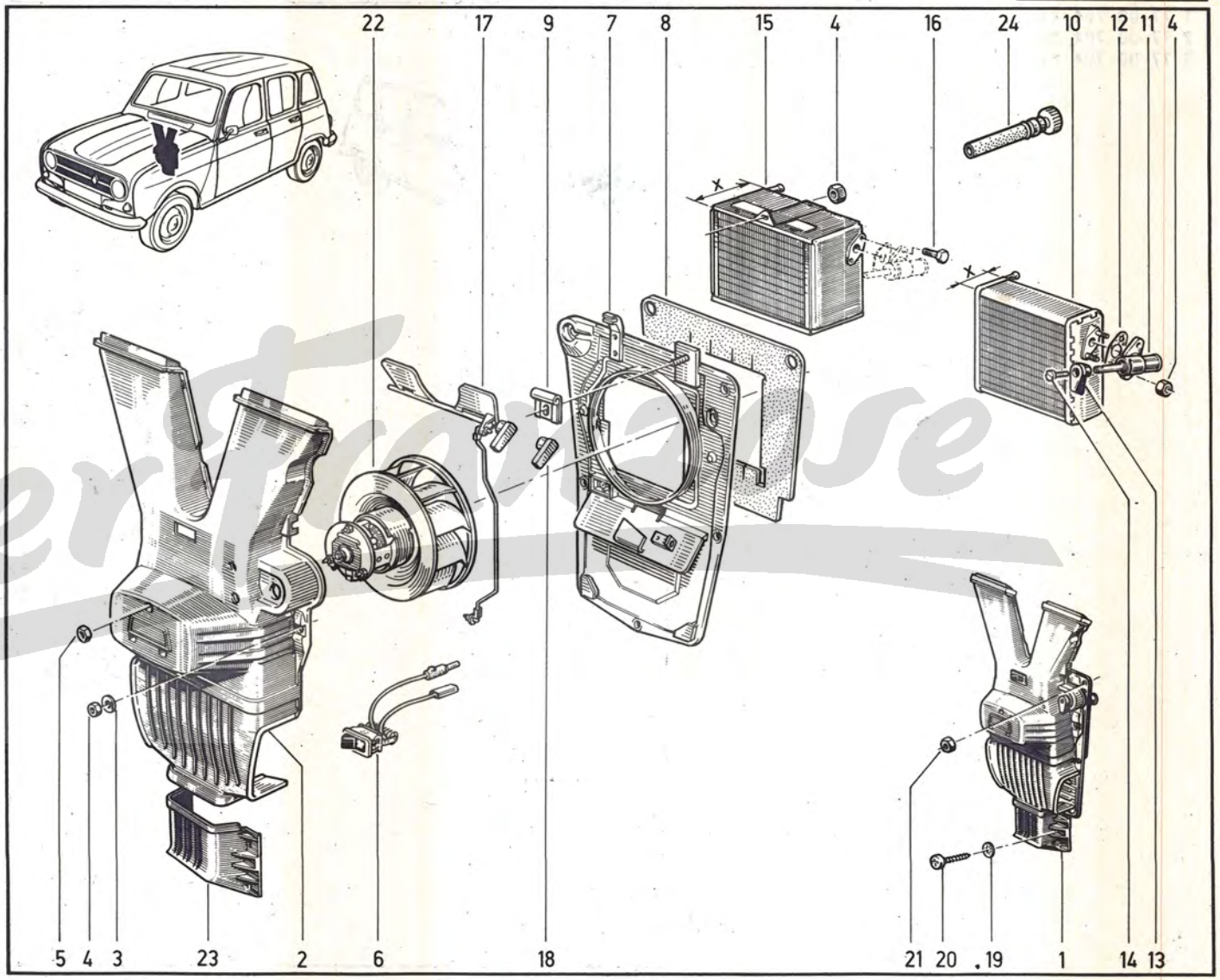

Der Franse

(a)	R 1123 /146
	R 1128 /140
	R 2106 /146
	R 2370 /122/140/146

	R 1123 ↗/146
	R 1128 ↗/140
	R 210B
(b)	R 2106 ↗/146
	R 2370 ↗/122/140/146
	R 239B
	R 2391

Der Franzose

61.011

P.R.1104

1	77	00	695	526		(a)
	77	00	695	527		(b)
2	77	00	695	523	†	(a) (47)
	77	00	573	734		(a)
	77	00	695	524		(b)
3	77	00	678	730		(b)
4	77	00	642	522	†	(a)
	77	05	005	045		(a)
5	77	00	586	073		(b)
6	77	03	055	011	☒	(b)
7	77	03	001	160	☒	(b)
8	77	00	663	907		(b)
9	77	00	613	058		(c)
10	77	05	026	316		(a)
11	77	00	534	080		(d)

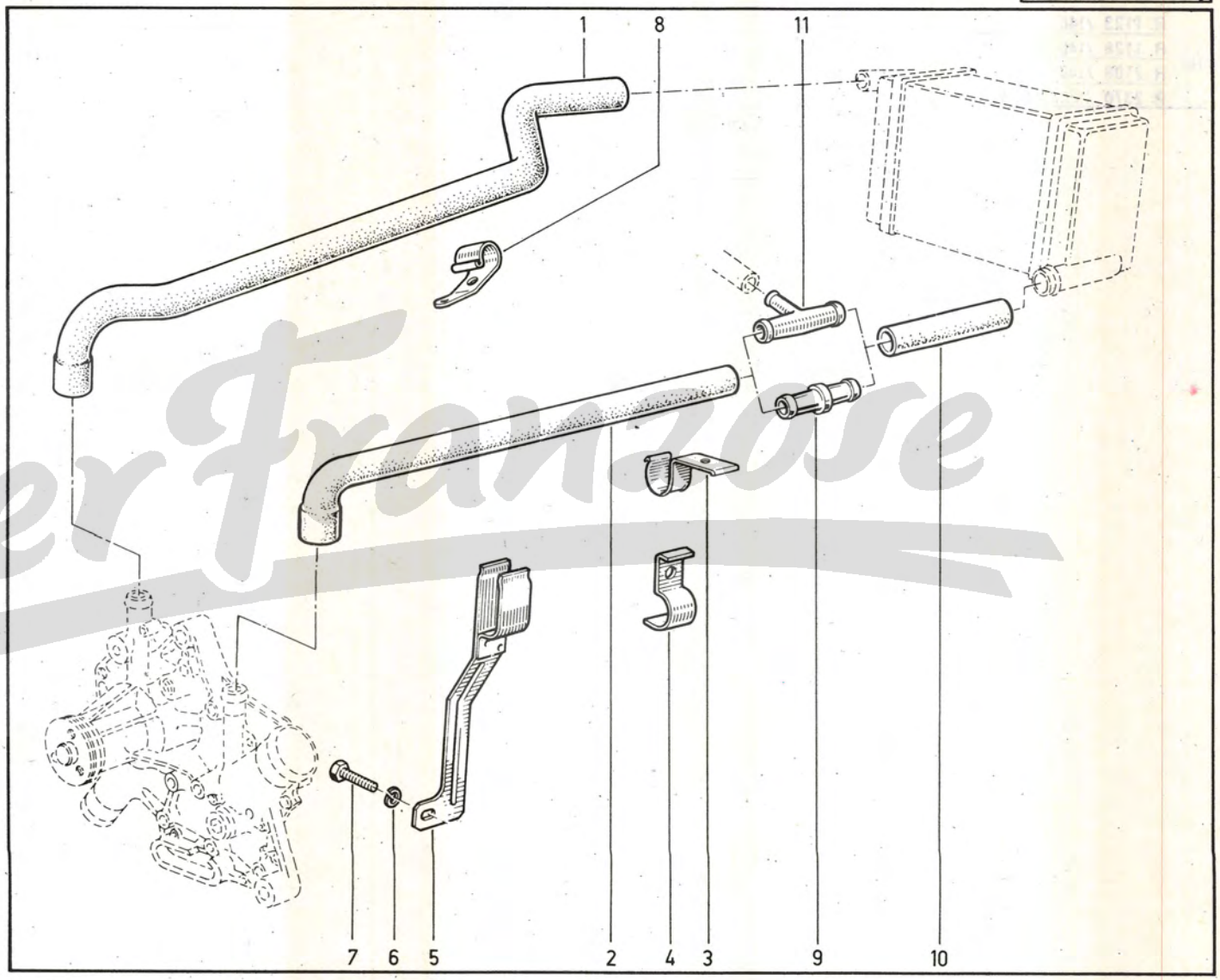

DerFranzose

(a)	R 1123	
	R 210B	
	R 2106	
	R 239B	
	R 2391	
(b)	R 1128	
	R 2370	
(c)	R 1123	n° ... ➜ n° **2366800** / 177/276/277/576/577/870/871 n° **2366801** ➜ n° ...
	R 210B	
	R 2106	n° ... ➜ n° **340600** / 177/576/577/870/871 n° **340601** ➜ n° ...
	R 239B	
	R 2391	
(d)	R 1123	/100/101/102/120/121/600 n° **2366801** ➜ n° ...
	R 2106	/100/101/102/120/121/600 n° **340601** ➜ n° ...

Der Franzose

(47)	⊞	77 00 573 734- 1-
		77 00 613 058- 1-
		77 05 026 316- 1-

64.011

P.R.1104

64.01.1

P.R. 1104

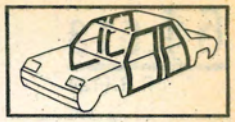

1	77	01	201	157	
2	77	03	061	033	(R 2370)
3	06	04	928	100	(a)
4	07	60	468	400	✂ 1m (b)
5	06	05	167	600	
6	05	55	452	800	
	05	55	417	900	
7	77	00	548	998	✂ 1m (b)
8	06	07	121	100	⊠ (c)
9	77	00	627	368	(◗◖ 1120) (c)
10	77	00	546	472	(◗◖ 820) (b)
11	77	00	514	311	(R 2370)
12	06	05	747	300	(a)
13	77	01	365	912	
14	77	03	074	120	

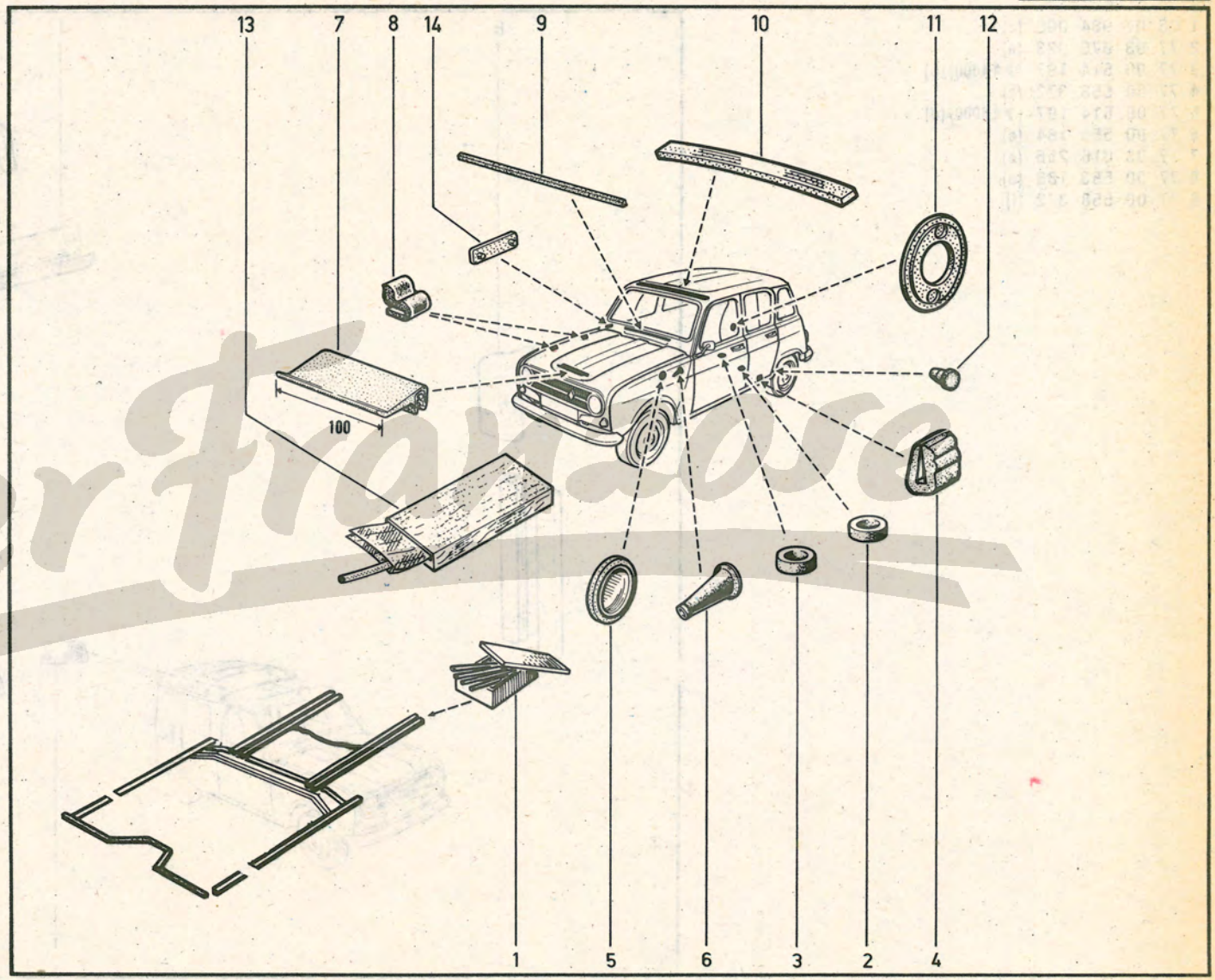

Der Franzose

(a)	R 1123
	R 1128
	R 210B
	R 2106
	R 239B
	R 2391

(b)	R 1123
	R 1128

(c)	R 210B
	R 2106
	R 2370
	R 239B
	R 2391

64.013

P.R.1104

64.01.3

P.R. 1104

1	06	07	984	000	(a)
2	77	03	076	023	(a)
3	77	00	614	197	(▶◀ 4000) (b)
4	77	00	558	372	(c)
5	77	00	614	197	(▶◀ 4000) (d)
6	77	00	553	184	(e)
7	77	03	016	256	(e)
8	77	00	553	183	(e)
9	77	00	558	372	(f)

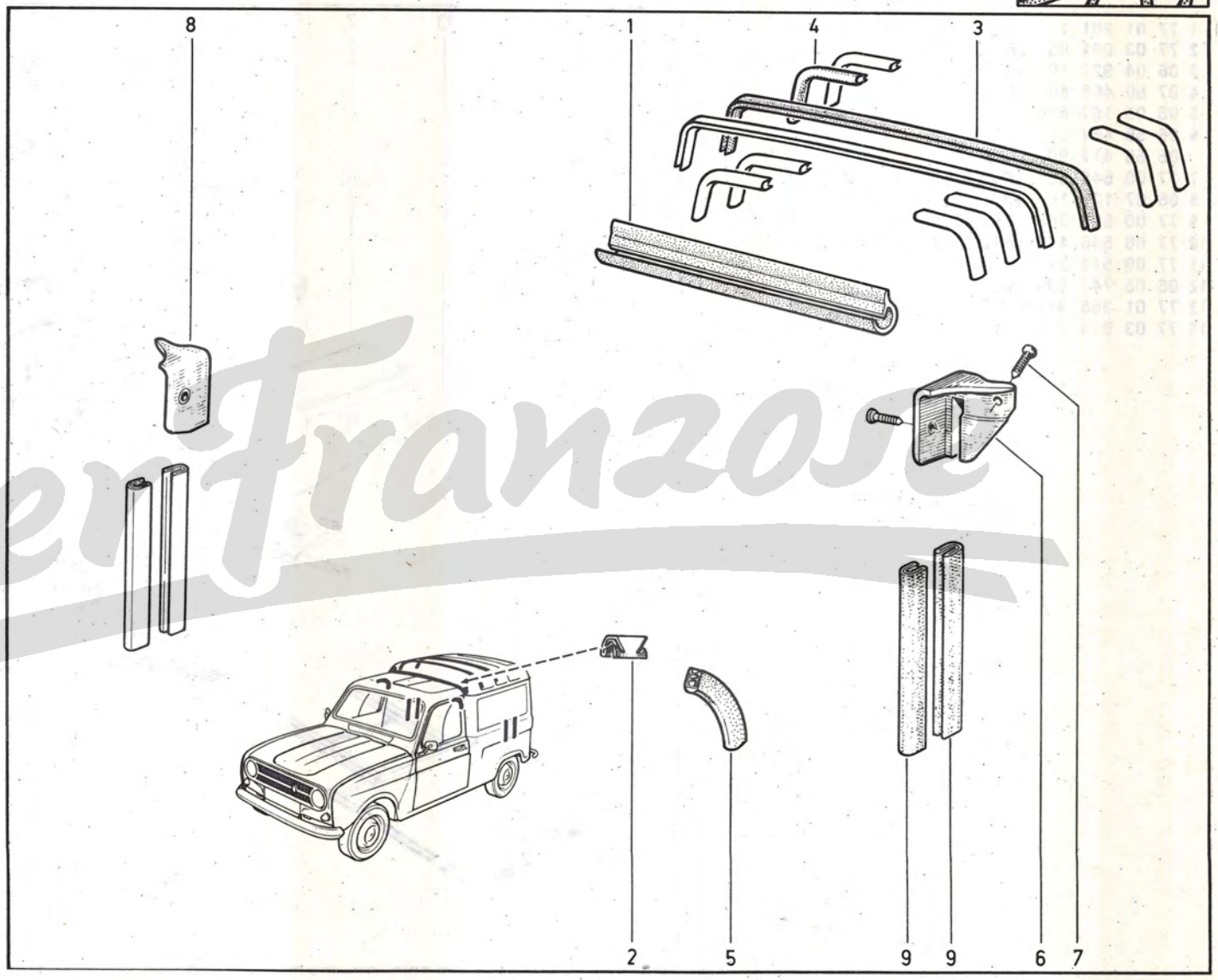

Denfranzose

(a)
- R 2106 [4]
- R 239B
- R 2391

(b)
- R 210B
- R 2106 [3] [4] /120
- R 2370 [3]

(c) R 2370 [3] [4] /120

(d)
- R 1123 /120
- R 1128 /120
- R 210B
- R 2106 [3] [4] /120
- R 2370 [3] [4] /120

(e) R 2106 [4] /101/120

(f) R 2106 [4] /120

Peugeot

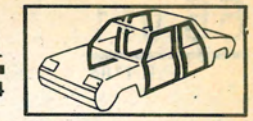

1	77	00	635	342		
2	06	60	484	400		(◗◖ 3400) (a)
3	08	21	539	900		(a)
4	08	33	131	200		(b)
	77	00	557	567		(◗◖ 4000) (R 2370)
5	08	23	980	000		(b)
	77	00	621	506		(R 2370)
6	04	28	814	400		(b)
	77	00	553	289	≠	(◗◖ 4000) (R 2370)
	77	00	553	290	≠	(◗◖ 4000) (R 2370)

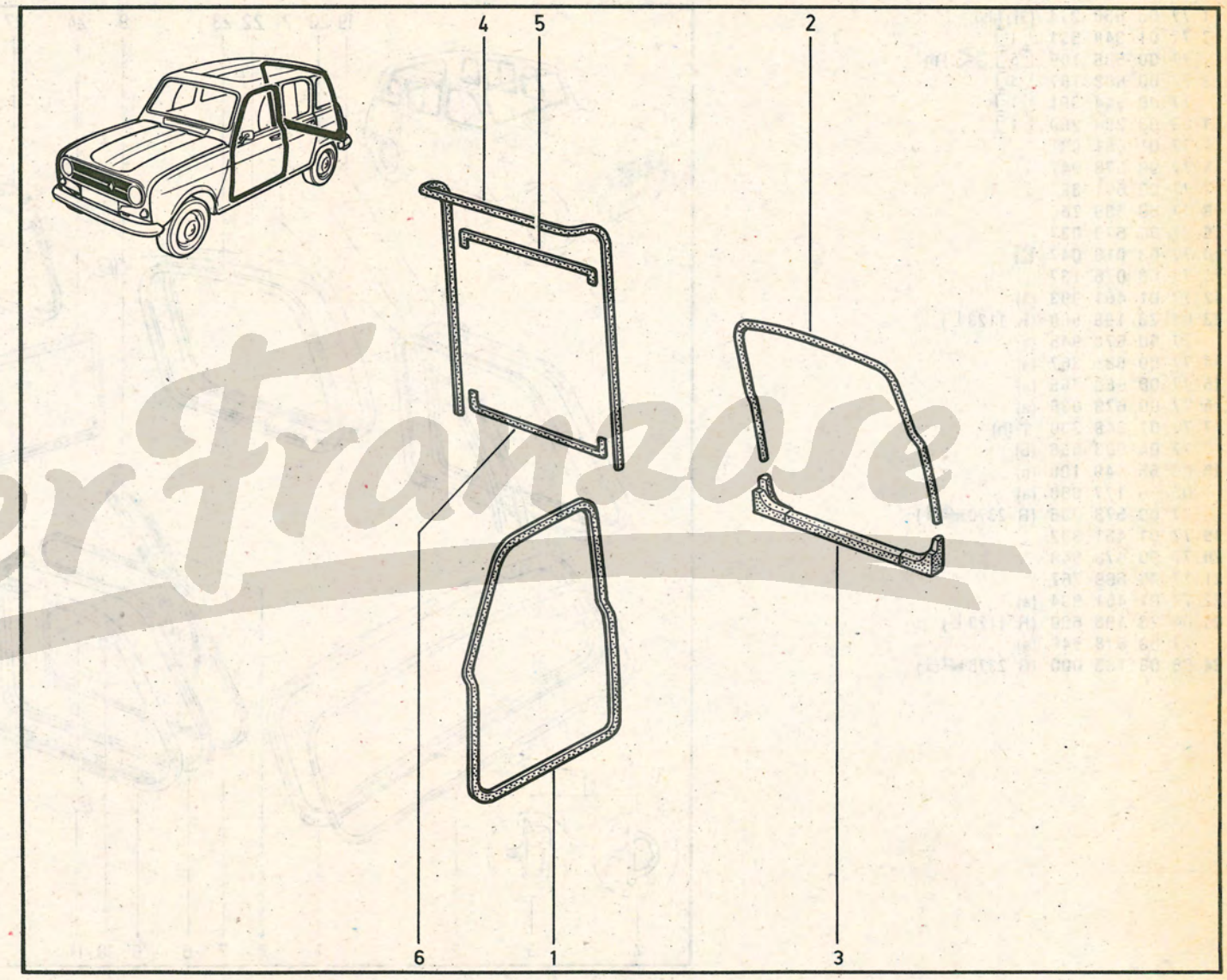

Der Franzose

(a) R 1123
R 1128

(b) R 210B
R 2106
R 239B
R 2391

66.011

P.R.1104

1	77	00	656	274	(31) (39)
2	77	01	348	551	[1]
	77	00	688	189	[5] ✂ 1m
3	77	00	688	167	[5]
	77	00	544	351	[1]
4	06	08	284	200	[1]
5	77	01	461	991	
6	77	00	678	947	
7	77	00	691	367	
8	77	00	689	766	
9	77	00	679	037	
10	77	03	016	047	☒
11	77	03	076	137	
12	77	01	461	993	(a)
13	04	28	198	500	(R 1123 L)
	77	00	678	945	(a)
14	77	00	691	367	(a)
15	77	00	689	765	(a)
16	77	00	679	035	(a)
17	77	01	348	330	† (b)
	77	04	003	656	(b)
18	05	55	449	100	(c)
	05	56	177	000	(a)
	77	00	578	096	(R 2370 🚐)
19	77	01	461	992	
20	77	00	678	948	
21	77	00	689	767	
22	77	01	461	994	(a)
23	04	28	198	600	(R 1123 L)
	77	00	678	946	(a)
24	06	08	185	000	(R 2370 🚐)

66.01.1

P.R. 1104

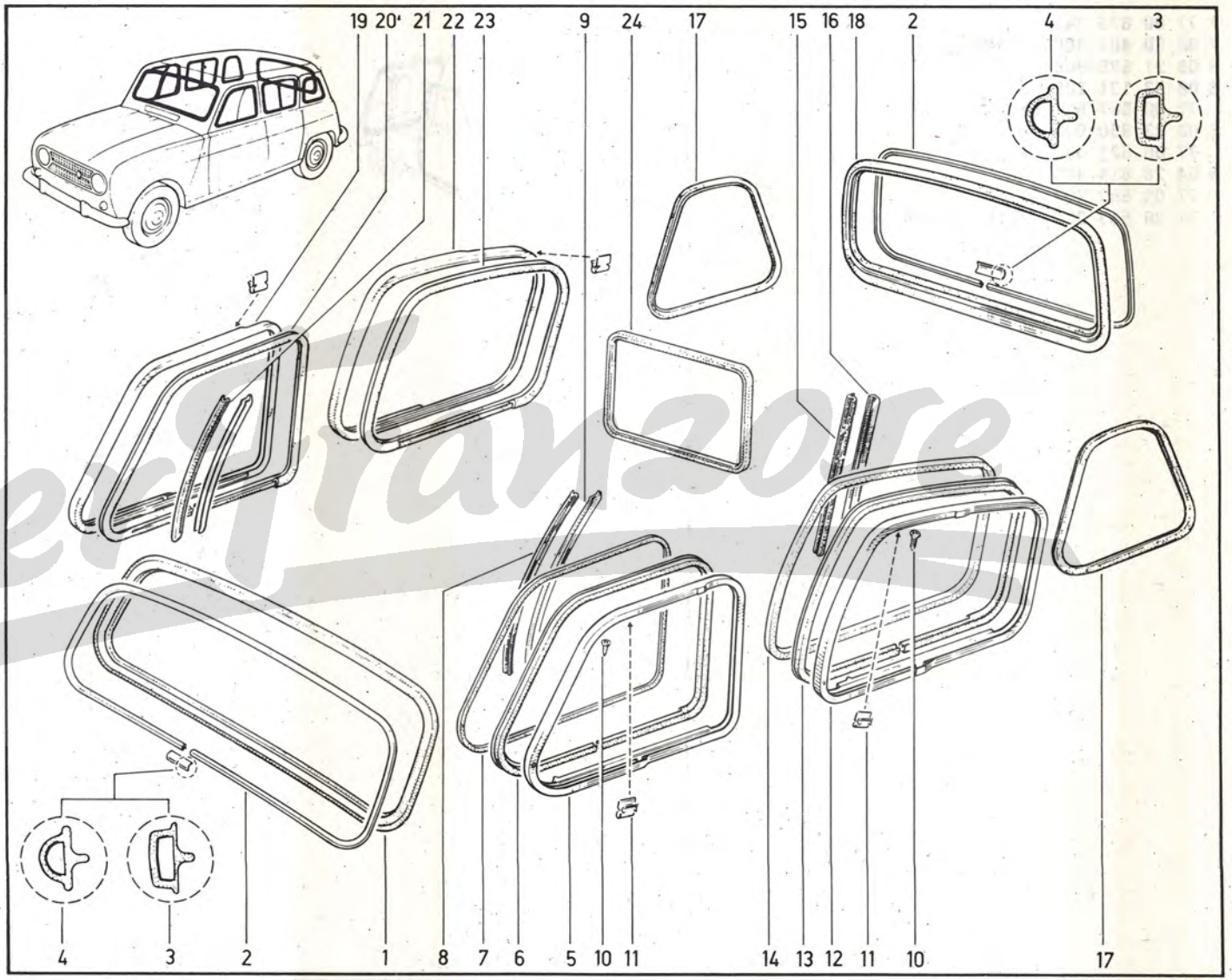

DenTavazore

(a)	R 1123	TL
	R 1128	TL / GTL

(b)	R 1123
	R 1128

(c)	R 1123 L
	R 210B
	R 2106
	R 239B
	R 2391

Der Franzose

(31)	R 1123	L
	R 1128	L
	77 00 688 167- 1-	
	77 00 688 189- 3-	

(39)	R 210B
	R 2106
	R 2370
	R 239B
	R 2391
	77 00 688 167- 1-
	77 00 688 189- 3-

66.021

P.R.1104

66.02.1

P.R. 1104

1	77	00	639	514		(a)
2	08	21	635	000		(a)
3	06	07	902	100		(a)
4	06	07	901	300		(a)
5	06	07	901	100		(a)
6	06	07	901	200		(a)
7	07	50	727	800	✂ 1m	(a)
8	77	03	016	047	⊠	(a)
9	08	21	635	100		(a)
10	77	00	632	910		(R 2370)
11	77	00	658	396		(R 2370)
12	79	03	016	013		(R 2370)
13	77	00	634	702		(R 2370)
14	77	00	634	703		(R 2370)
15	06	08	185	000		(R 2106)

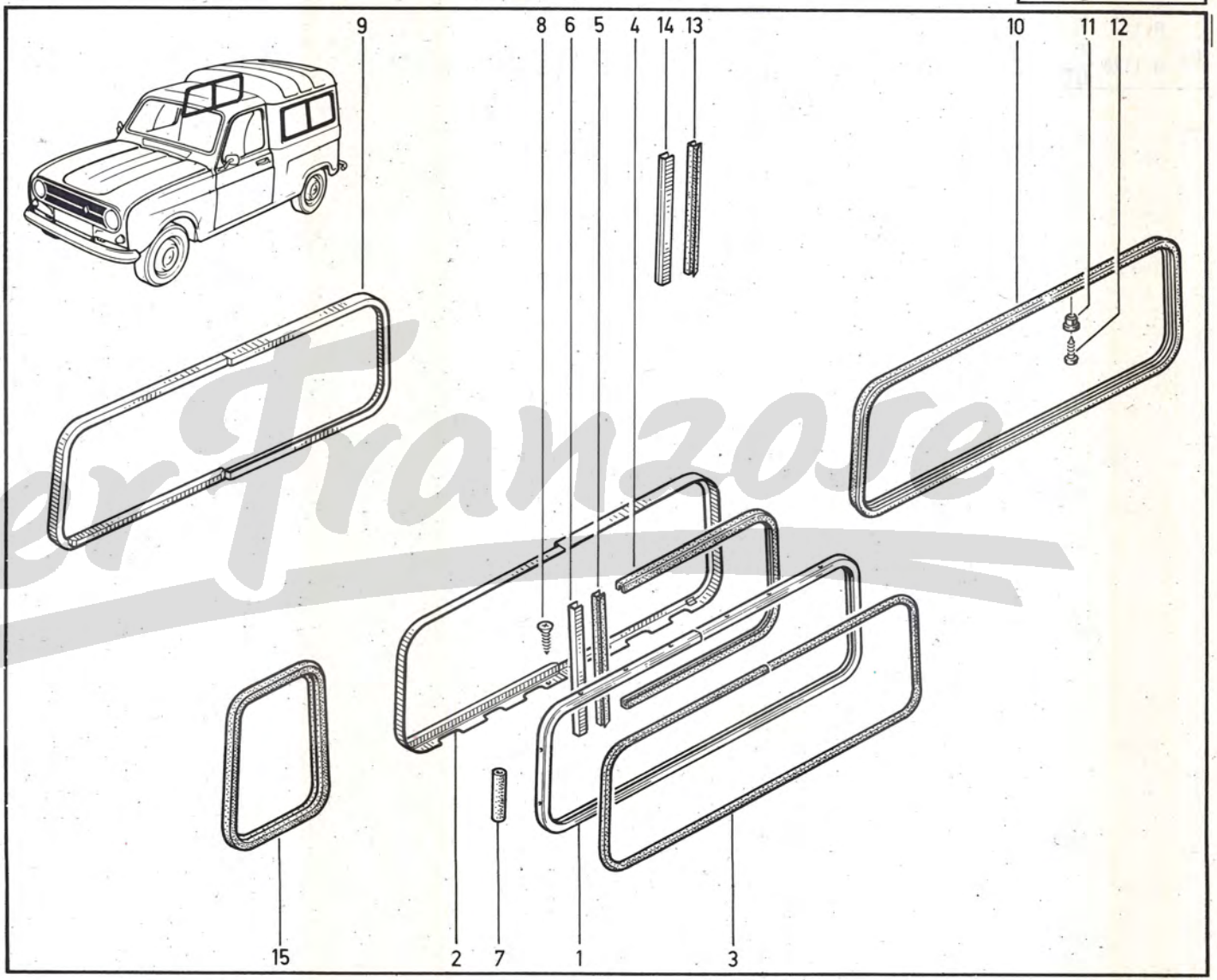

(a) R 210B, R 2106, R 239B, R 2391

DerFranzose

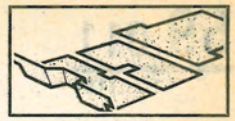

1 77 01 462 619

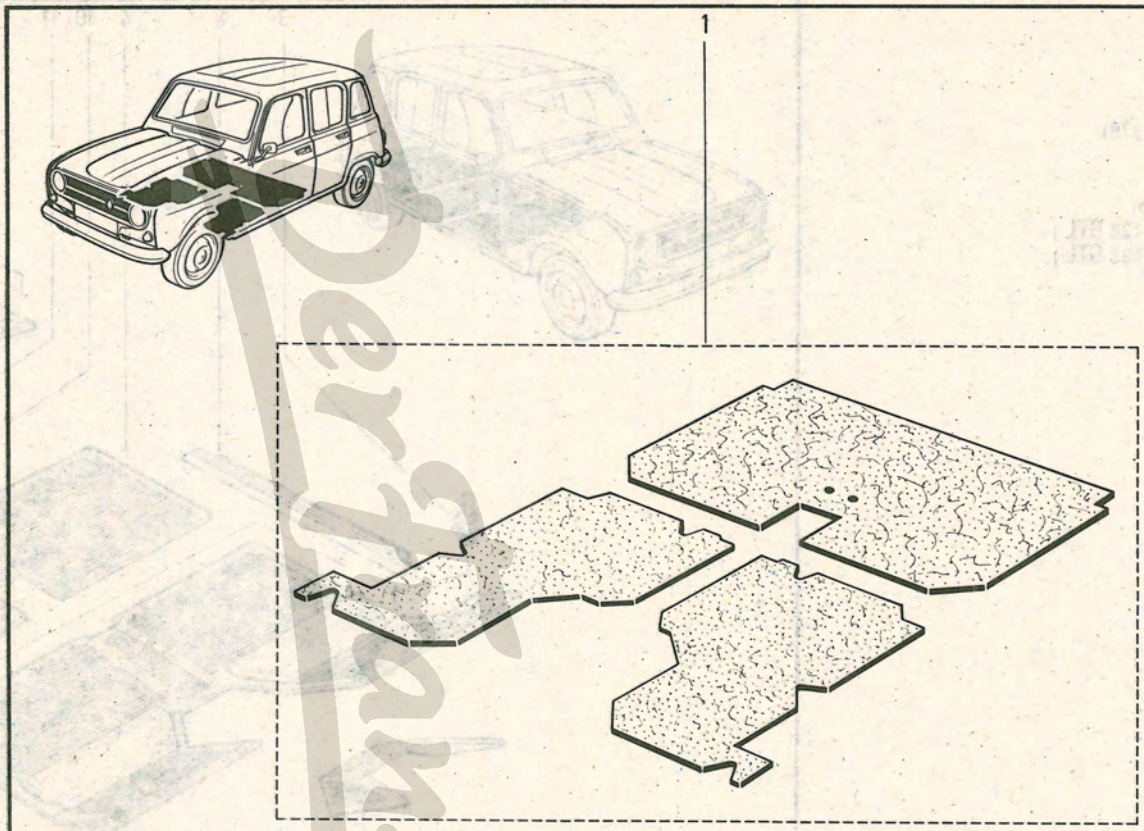

69.011

P.R.1104

69.01.1

P.R. 1104

1	02	56	305	500	
2	03	53	873	100	
3	77	03	077	009	
4	77	00	581	653	(a)
	77	00	590	742	(R 2370)
5	77	00	519	157	(b)
6	77	03	077	013	(b)
7	77	03	016	055	☒ (b)
8	77	00	558	799	(R 1128 GTL)
9	79	03	016	044	(R 1128 GTL)
10	77	03	081	043	(c)
11	77	03	081	044	(c)

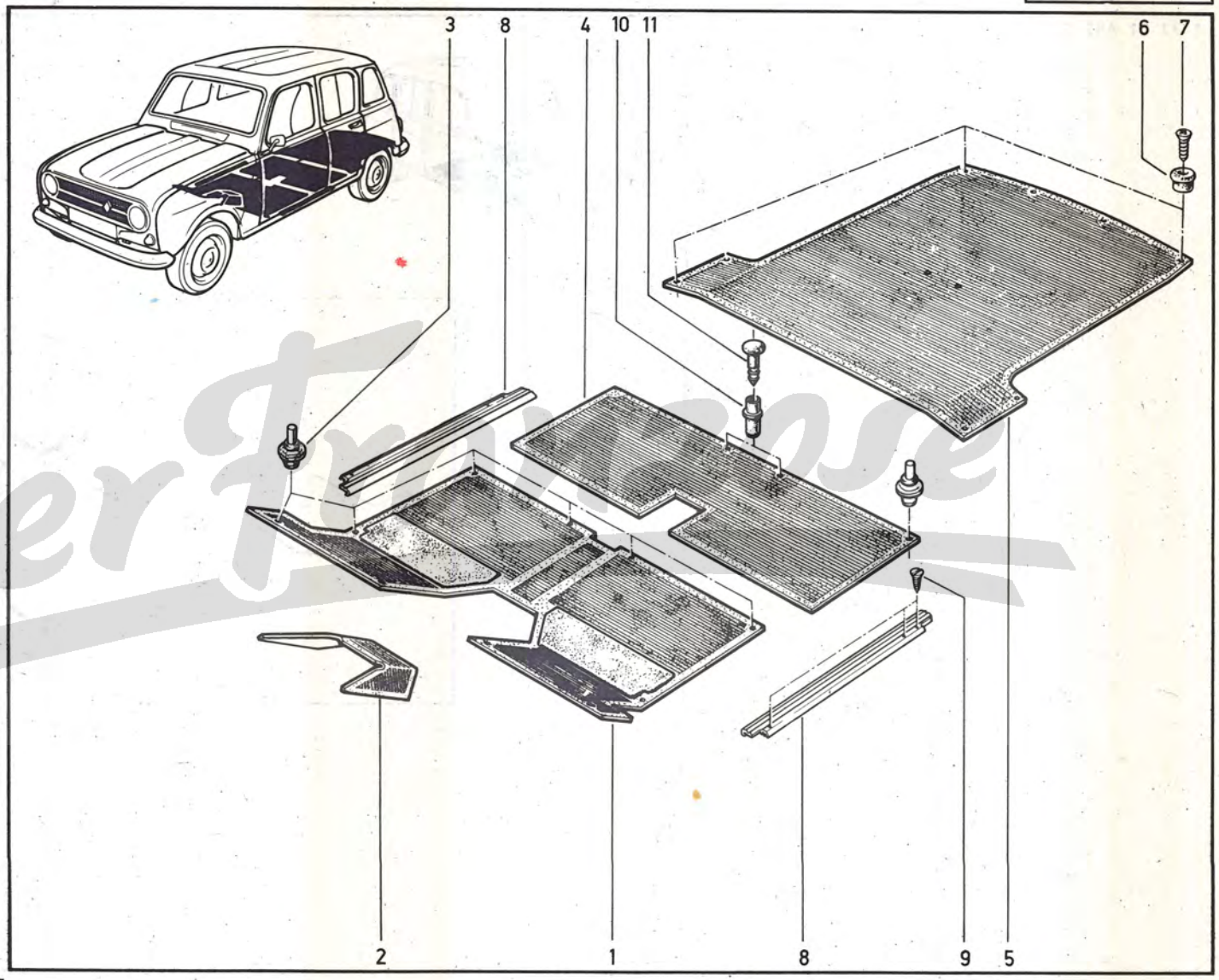

(a) R 1123, R 1128, R 2106

(b) R 1123 TL, R 1128 TL GTL

(c) R 1123, R 1128, R 2106, R 2370

Der Franzose

R 1123 TL
R 1128 TL GTL
R 2106 /120

1	77	00	712	879	(A14) (a)
	77	00	696	083	(B10) (b)
	77	00	712	875	(H15) (a)
2	02	56	270	900	(a)
3	77	00	712	878	(A14) (a)
	77	00	696	082	(B10) (b)
	77	00	712	874	(H15) (a)
4	02	56	271	000	(a)
5	77	03	057	043	(a)
6	77	03	016	055	☒ (a)
7	77	03	016	010	☒ (a)
8	77	00	751	790	(R 2106/120)
9	77	00	751	791	(R 2106/120)
10	77	00	751	890	(R 2106/120)
11	77	03	072	237	(R 2106/120)

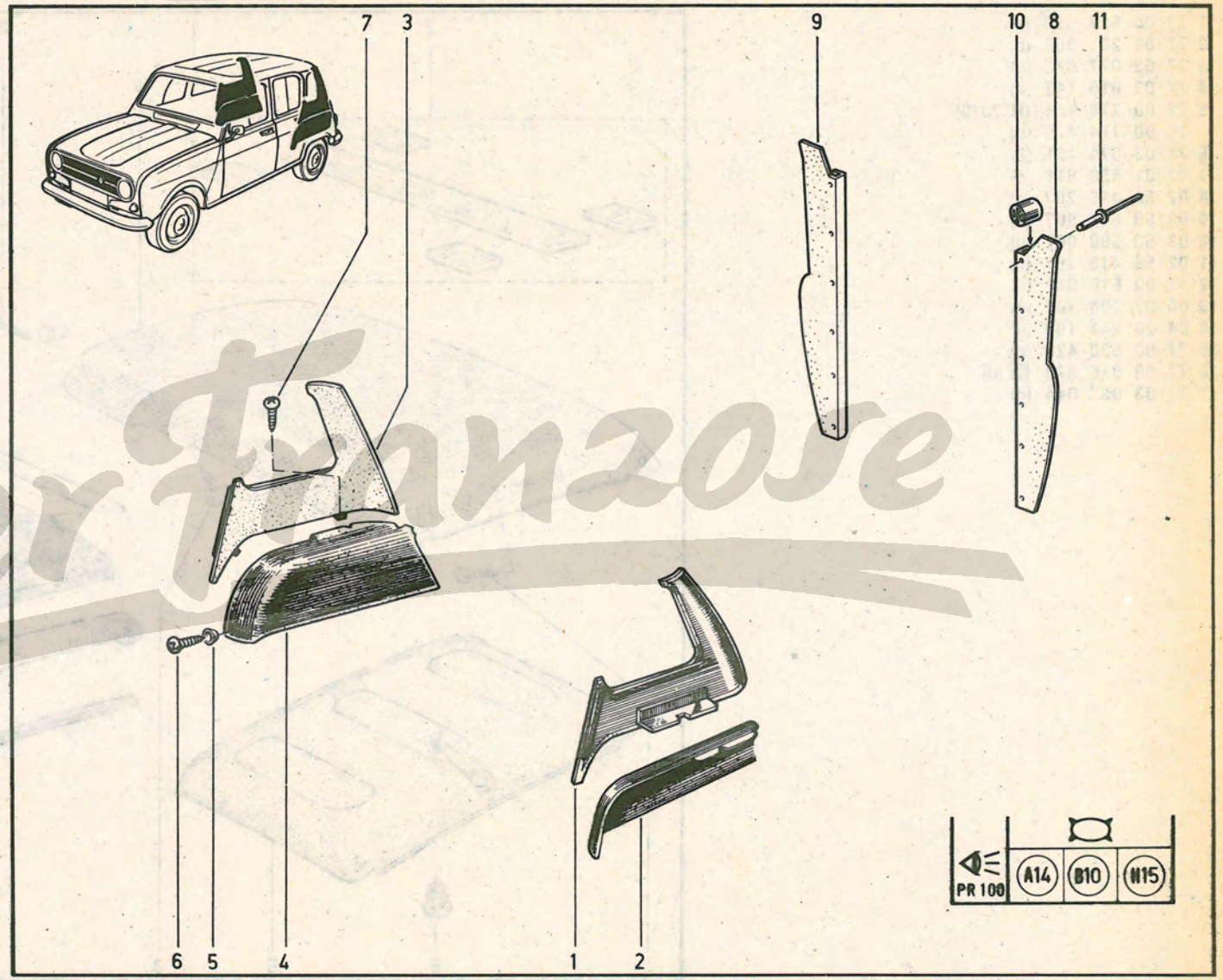

(a) R 1123 TL
R 1128 TL GTL

(b) R 1123 TL n° ... ➜ n° 2366800
R 1128 TL GTL n° ... ➜ n° 461100

Der Franzose

71.101

P.R.1104

71.10.1

P.R. 1104

1	77	00	627	530	(a)
2	77	01	201	358	(a)
3	77	03	077	073	(a)
4	77	03	016	142	(a)
5	77	00	714	424	(R 2370)
	77	00	714	425	(b)
6	77	03	074	131	(c)
7	77	01	558	811	(d)
8	02	56	415	207	(d)
9	03	53	897	907	(d)
10	03	53	898	007	(d)
11	02	56	415	307	(d)
12	77	00	516	031	(d)
13	06	07	200	700	(d)
14	04	28	241	100	(d)
15	77	00	530	426	(d)
16	77	03	016	070	☒ (d)
17	77	03	057	044	(d)

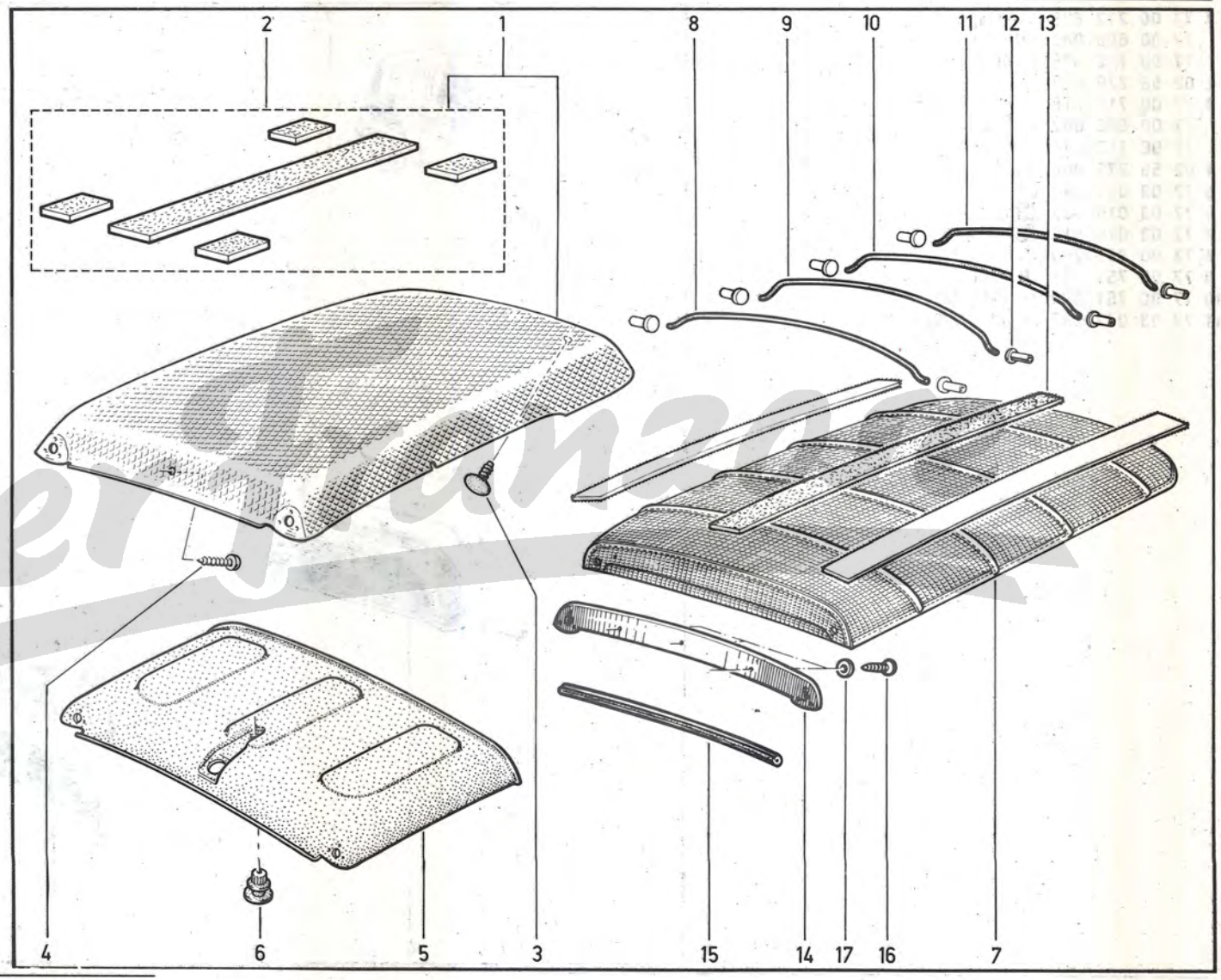

(a)	R 1123
	R 1128

(b)	R 210B
	R 2106
	R 239B
	R 2391

(c)	R 210B
	R 2106
	R 2370
	R 239B
	R 2391

(d)	R 1123 /104
	R 1128 ☒ /120

R 1123
R 1128

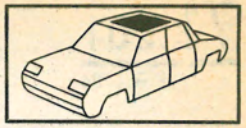

1	77	01	558	810	
2	77	03	076	023	
3	77	00	708	136	
4	77	00	704	646	
5	77	00	547	565	
6	60	00	011	326	(▶◀ 4000)
7	77	00	554	604	
8	77	03	072	049	
9	04	28	241	100	
10	77	00	530	426	
11	77	03	016	070	☒
12	77	03	057	044	

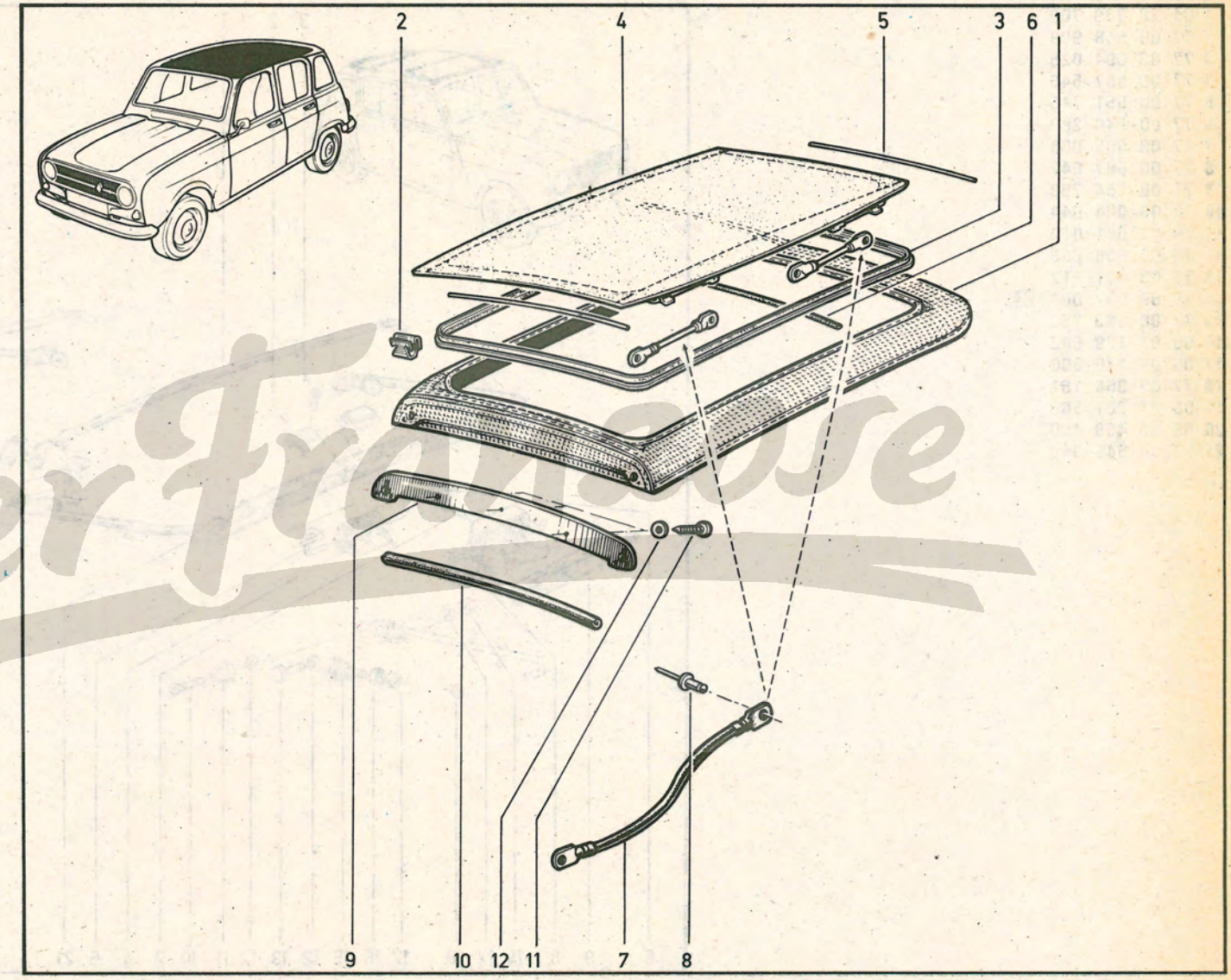

DerFranzose

71.201

P.R.1104

R 1123
R 1128

71.20.1

P.R. 1104

1	04	28	239	700	
2	77	00	548	909	
3	77	03	004	025	
4	77	00	667	546	
5	77	00	551	745	
6	77	00	549	289	
7	77	03	005	008	
8	77	00	667	547	
9	77	00	564	753	
10	77	03	004	044	
11	79	03	081	012	
12	79	03	056	003	
13	77	03	001	112	
14	79	03	032	003	☒
15	77	00	543	753	
16	06	07	179	602	
17	06	07	179	300	
18	77	03	066	151	
19	06	07	201	500	
20	05	55	499	400	
21	77	00	546	952	

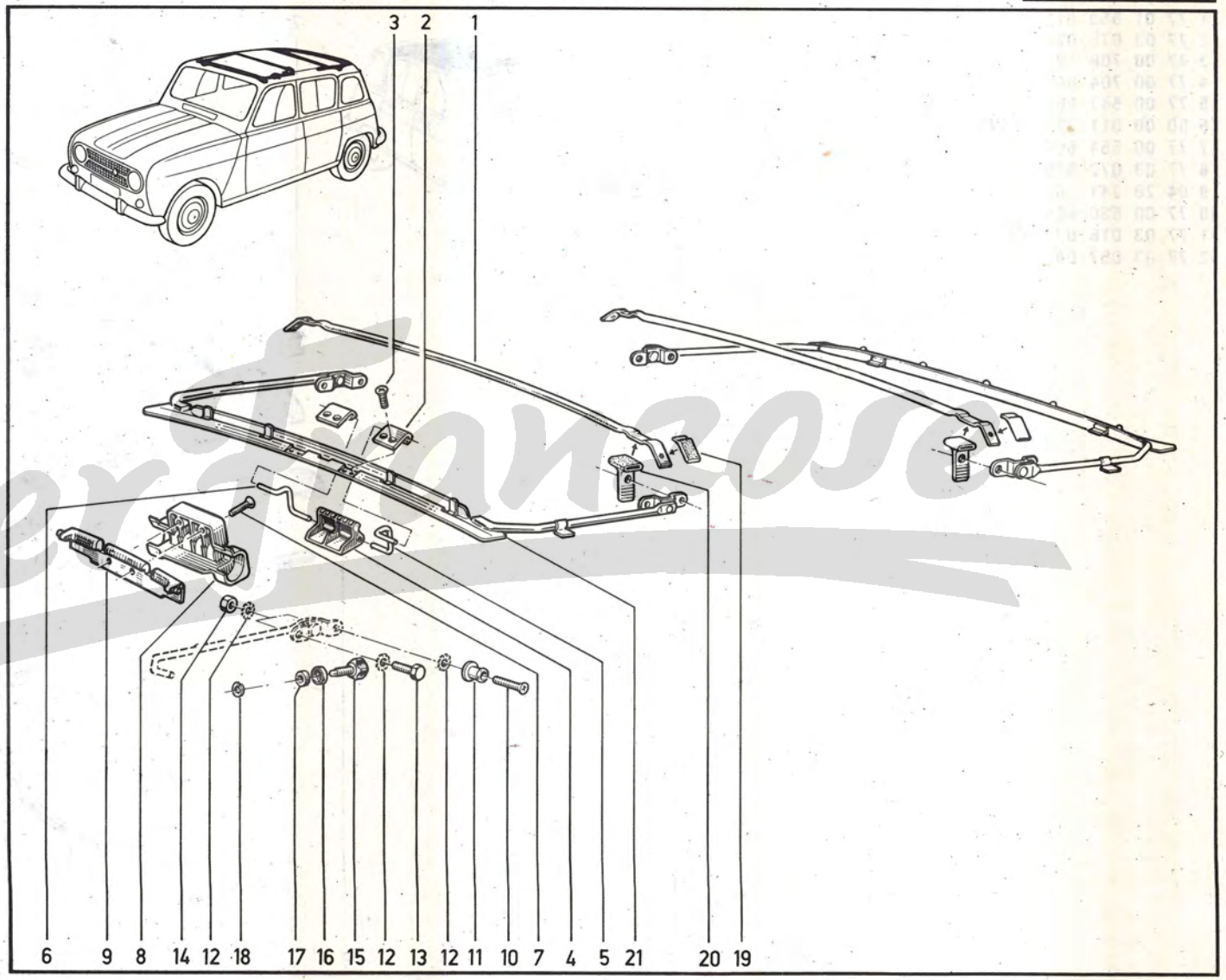

Desfrancos

1	60	00	043	035	
2	60	00	043	036	
3	60	00	043	019	
4	60	00	043	020	
5	60	00	043	021	
6	60	00	043	027	
7	60	00	043	046	
8	60	00	043	044	✂ 1m
9	60	00	043	022	
10	60	00	043	045	
11	60	00	043	034	
12	60	00	043	033	

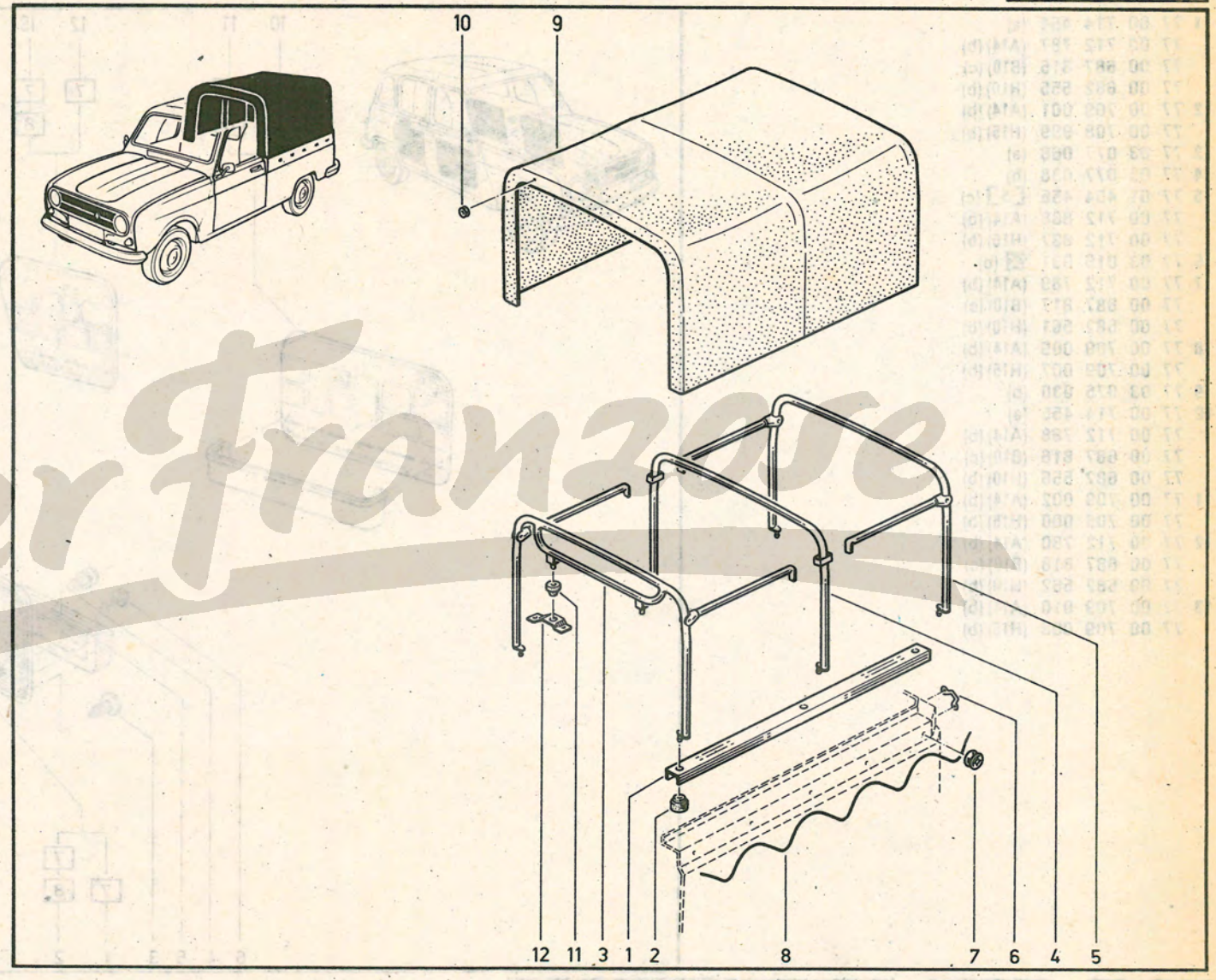

Der Franzose

72.011
P.R.1104

72.01.1
P.R. 1104

1	77	00	714	454	(a)	
	77	00	712	787	(A14)	(b)
	77	00	687	815	(B10)	(c)
	77	00	682	555	(H10)	(b)
2	77	00	709	001	(A14)	(b)
	77	00	708	999	(H15)	(b)
3	77	03	077	068	(a)	
4	77	03	077	038	(b)	
5	77	01	404	455	[5]	(c)
	77	00	712	838	(A14)	(b)
	77	00	712	837	(H15)	(b)
6	77	03	016	031	☒	(b)
7	77	00	712	789	(A14)	(b)
	77	00	687	817	(B10)	(c)
	77	00	682	561	(H10)	(b)
8	77	00	709	009	(A14)	(b)
	77	00	709	007	(H15)	(b)
9	77	03	076	030	(b)	
10	77	00	714	455	(a)	
	77	00	712	788	(A14)	(b)
	77	00	687	816	(B10)	(c)
	77	00	682	556	(H10)	(b)
11	77	00	709	002	(A14)	(b)
	77	00	709	000	(H15)	(b)
12	77	00	712	790	(A14)	(b)
	77	00	687	818	(B10)	(c)
	77	00	682	562	(H10)	(b)
13	77	00	709	010	(A14)	(b)
	77	00	709	008	(H15)	(b)

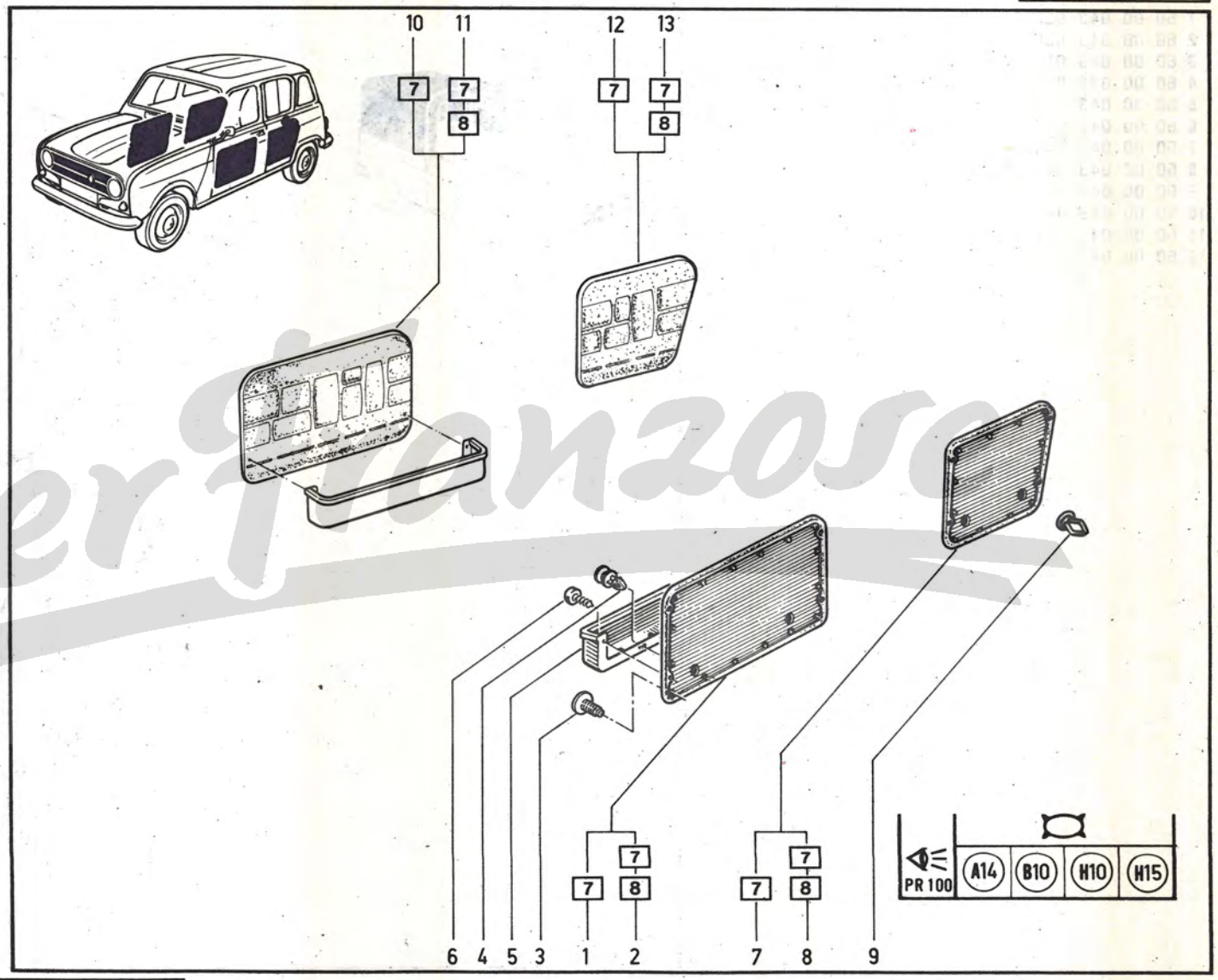

(a) R 210B, R 2106, R 2370, R 239B, R 2391

(b) R 1123, R 1128

(c) R 1123 n° ... → n° 2366800
R 1128 n° ... → n° 461100

Der Planzos

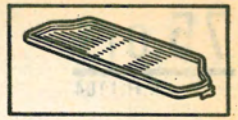

1	77	00	582	784	(B10)	(a)
	77	00	750	547	(H15)	
	77	00	750	549	(A14)	
2	77	00	582	780		
3	77	03	001	120	☒	
4	79	03	056	027		
5	77	00	623	831		
6	77	03	016	162		
7	79	03	056	003		
8	79	03	032	010	☒	
9	77	03	001	129		
10	77	03	053	032		
11	77	05	001	010		
12	06	08	325	300		
13	77	03	079	065		
14	77	03	088	033		

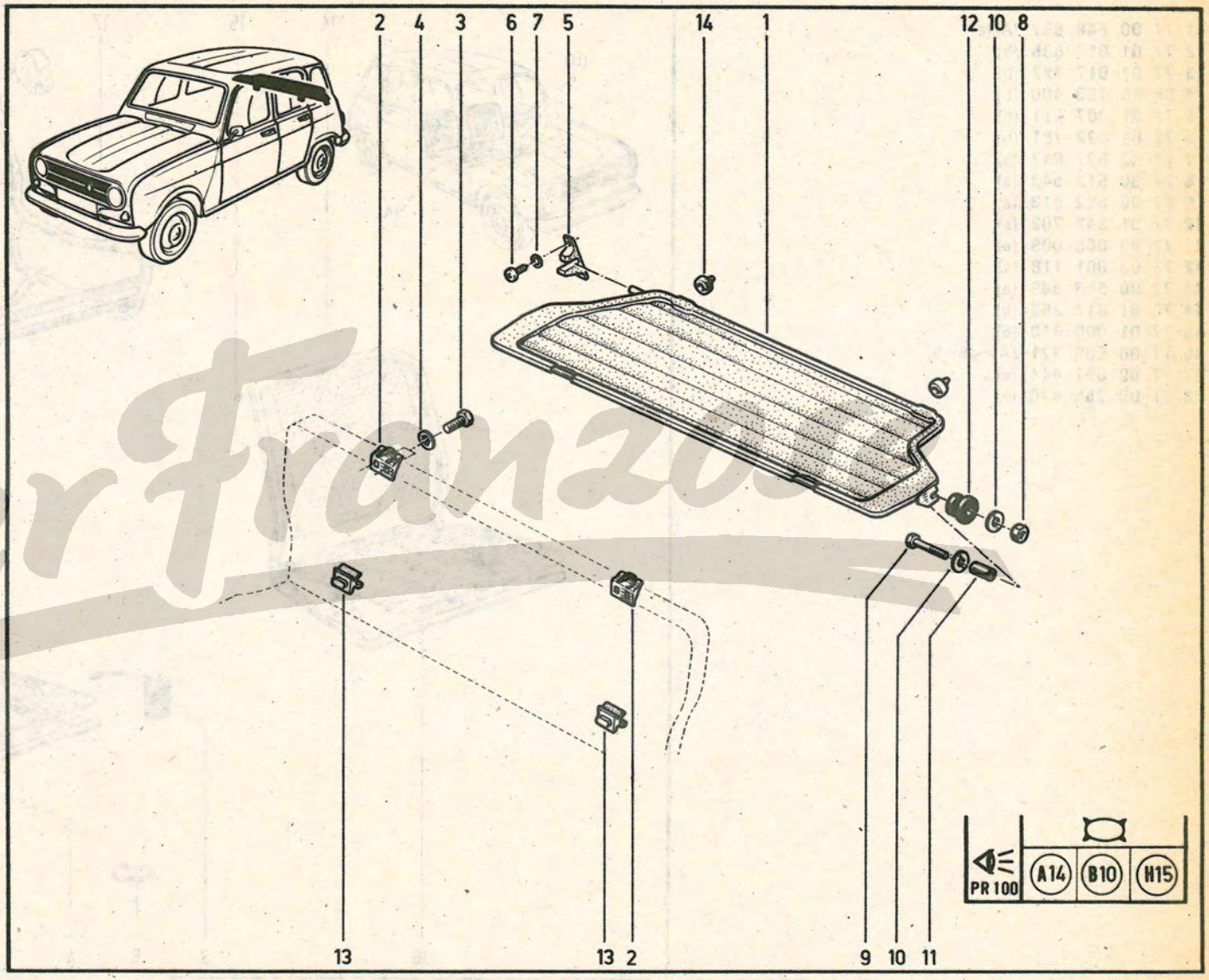

(a) R 1123 ... n° ... ➔ n° 2366800
R 1128 ... n° ... ➔ n° 461100

Der Franzose

75.011

P.R.1104

R 1123 L/121 ⌘ n° ... → ⌘ MOD1984 R 1123 L ⌘/121 R 1123 TL/276 R 1128 L/140

75.01.1

P.R. 1104

1	77	00	648	657	(A)(a)
2	77	01	017	635	(b)
3	77	01	017	722	(b)
4	08	55	753	400	(b)
5	77	01	007	211	(b)
6	77	01	022	781	(b)
7	77	00	637	847	(a)
8	77	00	512	543	(a)
9	77	00	622	813	(a)
10	77	01	348	702	(a)
11	79	03	056	008	(a)
12	77	03	001	118	(a)
13	77	00	553	349	(a)
14	77	01	017	263	(b)
15	77	01	000	310	(b)
16	77	00	580	721	(A><B)(b)
17	77	00	697	444	(c)
18	77	00	755	470	(c)

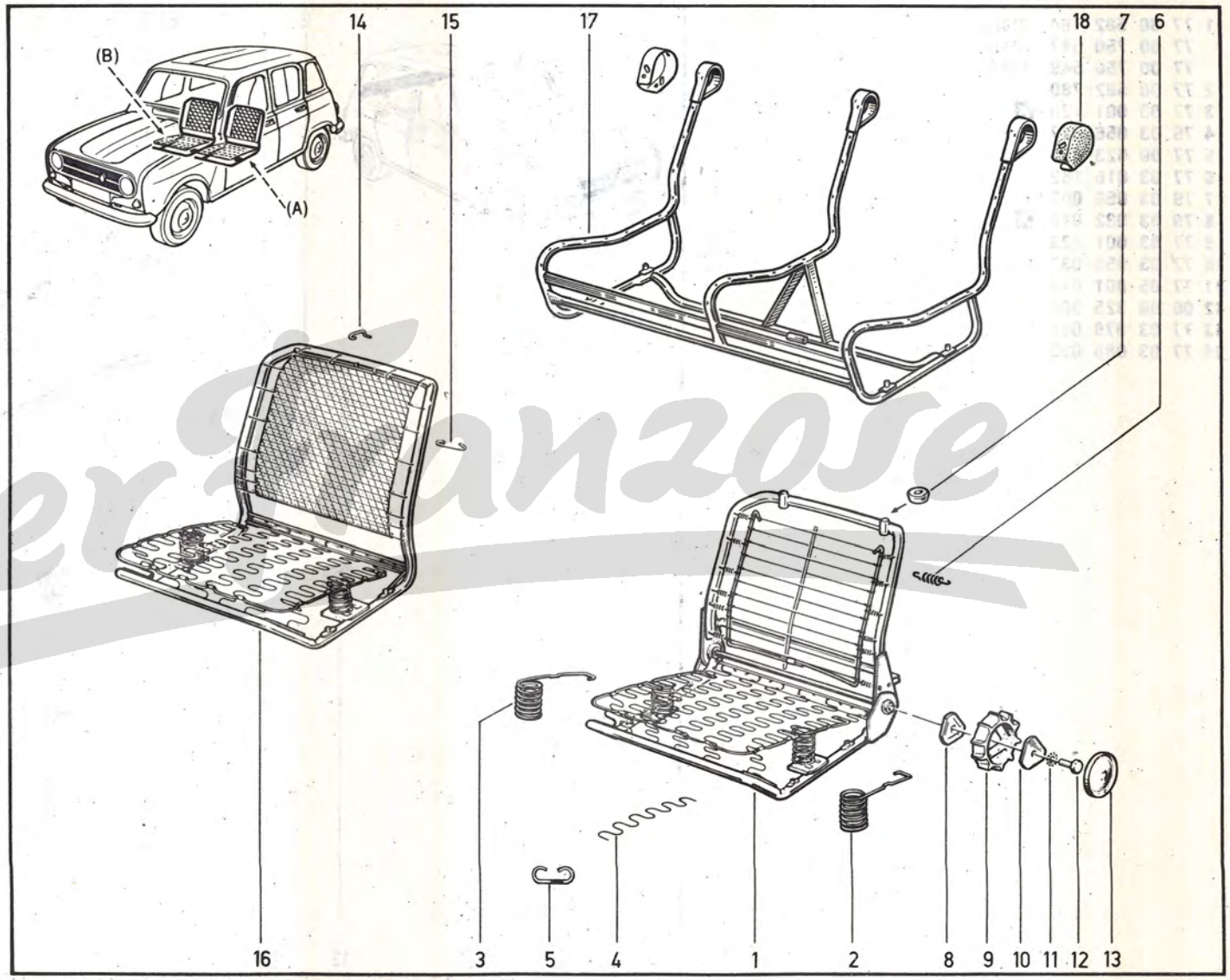

(a) R 1123 L/120

(b) R 1123 L/120/600/870/871 TL/276 R 1128 L/140

(c) R 1123 L/121 ⌘ n° ... → ⌘ MOD1984 L ⌘/120/121/600/870/871

DerFranzose

1	77	00	624	587	
2	77	01	017	635	
3	77	01	017	722	
4	77	01	018	060	
5	08	55	753	400	
6	77	01	007	211	(X=40)
	50	00	063	209	(X=50)
7	77	01	017	250	
8	77	01	000	310	
9	77	01	017	248	
10	77	01	000	309	
11	77	01	017	247	
12	77	01	017	263	
13	77	00	546	442	
14	77	00	637	847	

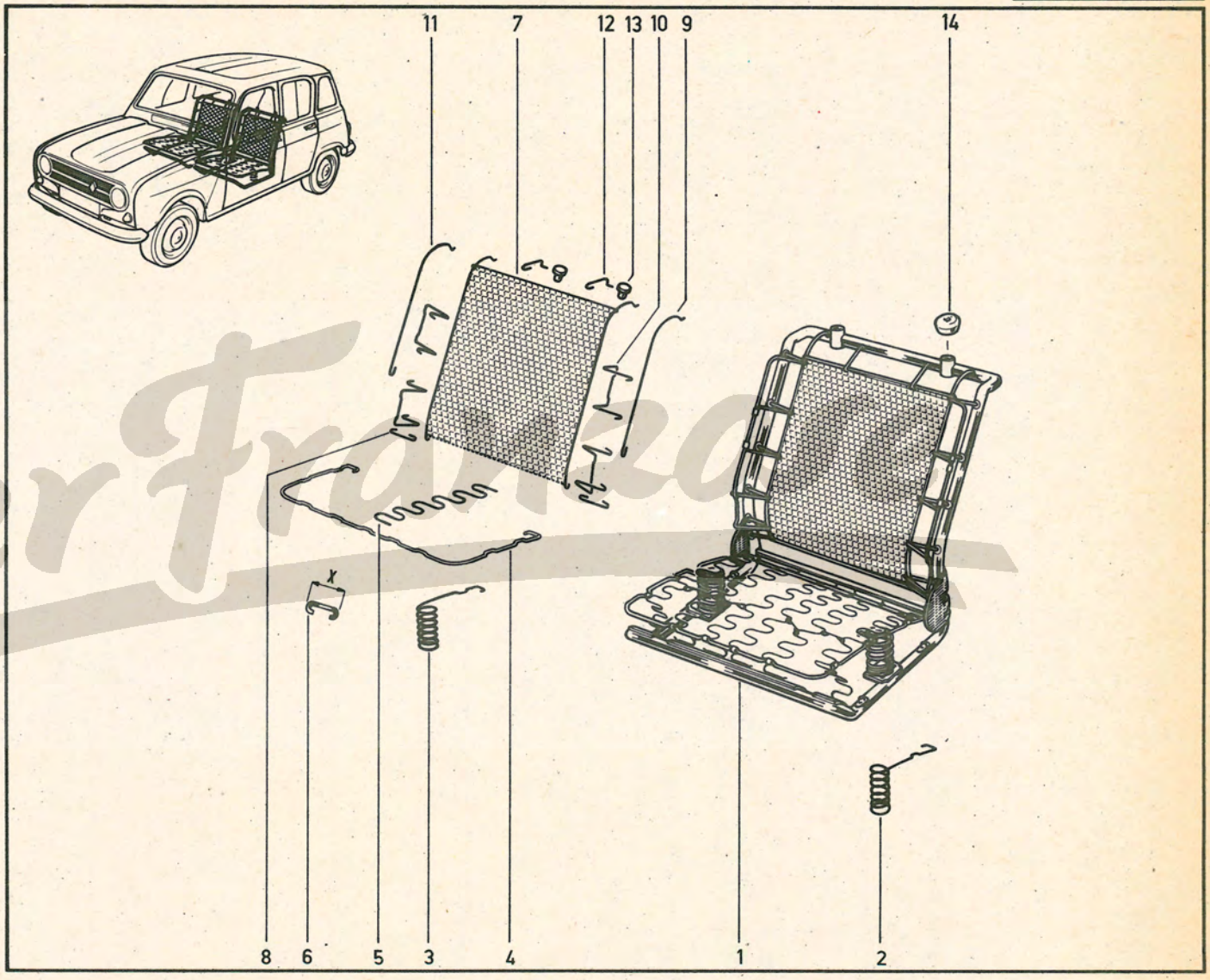

DerFranzose

75.021

P.R.1104

R 1123 TL 3 /276
L 3 /121 MOD1985 ➔ n° ...

R 1128 TL GTL

75.02.1

P.R. 1104

1	77	00	703	149	
2	77	01	017	635	
3	77	01	017	722	
4	77	01	018	060	
5	08	55	753	400	
6	50	00	063	209	(X=50)
	77	01	007	211	(X=40)
7	77	01	017	250	
8	77	01	000	310	
9	77	01	017	248	
10	77	01	000	309	
11	77	01	017	247	
12	77	01	017	263	
13	77	00	546	442	
14	77	00	637	847	
15	77	00	512	543	
16	77	00	622	813	
17	77	01	348	702	
18	79	03	056	008	
19	77	03	001	118	
20	77	00	553	349	
21	77	00	703	149	
22	77	01	029	522	
23	77	01	029	523	

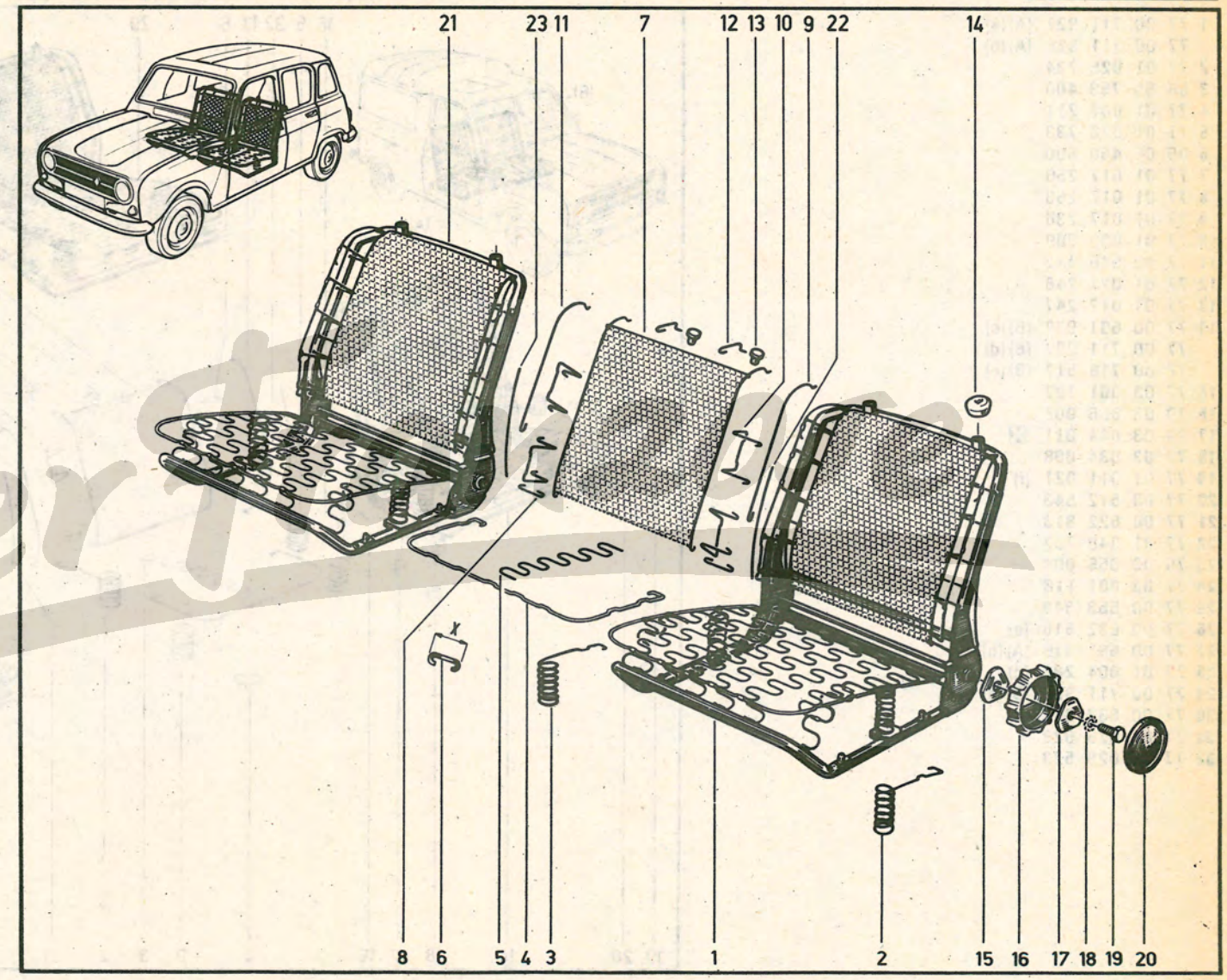

75.031

P.R.1104

R 210B R 2106 R 2370 R 239B R 2391

75.03.1

P.R. 1104

1	77	00	711	927	(A)(a)
	77	00	711	926	(A)(b)
2	77	01	025	734	
3	08	55	753	400	
4	77	01	007	211	
5	77	01	025	733	
6	06	06	460	600	
7	77	01	017	250	
8	77	01	017	263	
9	77	01	017	236	
10	77	01	000	309	
11	77	00	546	442	
12	77	01	017	248	
13	77	01	017	247	
14	77	00	691	978	(B)(c)
	77	00	711	927	(B)(d)
	77	00	718	517	(B)(e)
15	77	03	001	122	
16	79	03	056	008	
17	79	03	044	011	☒
18	77	03	034	008	
19	77	01	011	021	(f)
20	77	00	512	543	
21	77	00	622	813	
22	77	01	348	702	
23	79	03	056	008	
24	77	03	001	118	
25	77	00	553	349	
26	77	00	632	616	(e)
27	77	00	691	979	(A)(g)
28	77	01	004	233	(g)
29	77	00	711	927	(B)(h)
30	77	00	637	847	(j)
31	77	01	029	522	
32	77	01	029	523	

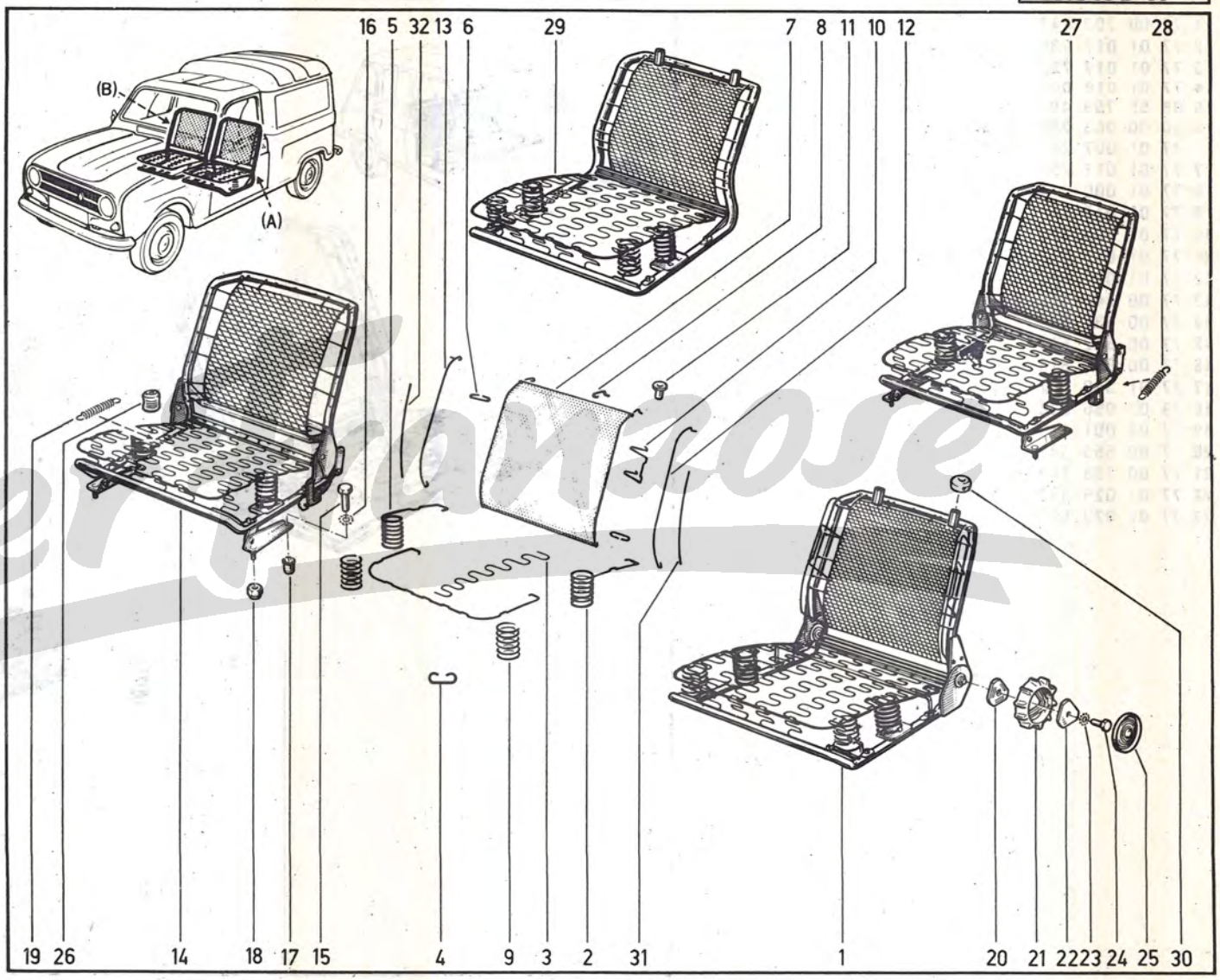

Der Franzose

(a)	R 210B	1
	R 2106	1 /120/600/870/871
	R 2370	1 /120/122/600
	R 239B	1
	R 2391	1
(b)	R 2106	2 /120
	R 2370	2 /120
(c)	R 210B	6
	R 2106	6 /120/600/870/871
	R 2370	6 /120/122/600
	R 239B	6
	R 2391	6
(d)	R 2106	1 /121
	R 2370	1 /121
(e)	R 2106	6 /120
	R 2370	6 /120
(f)	R 210B	6
	R 2106	6
	R 2370	6
	R 239B	6
	R 2391	6
(g)	R 2106	6
	R 2370	6
	R 2391	6
(h)	R 2106	1
	R 2370	1
	R 2391	1
(j)	R 2106	/120
	R 2370	/120

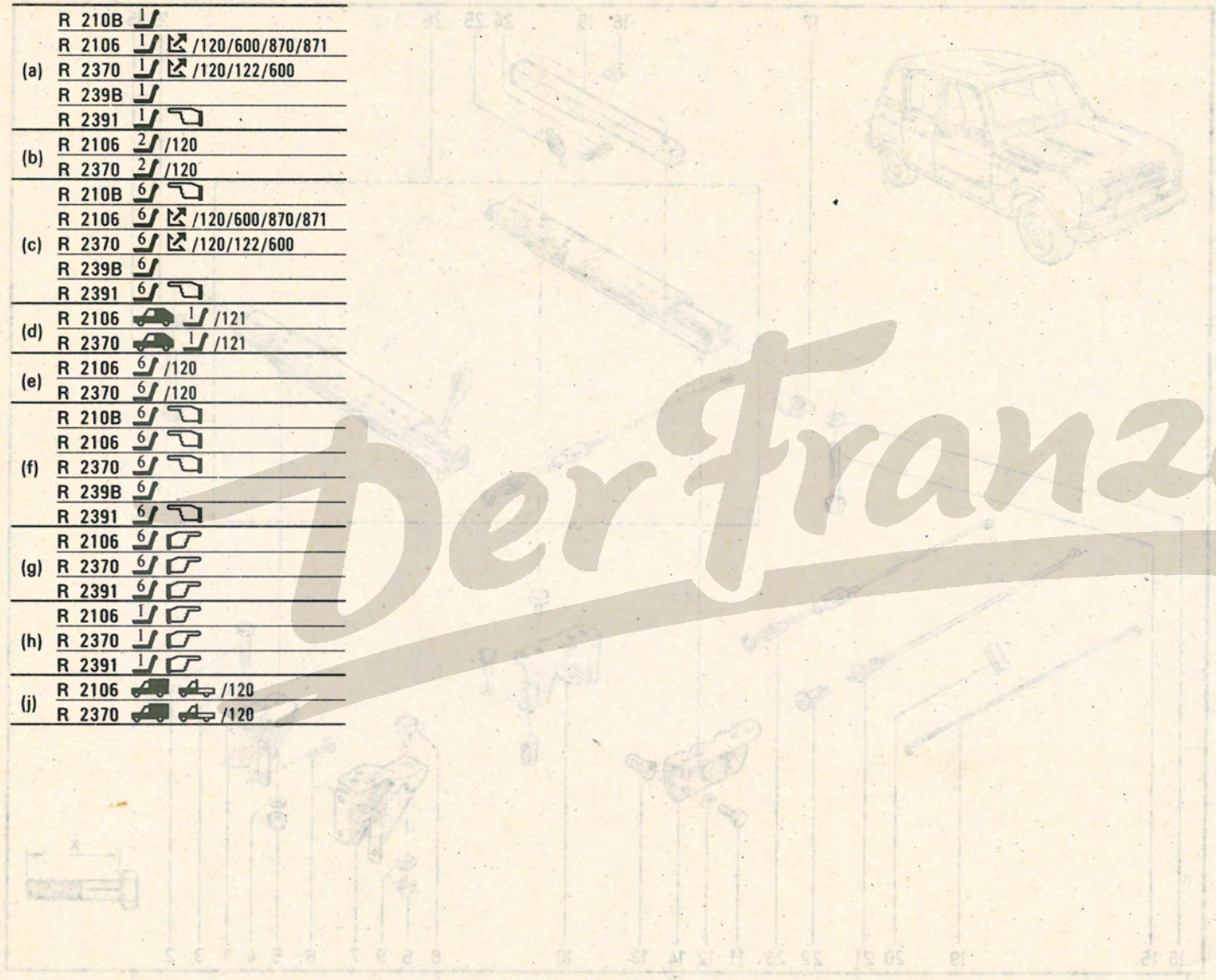

Der Franzose

1	77	00	646	072		
2	77	03	019	006		
3	79	03	056	029		
4	79	03	053	028	☒	
5	77	03	034	008		
6	77	03	016	020	☒	
7	77	00	646	070		(a)
8	77	00	504	870		(a)
9	79	03	056	008		(a)
10	77	00	565	371		(b)
11	77	03	001	369		(b)
12	79	03	056	005	☒	(b)
13	77	03	044	059		(b)
14	77	00	565	372		(b)
15	77	03	001	129		(X=40)
	77	03	001	402		(X=60)
16	77	03	053	032		
17	77	00	518	530		
18	77	00	559	910		
19	08	52	889	607		(c)
20	77	00	580	112		(c)
21	77	00	565	121		(b)
22	77	00	564	845		(b)
23	77	00	610	255		(b)
24	77	01	013	751		
25	06	07	313	607		
26	77	01	201	796		

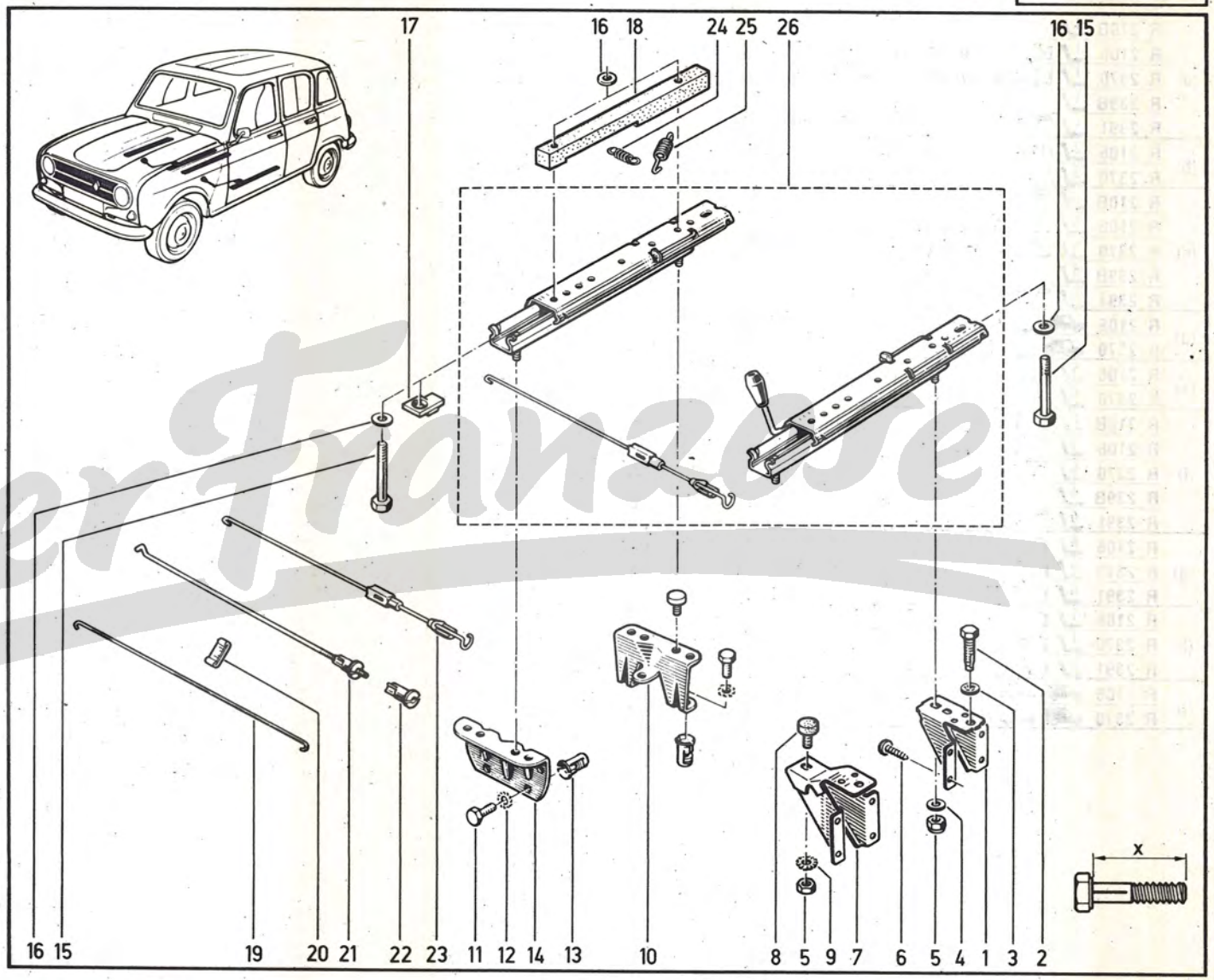

Der Franzose

(a)	R 210B 6
	R 2106 6 /120
	R 2370 6 /120
	R 239B 6
	R 2391 6

(b)	R 1123 5
	R 1128 5
	R 210B 5
	R 2106 5 /120
	R 2370 5 /120
	R 239B 5
	R 2391 5

(c)	R 1123 L 4
	R 1128 L 4

Der Franzose

R 2106 /120
R 2370 /120

1	77	00	559	723	†
	77	00	718	840	† (58)
2	06	07	313	607	
3	77	00	559	887	
4	79	03	053	028	☒
5	77	03	034	008	
6	77	00	504	870	
7	79	03	056	008	
8	77	03	034	008	
9	77	00	646	070	(a)
	77	00	646	072	(b)
10	77	03	016	020	☒
11	77	03	019	006	
12	79	03	056	029	
13	77	03	001	129	
14	77	03	053	032	
15	77	00	611	818	†
	77	00	718	842	† (58)
16	79	03	044	011	☒
17	77	03	001	122	
18	79	03	056	008	
19	77	00	565	372	
20	77	03	044	059	
21	77	03	001	369	
22	79	03	056	005	☒
23	77	00	565	371	
24	77	00	587	109	
25	77	01	201	796	
26	77	00	610	255	
27	77	00	518	530	

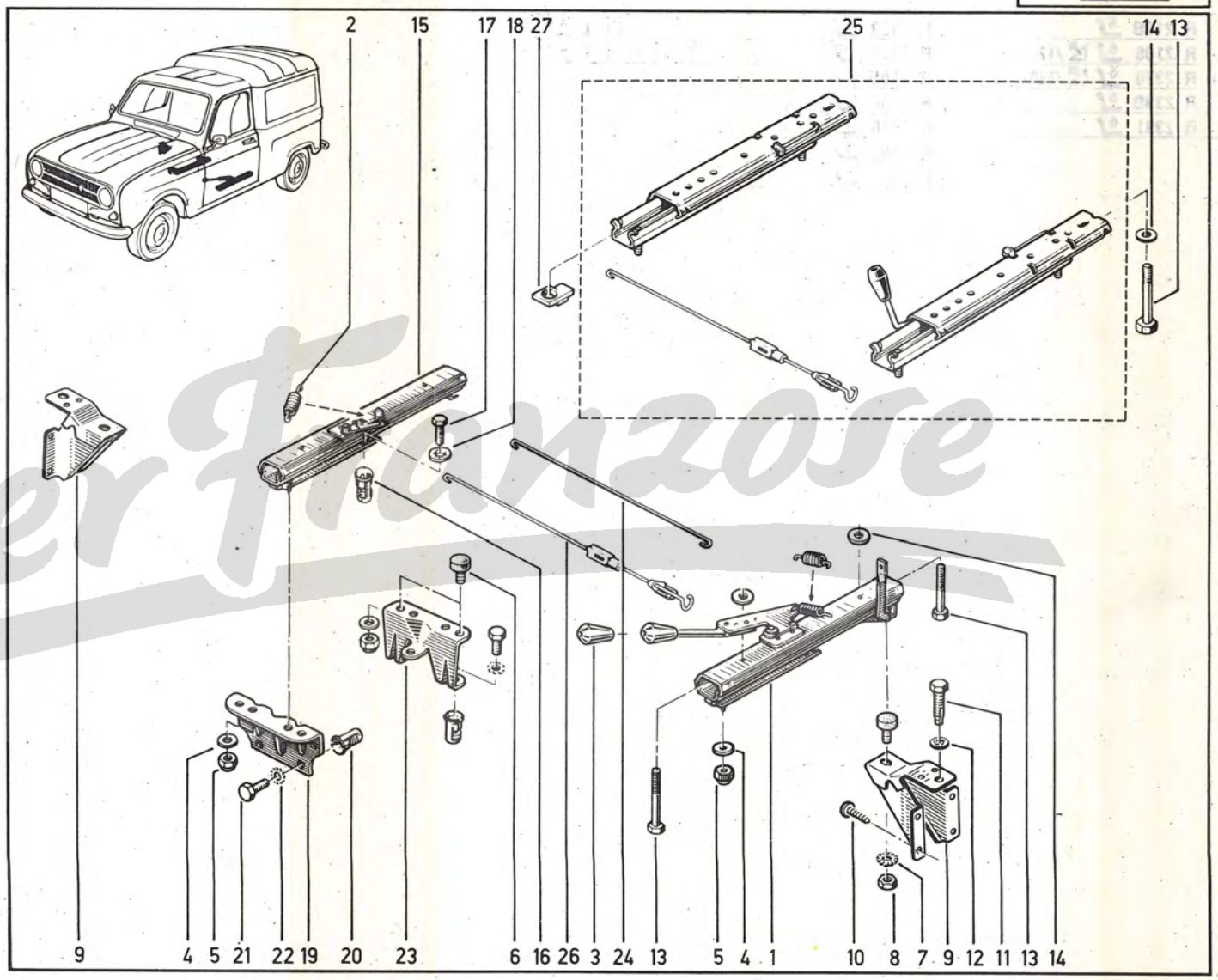

(a) R 2106 4J /120
R 2370 4J /120

(b) R 2106 3J /120
R 2370 3J /120

(58) ⊞ 77 01 201 796- 1-

Der Franzose

76.011

P.R.1104

R 1123 L/121 n° ... → MOD1984
R 1123 L /120/121/600/870/871
R 1128 L

76.01.1

P.R. 1104

1	77	00	697	441	†	(56)
	77	00	756	738		(55)
2	08	24	400	402		
3	77	00	699	768		
4	79	03	056	003		
5	77	03	016	154		
6	77	00	676	642		
7	77	00	623	344		(X=167) (a)
	77	00	725	647		(X=102) (b)
8	06	07	178	702		
9	77	00	699	769		
10	77	03	088	033		
11	77	00	567	840		
12	79	03	056	012	☒	
13	77	03	001	236	☒	

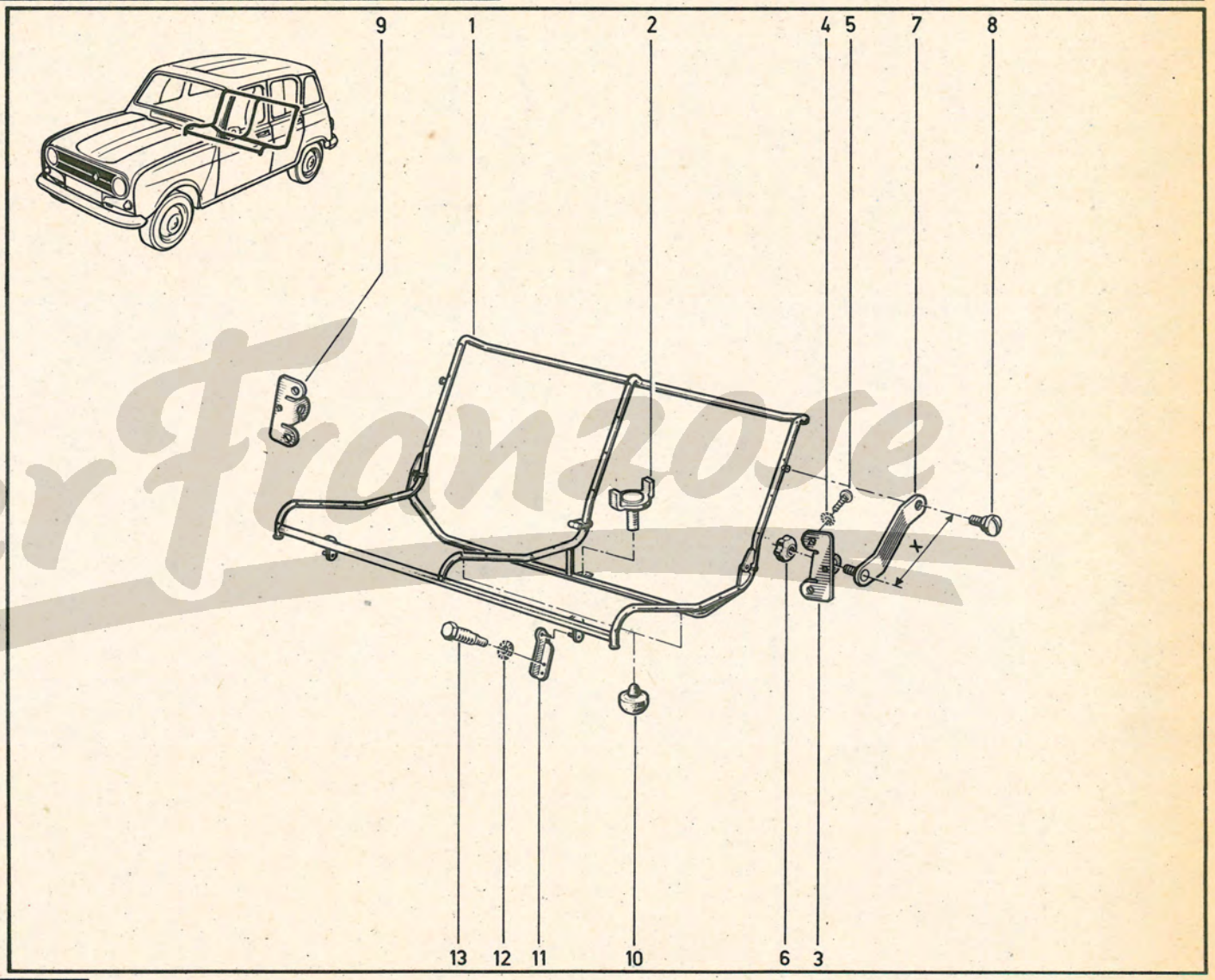

Der Fronzose

(a) R 1123 L /120/600/870/871 n° ... → n° 2375352
R 1128 L n° ... → n° 469524

(b) R 1123 L/121 n° 2375353 → MOD1984
R 1123 L /120/121/600/870/871 n° 2375353 → n° ...
R 1128 L n° 469525 → n° ...

(55) 77 00 725 647- 1-
(56) 77 00 623 344- 1-

1	77	00	628	306		
2	08	55	753	400		
3	08	70	494	800		
4	08	70	494	600		
5	08	70	494	700		
6	77	00	567	840		
7	77	03	001	236	☒	
8	79	03	056	012	☒	
9	77	00	586	121		
10	06	08	256	902		
11	77	03	053	349		
12	50	03	066	010	☒	
13	77	00	623	344		
14	06	07	178	702		
15	77	00	610	599		
16	77	00	699	768		
17	77	03	016	154		
18	79	03	056	005	☒	
19	77	00	676	642		
20	77	00	699	769		

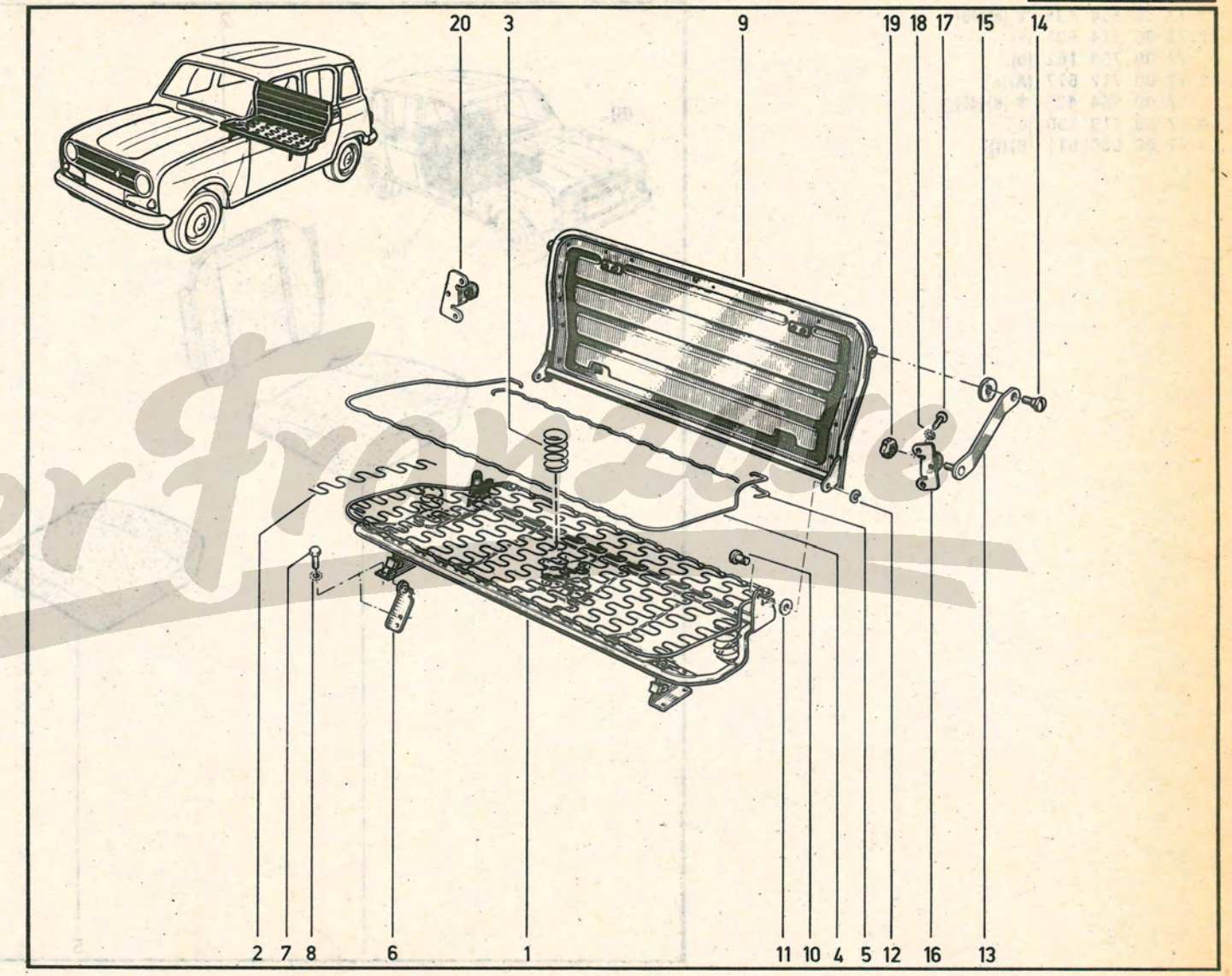

Der Franzose

1	77	00	564	435	†	(a) (46)
2	77	00	714	501		(a)
	77	00	709	162		(b)
3	77	00	712	677		(A) (c)
	77	00	564	435	†	(d) (46)
4	77	00	710	690		(e)
5	77	00	580	611		(B) (f)

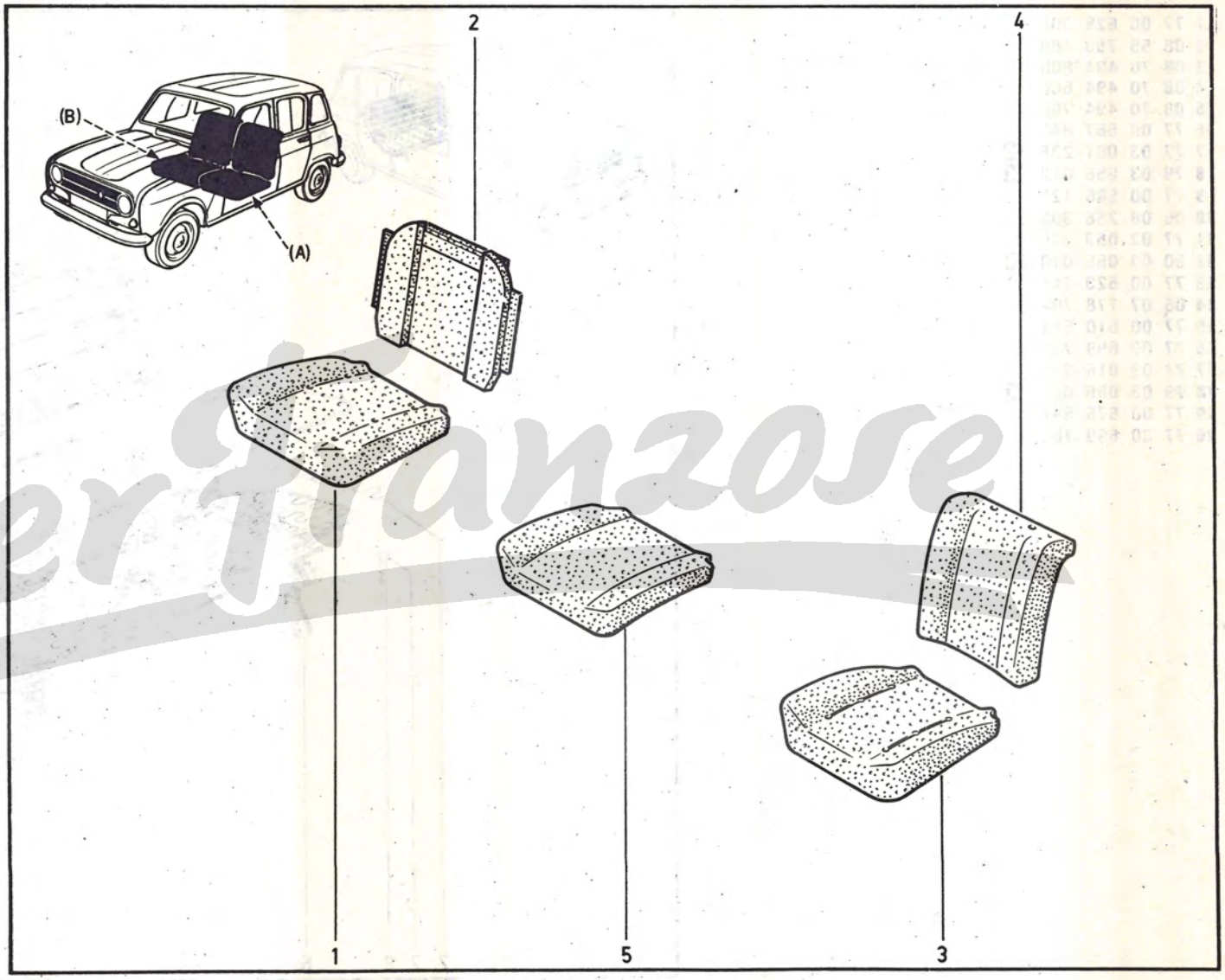

Der Franzose

(a)	R 210B	2
	R 2106	2
	R 2370	2
	R 239B	2
	R 2391	2
(b)	R 1123	TL 1
	R 1128	L /140
(c)	R 210B	1 2
	R 2106	1 2
	R 2370	1 3
	R 239B	1 2
	R 2391	1 2
(d)	R 1123	TL 1 3
	R 1128	GTL
(e)	R 1123	TL 3
		L 3 /121 MOD1985 ➜ n° ...
	R 1128	GTL
	R 210B	1 2
	R 2106	1 2
	R 2370	1 2
	R 239B	1 2
	R 2391	1 2
(f)	R 1123	L 3 /121 MOD1985 ➜ n° ...
	R 210B	6
	R 2106	6
	R 2370	6
	R 239B	6
	R 2391	6

Der Franzose

R 1123 L/121 n° ... ➜ MOD1984
L /120/121/600/870/871

1	77	01	599	817	(31J)
	77	01	599	816	(311)
	77	01	599	815	(S38)
	77	01	599	814	(231)
2	09	98	661	100	
3	04	28	214	900	
4	04	28	215	000	
5	09	98	661	200	
6	04	28	215	300	
7	04	28	214	500	
8	04	28	214	600	
9	06	07	132	800	(X=60)
10	06	07	132	900	(X=106)
11	06	06	743	300	
12	06	06	460	600	
13	77	01	599	818	(231)
	77	01	599	821	(31J)
	77	01	599	820	(311)
	77	01	599	819	(S38)
14	77	03	016	056	
15	77	03	057	043	

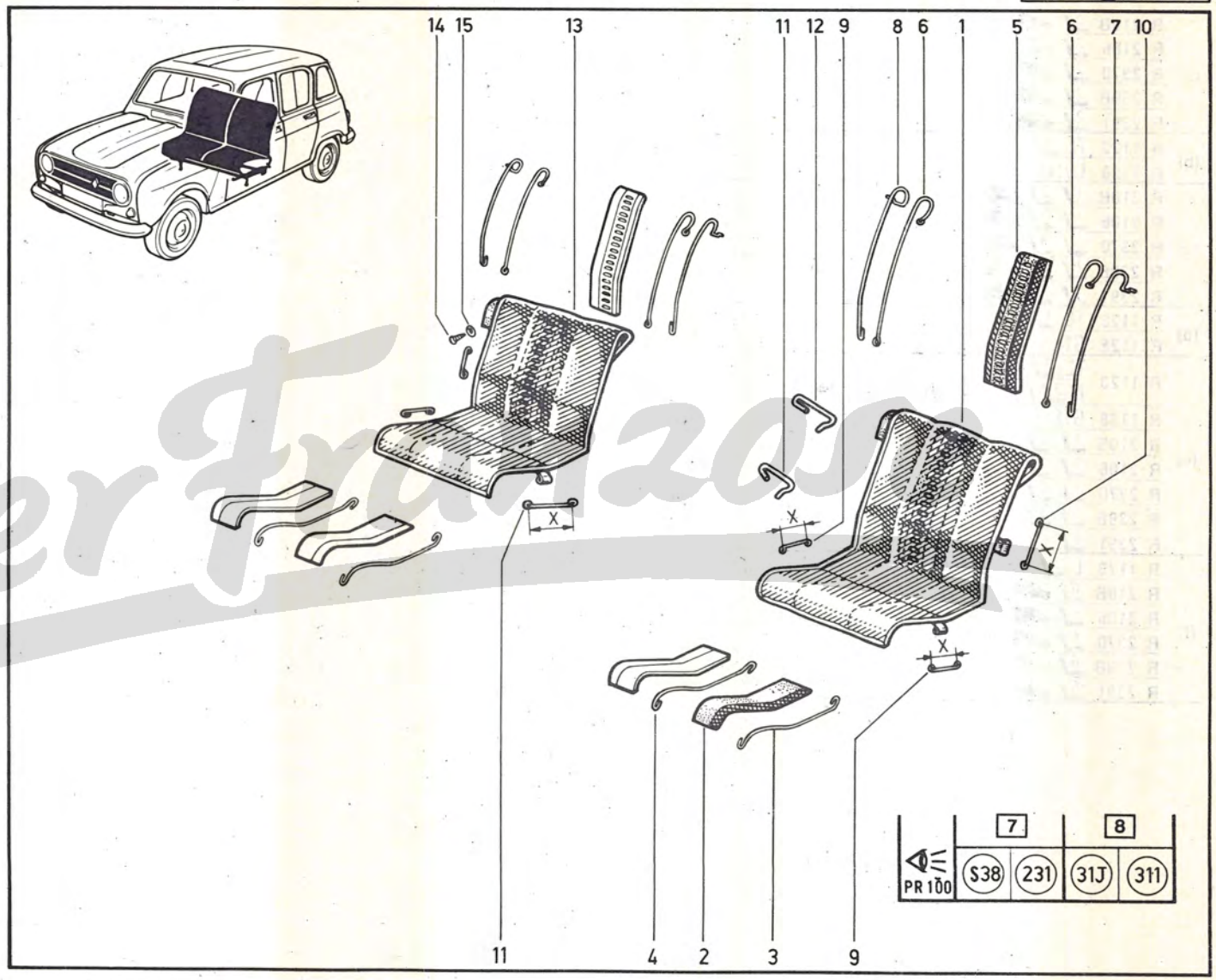

DerFranzose

R 1123 L/120/600/870/871
R 1128 L/140

1	77	01	599	683	(231)	(a)
	77	01	599	684	(S38)	(a)
	77	01	599	685	(311)	(a)
	77	01	599	686	(31J)	(a)
	77	01	599	687	(231)	(b)
	77	01	599	688	(S38)	(b)
	77	01	599	689	(311)	(b)
	77	01	599	690	(31J)	(b)
2	77	01	599	691	(231)	
	77	01	599	692	(S38)	
	77	01	599	693	(311)	
	77	01	599	694	(31J)	
3	77	01	451	290		
4	77	00	586	152		
5	77	00	586	153		
6	06	07	132	900		
7	06	06	460	600		
8	06	06	156	300		

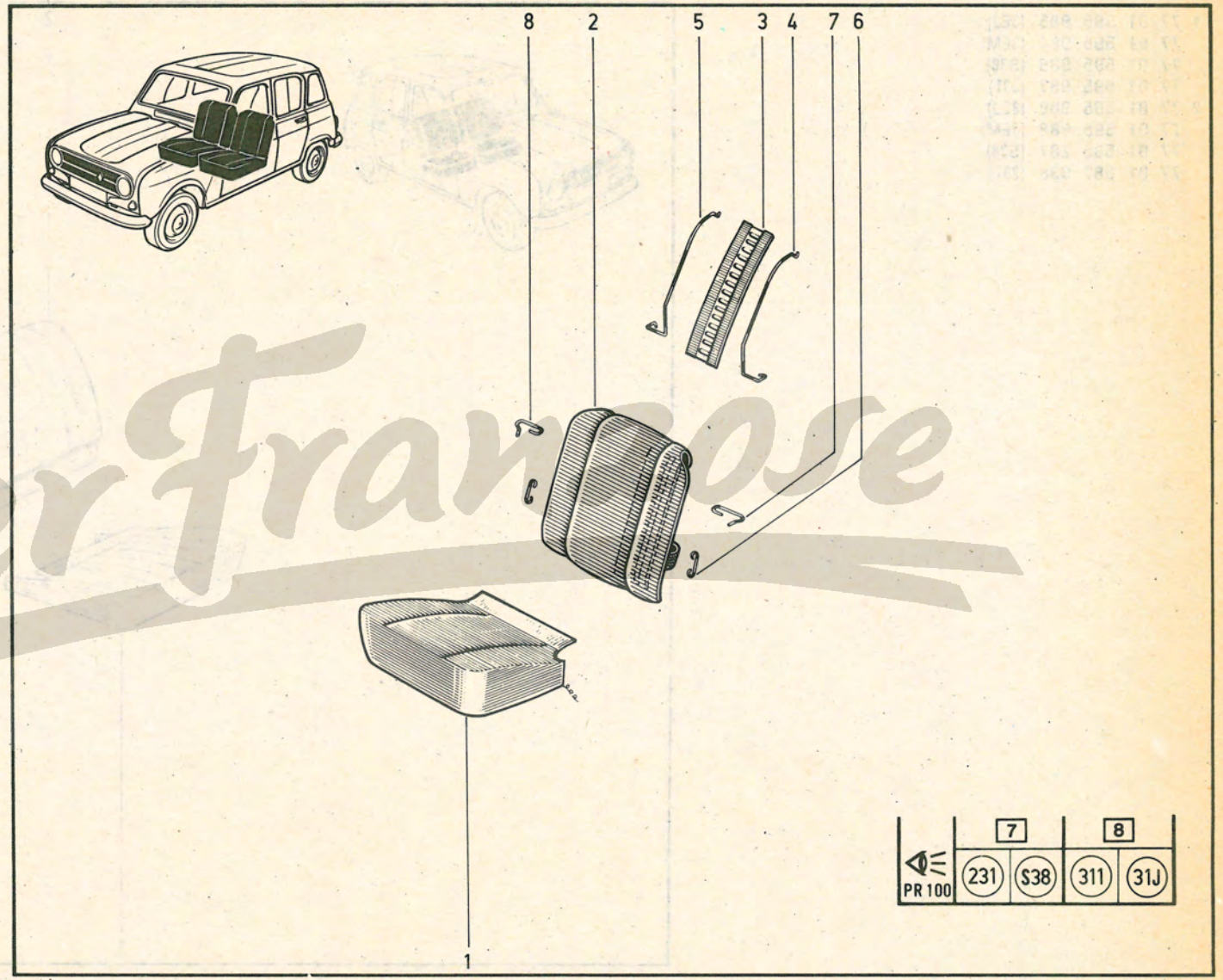

PR 100	7		8	
	231	S38	311	31J

(a) R 1123 1/120/600/870/871
R 1128 1/140

(b) R 1123 2/120

DerFrancose

1	77	01	595	985	(3EJ)
	77	01	595	984	(3EM)
	77	01	595	986	(S38)
	77	01	595	987	(231)
2	77	01	595	989	(3EJ)
	77	01	595	988	(3EM)
	77	01	585	287	(S38)
	77	01	587	938	(231)

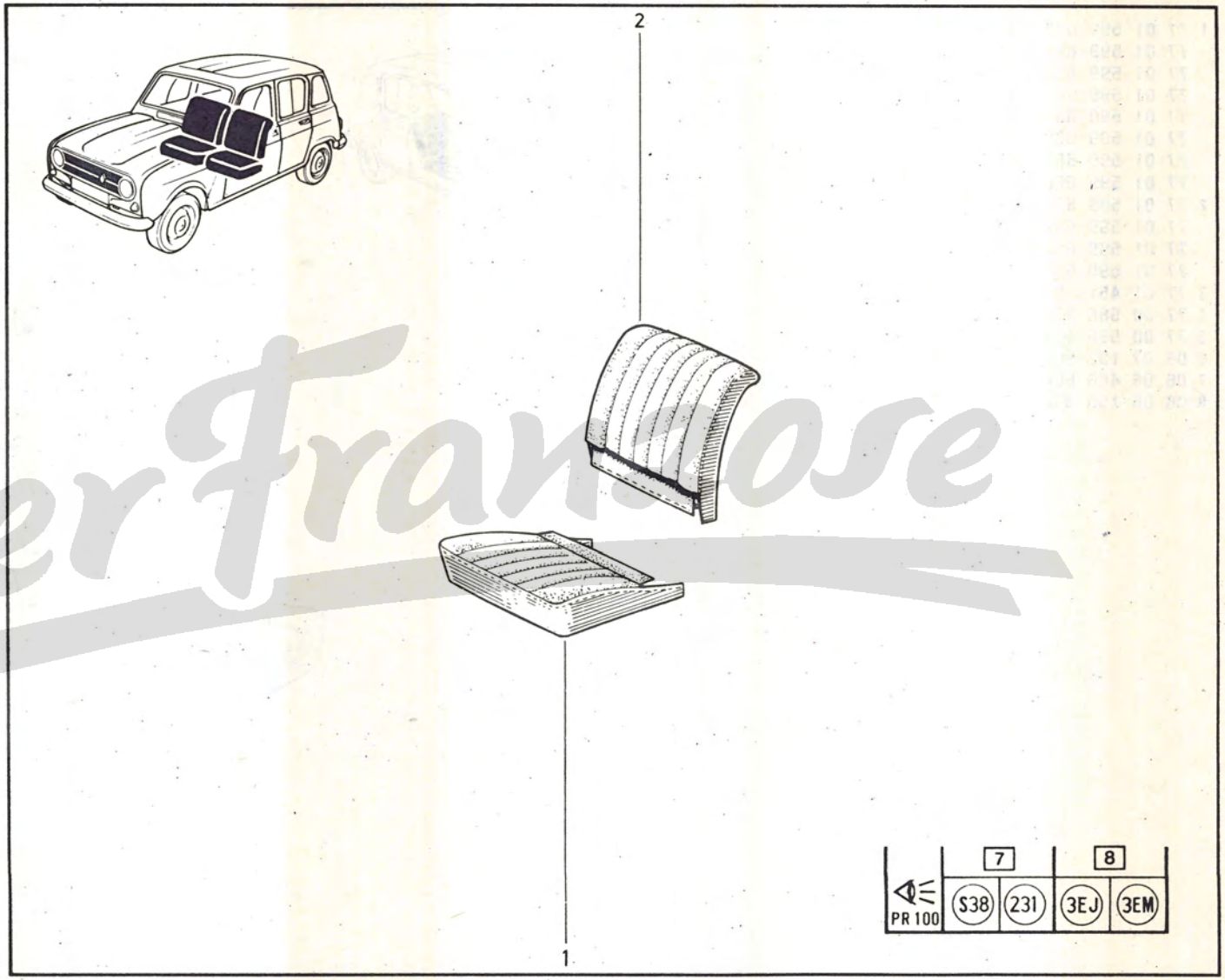

DerFranzose

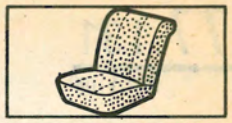

1	77	01	599	845	(3EJ) (a)
	77	01	599	844	(3EM) (a)
	77	01	599	843	(S38) (a)
	77	01	599	842	(231) (a)
	77	01	611	015	(3EJ) (b)
	77	01	611	016	(3EM) (b)
	77	01	611	009	(S38) (b)
	77	01	611	010	(231) (b)
2	77	01	599	849	(3EJ) (a)
	77	01	599	848	(3EM) (a)
	77	01	599	847	(S38) (a)
	77	01	599	846	(231) (a)
	77	01	611	007	(3EJ) (b)
	77	01	611	008	(3EM) (b)
	77	01	611	012	(231) (b)
	77	01	611	011	(S38) (b)
3	77	00	572	225	(c)

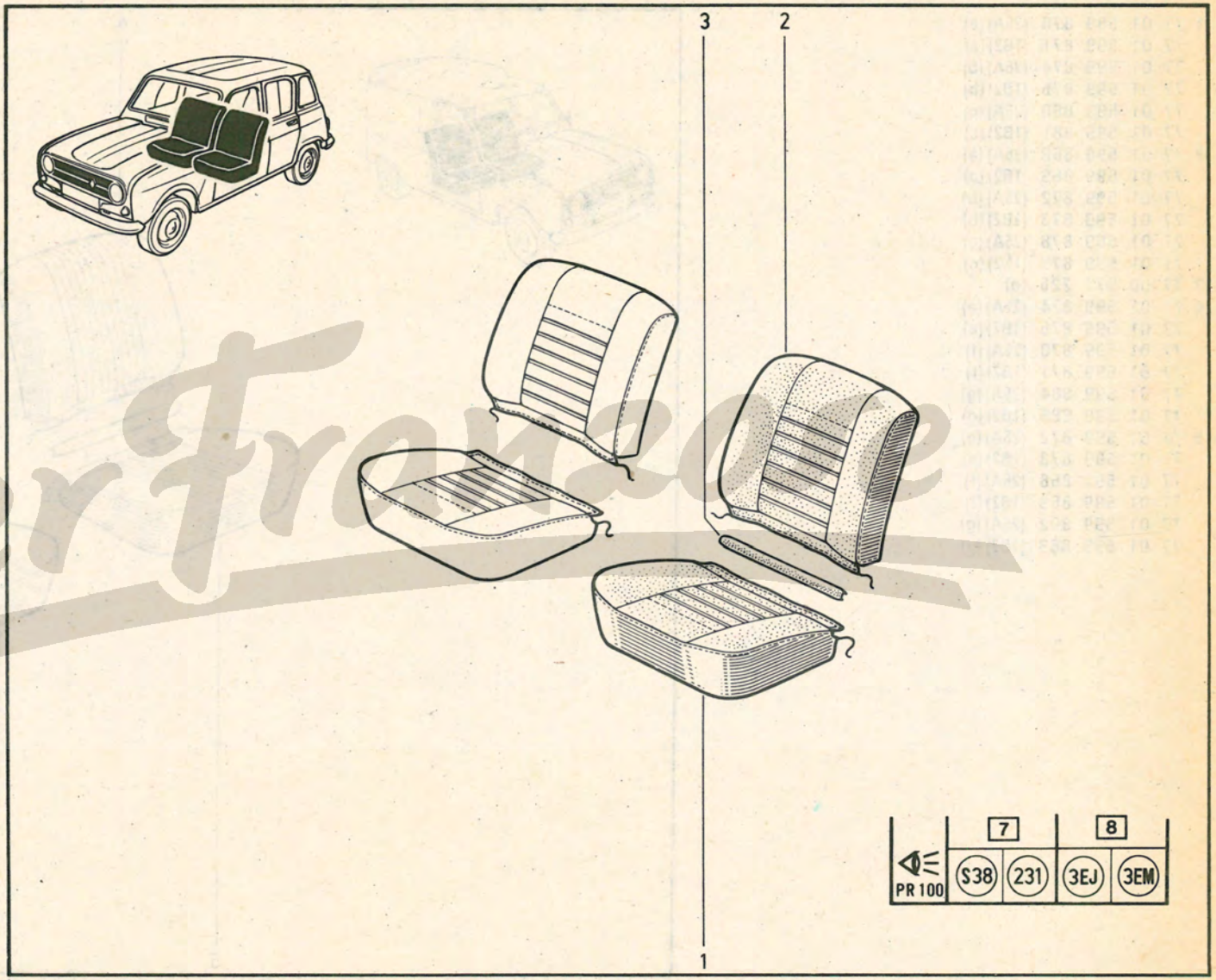

(a) R 1123 TL 3 / L 3/121 MOD1985 ➜ n° ... / R 1128 TL GTL 3

(b) R 1128 GTL 1 /120

(c) R 1123 TL 3/120 / R 1128 GTL /120

Der Frosch

1	77 01 599 870	(26A)	(a)
	77 01 599 871	(1B2)	(a)
	77 01 599 874	(26A)	(b)
	77 01 599 875	(1B2)	(b)
	77 01 599 880	(26A)	(c)
	77 01 599 881	(1B2)	(c)
2	77 01 599 868	(26A)	(a)
	77 01 599 869	(1B2)	(a)
	77 01 599 872	(26A)	(b)
	77 01 599 873	(1B2)	(b)
	77 01 599 878	(26A)	(c)
	77 01 599 879	(1B2)	(c)
3	77 00 572 225	(d)	
4	77 01 599 874	(26A)	(e)
	77 01 599 875	(1B2)	(e)
	77 01 599 870	(26A)	(f)
	77 01 599 871	(1B2)	(f)
	77 01 599 884	(26A)	(g)
	77 01 599 885	(1B2)	(g)
5	77 01 599 872	(26A)	(e)
	77 01 599 873	(1B2)	(e)
	77 01 599 868	(26A)	(f)
	77 01 599 869	(1B2)	(f)
	77 01 599 882	(26A)	(g)
	77 01 599 883	(1B2)	(g)

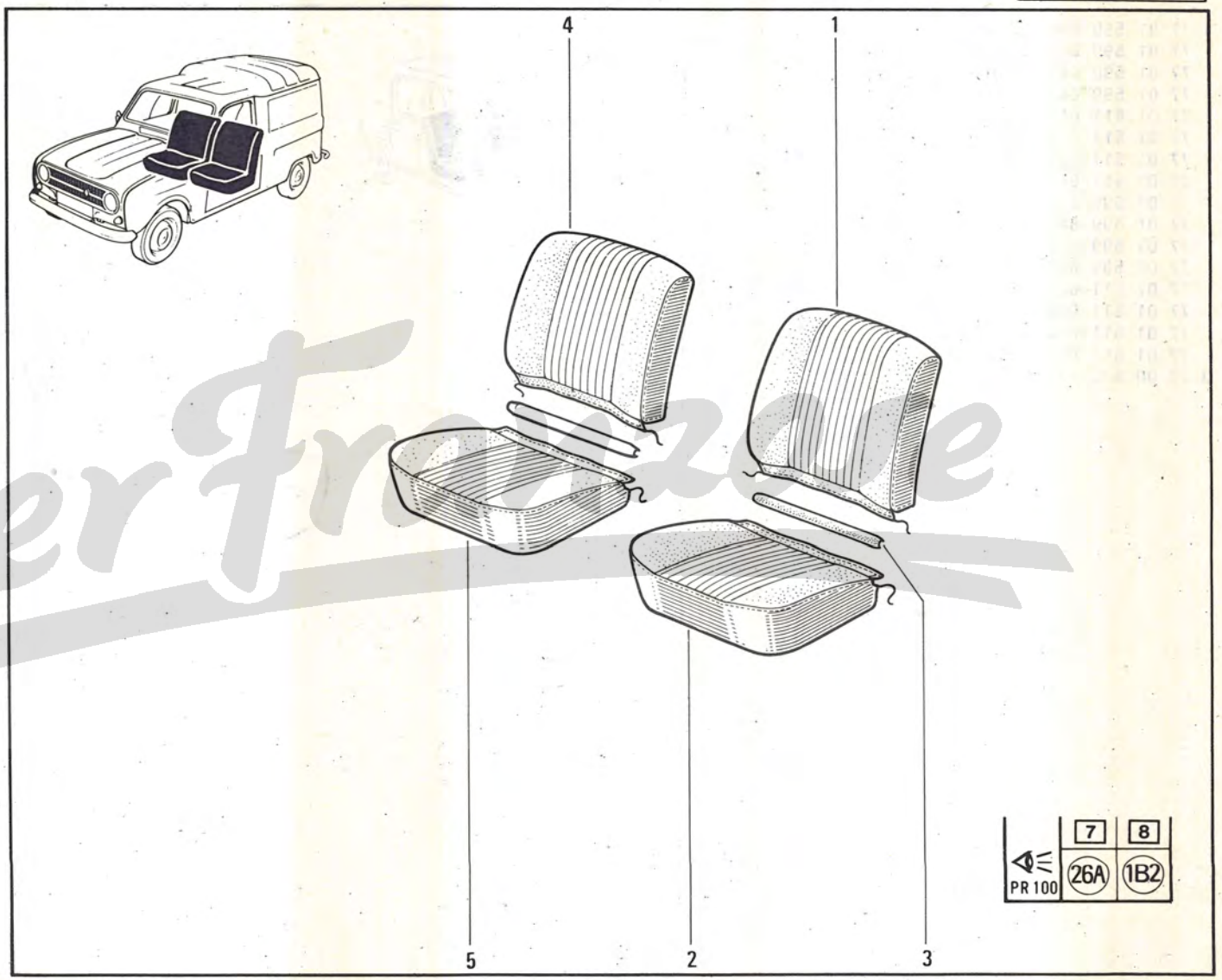

(a)	R 210B 1	
	R 2106 1	/120/600/870/871
	R 2370 1	/120/122/600
	R 239B 1	
	R 2391 1	

(b)	R 2106 6	
	R 2370 6	
	R 2391 6	
(c)	R 2106 2	/120
	R 2370 2	/120

(d)	R 2106	/120
	R 2370	/120

(e)	R 210B 6	
	R 2106 6	/120/600/870/871
	R 2370 6	/120/122/600
	R 239B 6	
	R 2391 6	

(f)	R 2106 1	
		1 /121
	R 2370 1	
		1 /121
	R 2391 1	

(g)	R 2106 6	/120
	R 2370 6	/120

DerFrontier

1 08 52 837 400
2 08 57 661 600

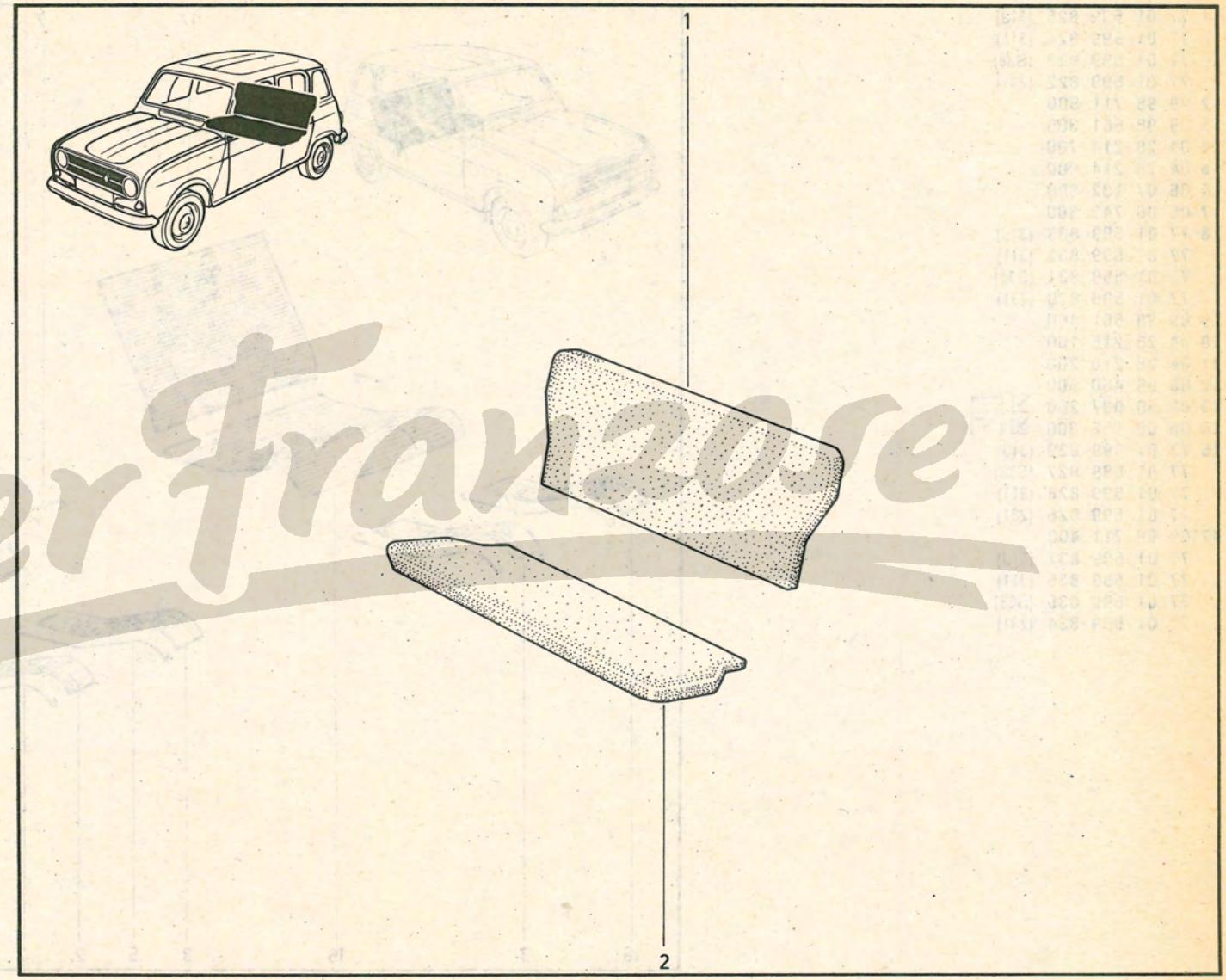

Der Franzose

78.101

P.R.1104

R 1123 L /121 n° ... → MOD 1984
L /120/121/600/870/871

R 1128 L /140

78.10.1

P.R. 1104

1	77	01	599	825	(31J)	
	77	01	599	824	(311)	
	77	01	599	823	(S38)	
	77	01	599	822	(231)	
2	09	98	711	500		
3	09	98	661	300		
4	04	28	214	700		
5	04	28	214	800		
6	06	07	132	800		
7	06	06	743	300		
8	77	01	599	833	(31J)	
	77	01	599	832	(311)	
	77	01	599	831	(S38)	
	77	01	599	830	(231)	
9	09	98	661	400		
10	04	28	215	100		
11	04	28	215	200		
12	06	06	460	600		
13	08	30	037	200	↘ 7	
14	06	06	156	300	↘ 7	
15	77	01	599	829	(31J)	
	77	01	599	827	(S38)	
	77	01	599	828	(311)	
	77	01	599	826	(231)	
17	09	98	711	400		
	77	01	599	837	(31J)	
	77	01	599	836	(311)	
	77	01	599	835	(S38)	
	77	01	599	834	(231)	

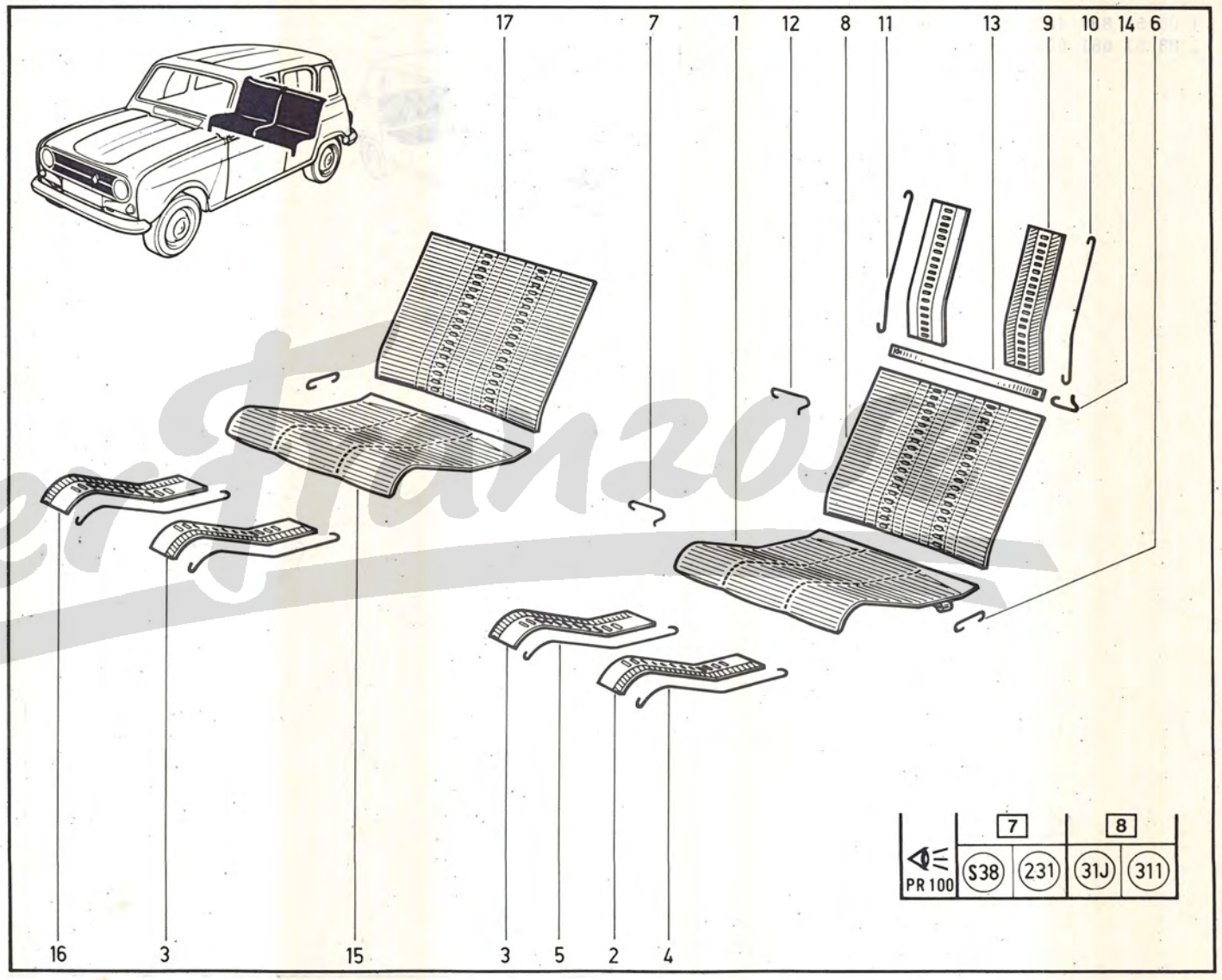

Dentanzo

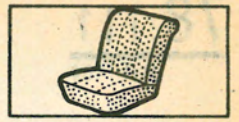

1 77 01 599 853 (3EJ)
77 01 599 852 (3EM)
77 01 599 851 (S38)
77 01 599 850 (231)
2 77 01 599 857 (3EJ)
77 01 599 856 (3EM)
77 01 599 855 (S38)
77 01 599 854 (231)

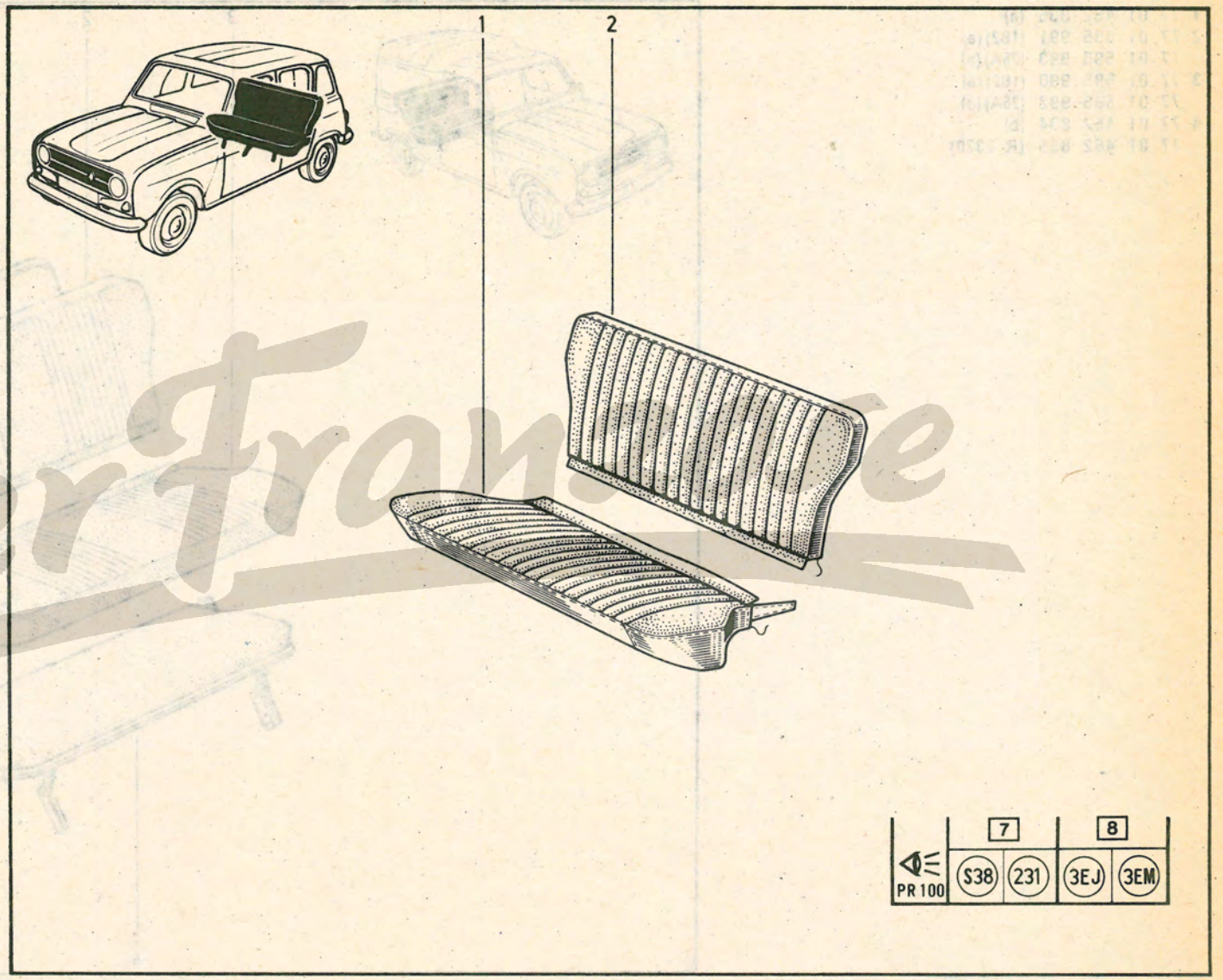

DerFrontier

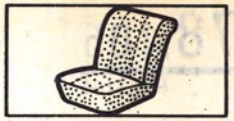

1	77	01	462	836 (a)
2	77	01	595	991 (1B2) (a)
	77	01	595	993 (26A) (a)
3	77	01	595	990 (1B2) (a)
	77	01	595	992 (26A) (a)
4	77	01	462	834 (b)
	77	01	462	835 (R 2370)

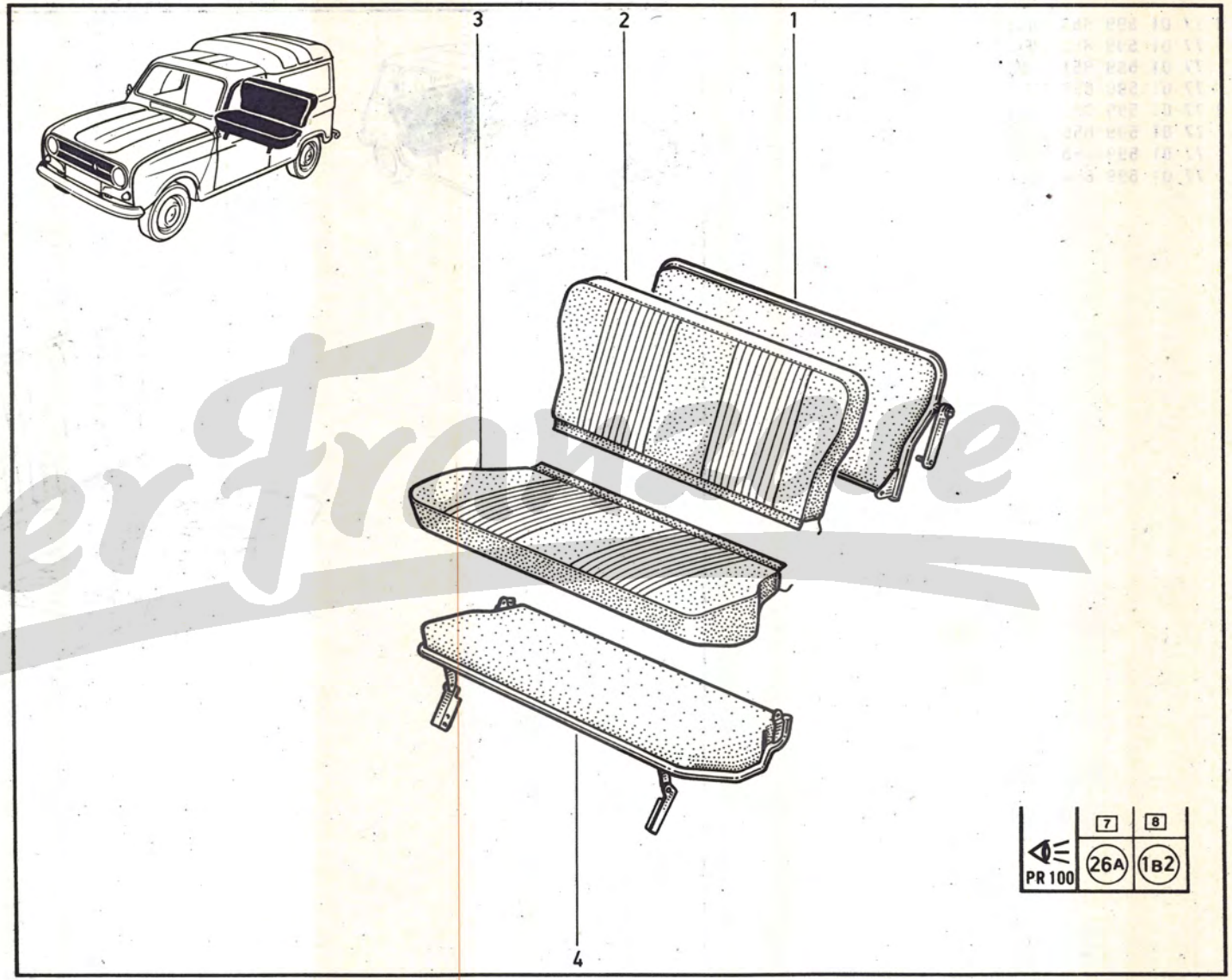

(a)	(b)
R 2106	R 2106
R 2370	R 239B
R 239B	R 2391
R 2391	

DerFrontier

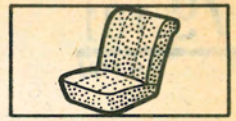

1	77	01	401	265	
2	77	01	403	635	(S38)
	77	01	404	232	(231)
	77	01	405	369	(311)
	77	01	405	370	(31J)
	77	01	405	371	(3EM)
	77	01	405	372	(3EJ)
	77	01	406	229	(26A)
	77	01	406	301	(A14)
	77	01	406	302	(H15)
3	77	00	553	787	

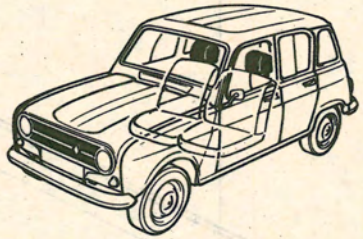

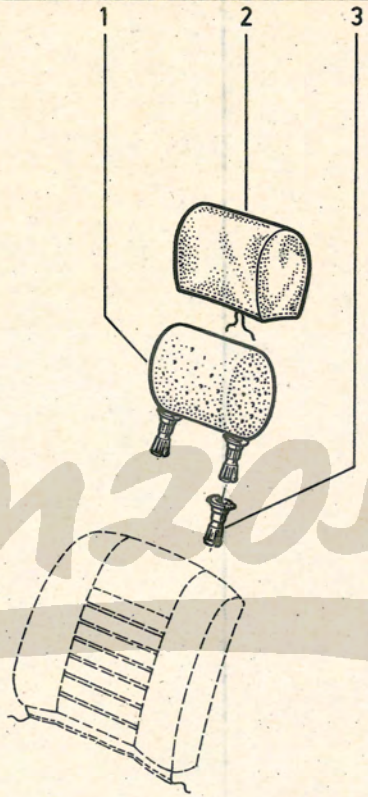

	7		8				7	
PR 100	S38	231	311	31J	3EM	3EJ	A14	H15

DerFranzose

79.101

P.R.1104

79.10.1

P.R. 1104

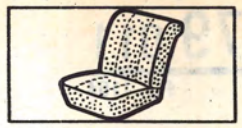

1	77	00	674	485	
2	77	00	558	441	
3	77	00	528	091	
4	77	00	519	994	
5	77	03	076	031	
6	77	03	076	018	(A)
	77	03	076	063	(B)
7	77	00	613	238	
8	77	00	613	237	

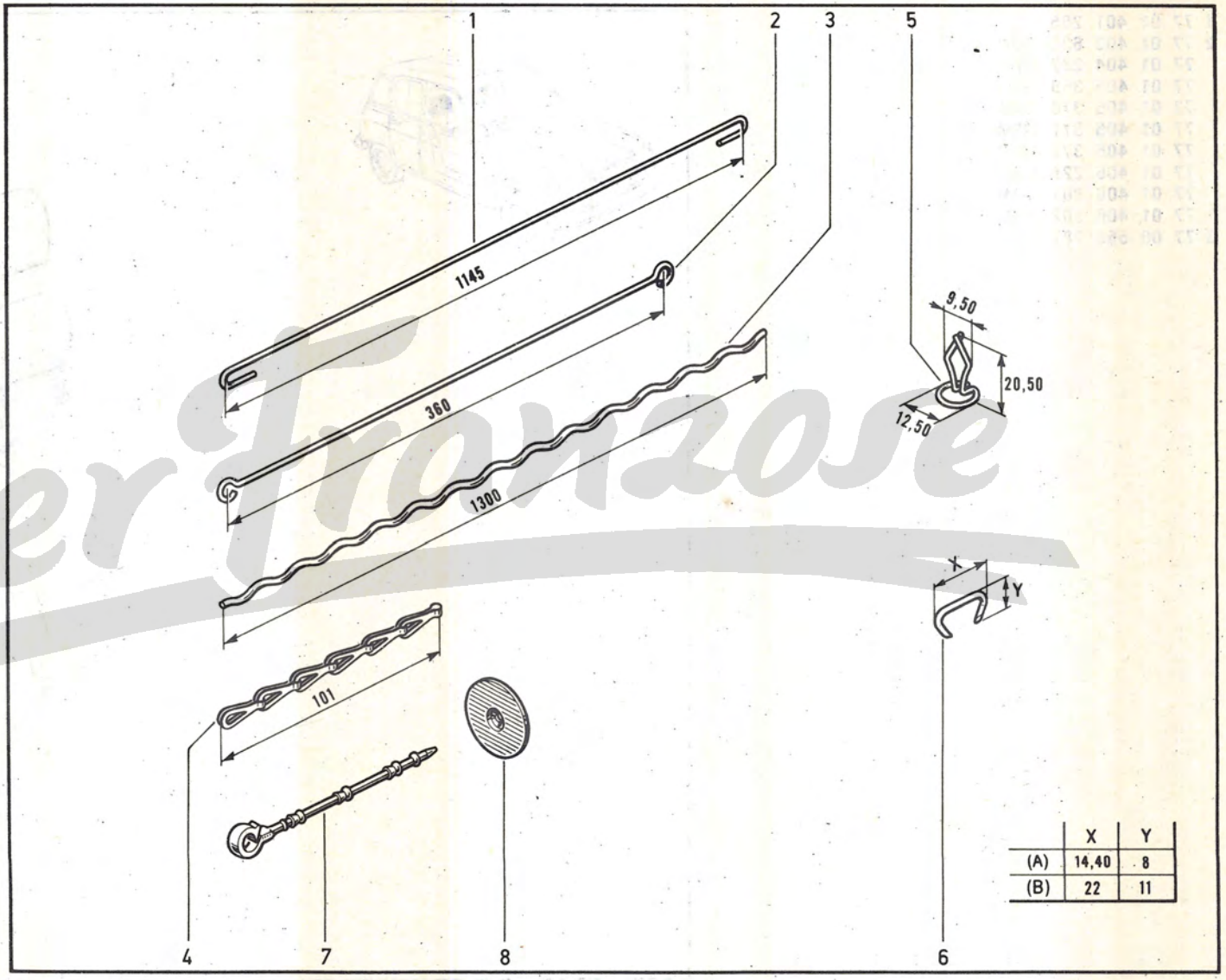

	X	Y
(A)	14,40	8
(B)	22	11

Der Franzose

80.011

P.R.1104

80.01.1

P.R. 1104

1	77	01	402	351	
2	77	01	401	598	
3	77	01	401	879	
4	77	00	571	817	
5	77	03	044	055	
6	77	03	001	125	☒
7	79	03	056	027	
8	77	01	400	537	
9	77	01	401	588	
10	77	03	001	183	
11	79	03	056	017	☒
12	79	03	032	023	
13	08	55	664	400	
14	77	00	523	486	
15	04	25	044	300	
16	08	55	947	200	
17	77	01	000	115	

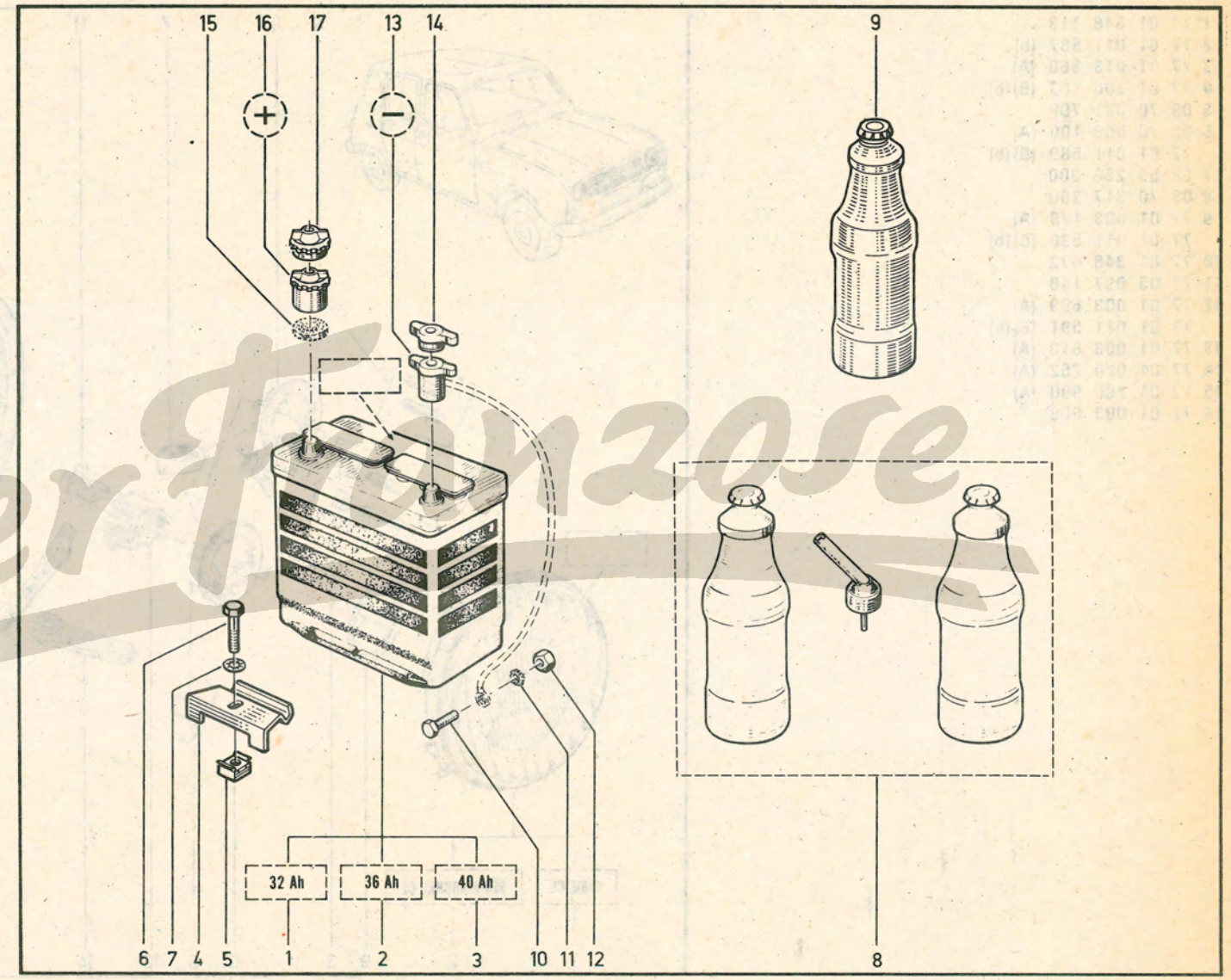

Der Franzose

(a)

1	77	01	348	113		
2	77	01	011	587	(b)	
3	77	01	013	560	(A)	
4	77	01	200	102	(B)	(b)
5	08	70	381	700		
6	08	70	000	100	(A)	
	77	01	011	589	(B)	(b)
7	08	55	256	300		
8	08	70	317	200		
9	77	01	003	178	(A)	
	77	01	011	590	(B)	(b)
10	77	01	348	672		
11	77	03	097	148		
12	77	01	003	609	(A)	
	77	01	011	591	(B)	(b)
13	77	01	003	613	(A)	
14	77	01	000	252	(A)	
15	77	01	200	990	(A)	
16	77	01	003	608		

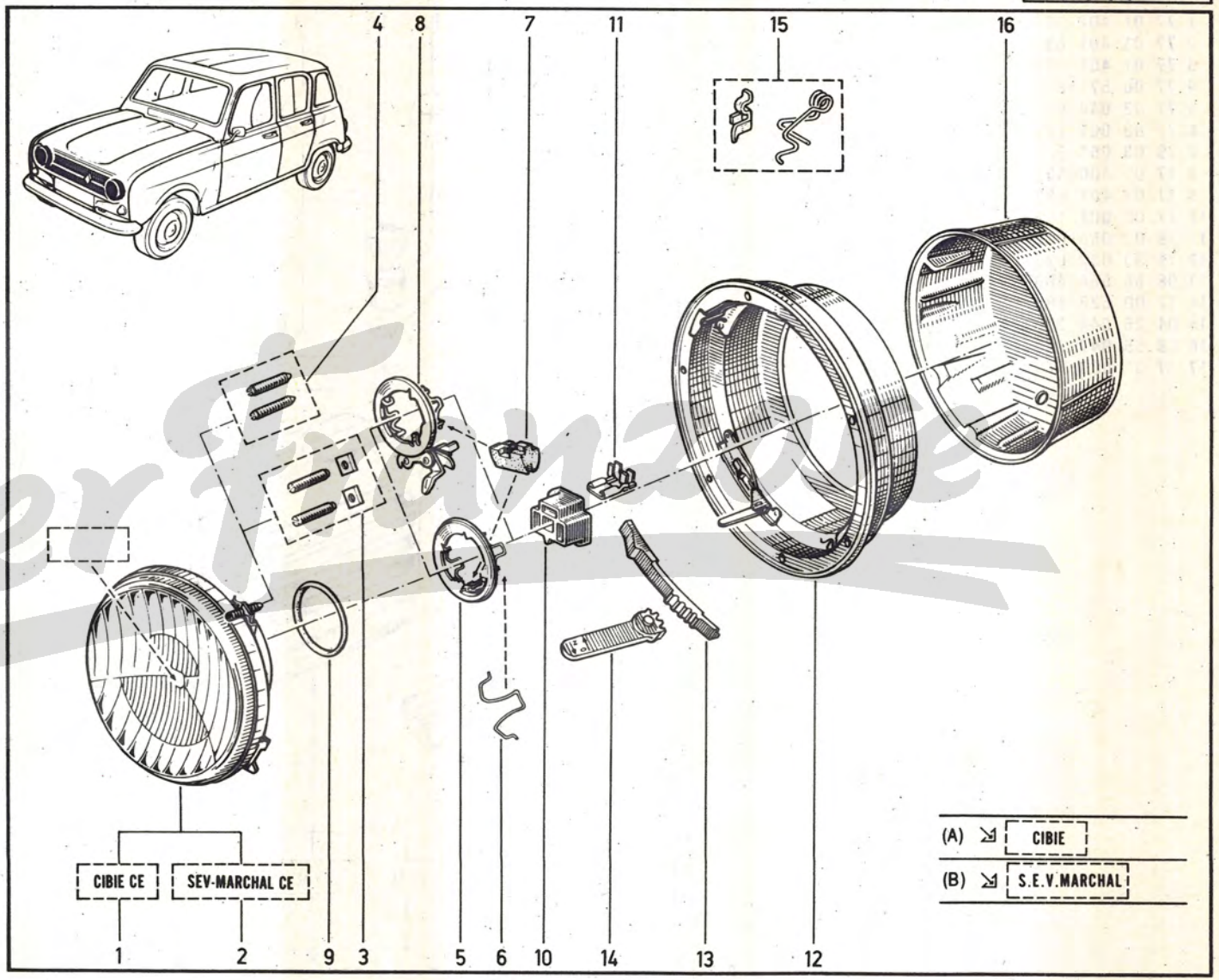

Der Franzose

	R 1123 /120/121/146
	R 1128 /120/121
	R 210B
(a)	R 2106 /120/121/146
	R 2370 /120/121/146
	R 239B
	R 2391

	R 1123 /100/101/102/104/177/276/277/576
	R 1128 /120/121/600
	R 210B
(b)	R 2106 /100/101/102/103/122/177/576
	R 2370 /120/121/146/600
	R 239B
	R 2391

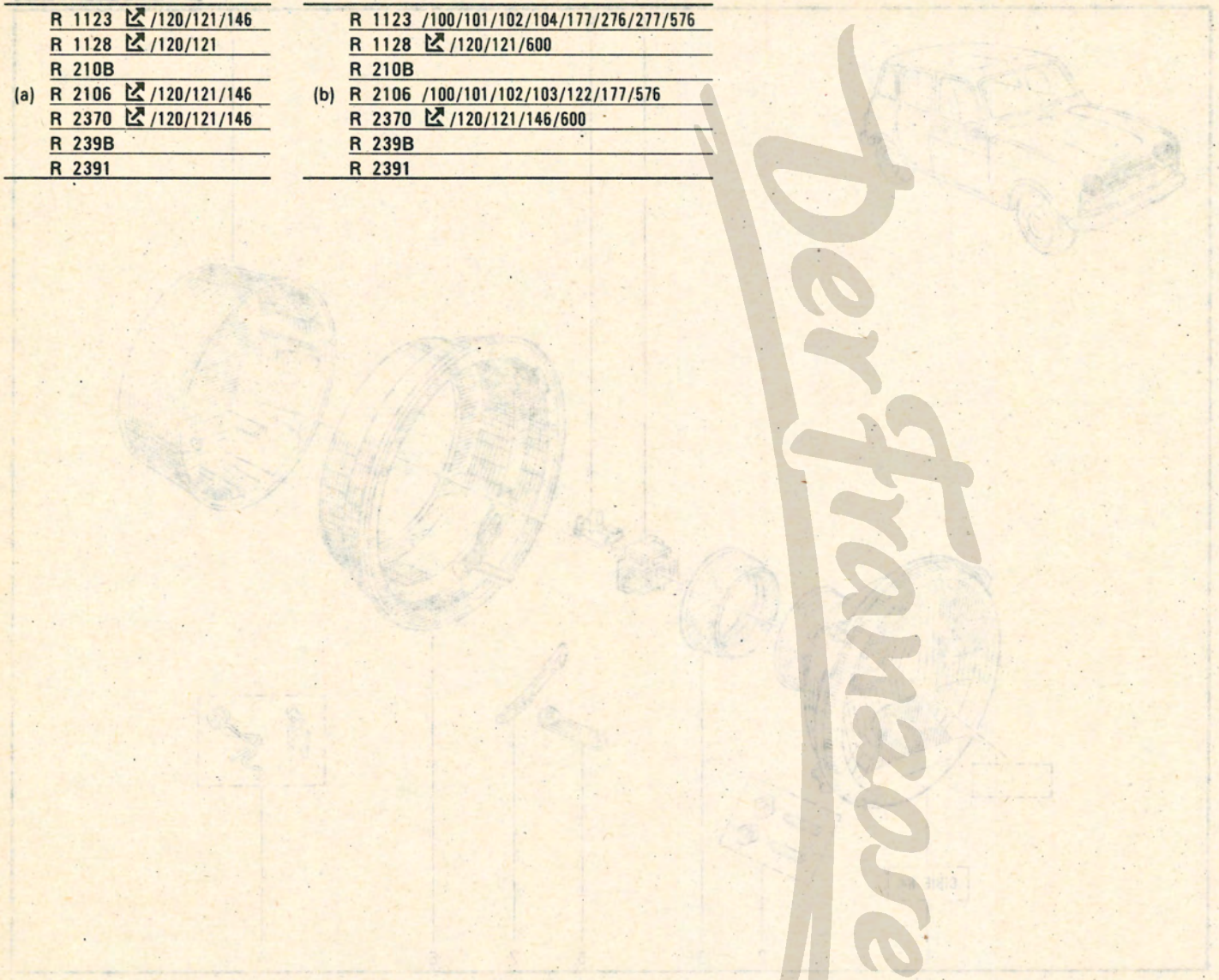

R 1123 /120/121/146 R 1128 /120/121 R 2106 /120/121/146 R 2370 /120/121/146

1	77	01	022	086
2	77	01	013	560
3	77	01	021	179
4	77	01	348	672
5	77	03	097	148
6	77	01	003	609
7	08	70	282	400
8	77	01	000	252
9	77	01	200	990
10	77	01	003	608

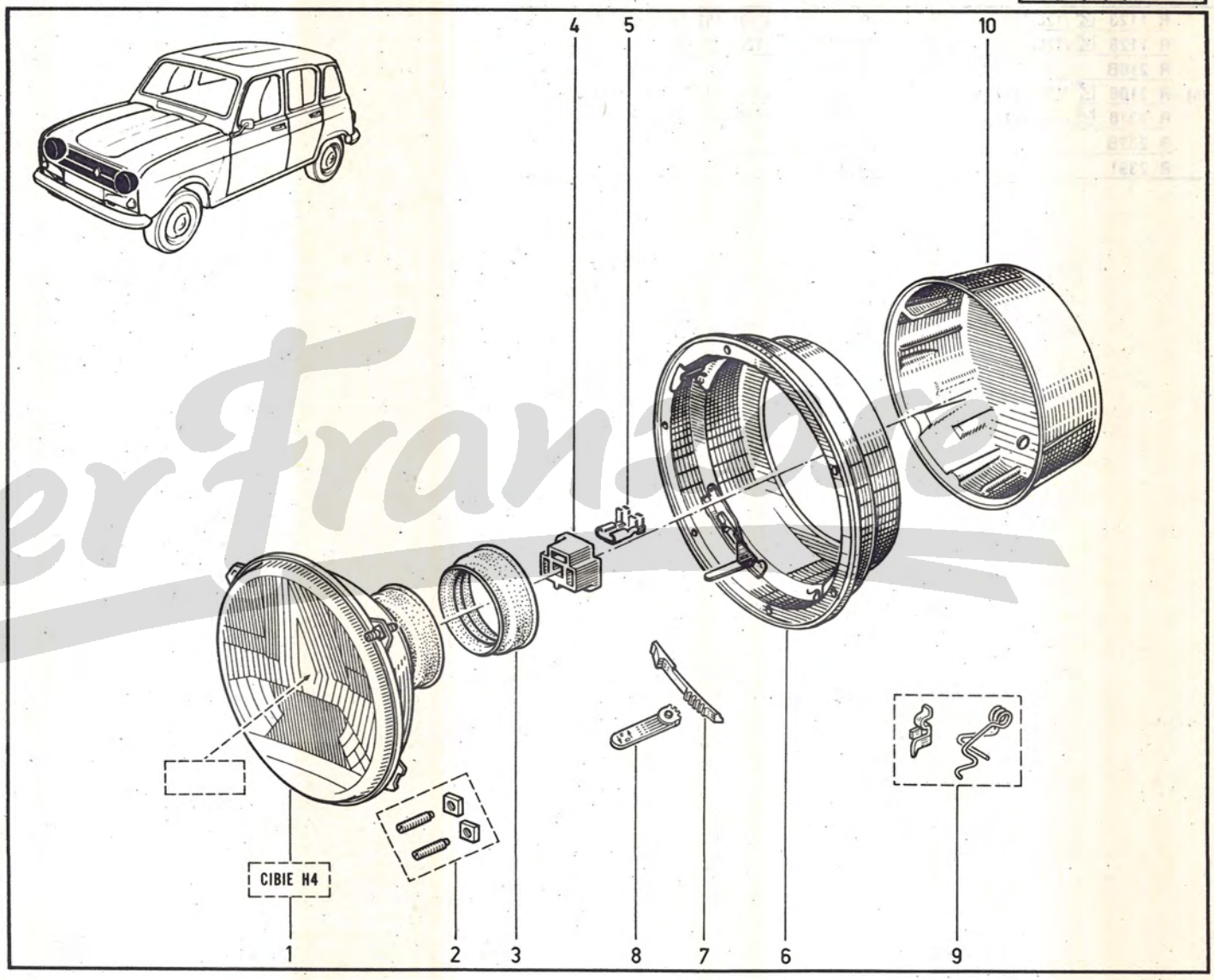

DerFranzose

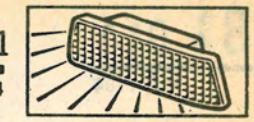

1	77	01	024	137
2	77	01	020	932
3	77	01	024	136
4	77	01	024	139
5	77	01	020	929
6	77	01	024	138

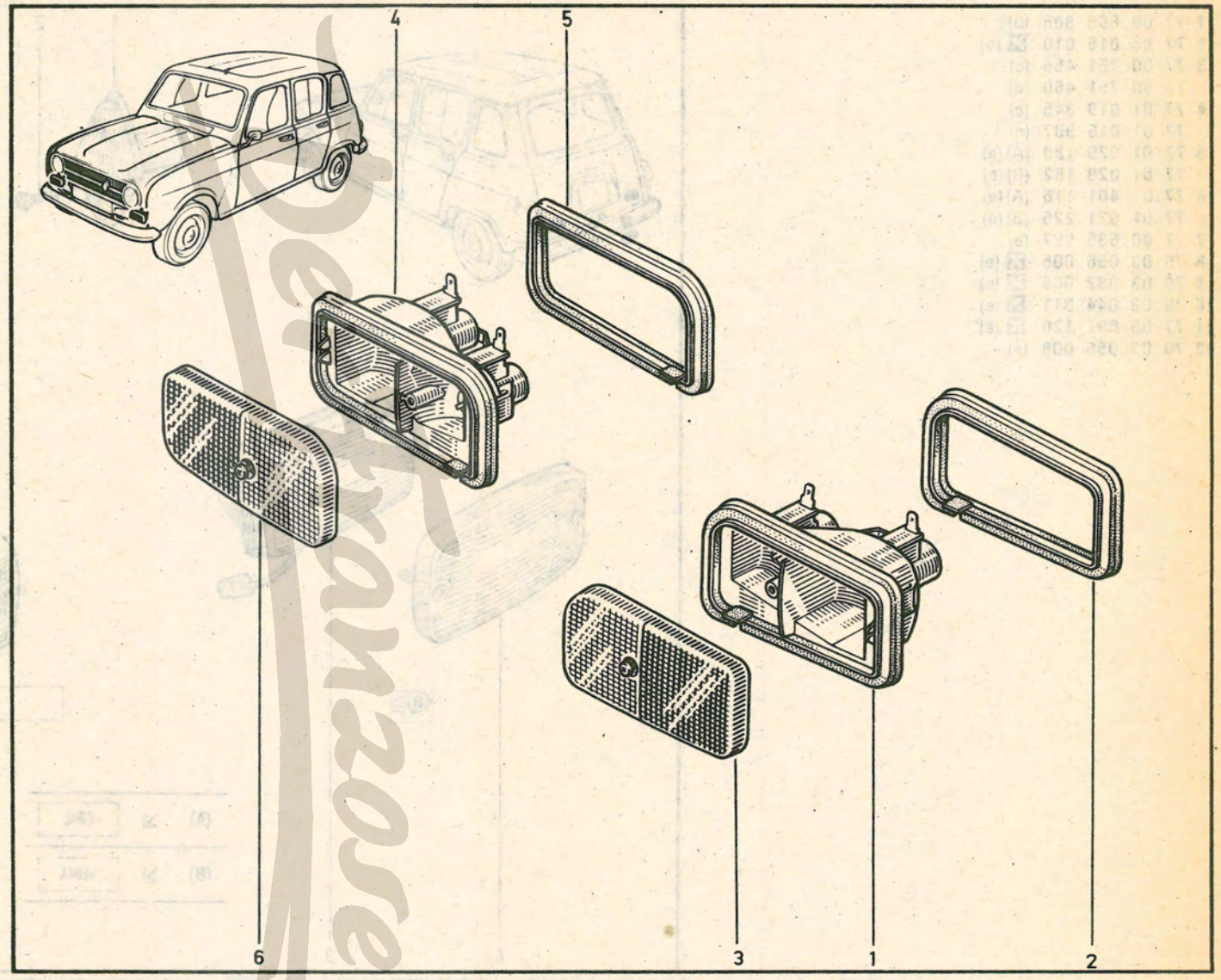

81.011

P.R.1104

(a)

81.01.1

P.R. 1104

1	77	00	666	805		(b)
2	77	03	016	010	☒	(b)
3	77	00	751	459		(c)
	77	00	751	460		(d)
4	77	01	019	345		(c)
	77	01	016	907		(d)
5	77	01	029	183		(A) (e)
	77	01	029	182		(B) (e)
6	77	01	401	115		(A) (e)
	77	01	021	225		(B) (e)
7	77	00	635	997		(e)
8	79	03	056	005	☒	(e)
9	79	03	032	006	☒	(e)
10	79	03	044	011	☒	(e)
11	77	03	001	120	☒	(e)
12	79	03	056	008		(e)

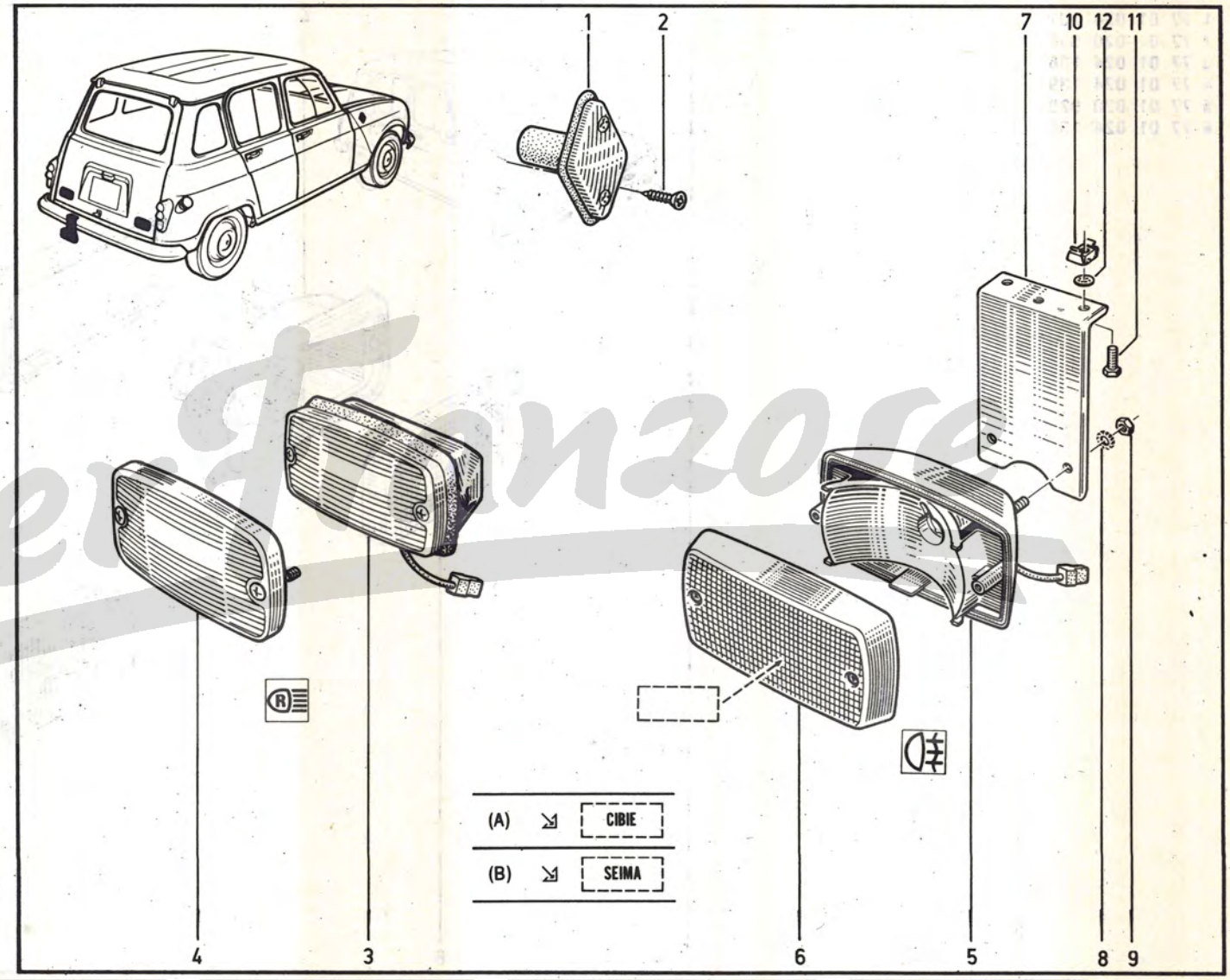

(a)
- R 1123 /101/102/120/121/146/177/600
- R 1128 /100/104/140
- R 2106 /100/576/577/870/871
- R 2370 /102/146/177
- R 2391

(b)
- R 1123 /102/146/177
- R 1128 /102
- R 2106 /102/122/146/177
- R 2370 /102/146/177

(c)
- R 1123 /102/120/121/177
- R 1128 /102/120/121

(d)
- R 2106 /102/120/121/122/177
- R 2391

(e)
- R 1123 /101/600
- R 1128 /101/600
- R 2106 /101/103/600

Der Tonzo

1	77	01	024	454	† (A)	(a)
	77	01	030	562	(A)	(b)
	77	01	024	448	† (B)	(a)
	77	01	030	560	(B)	(b)
2	77	01	007	887	(A)	
	77	01	007	759	(B)	
3	08	70	334	000	(A)	
	08	54	733	600	(B)	
4	08	70	333	800		
5	77	01	024	455	† (A)	(a)
	77	01	030	563	(A)	(b)
	77	01	024	449	† (B)	(a)
	77	01	030	561	(B)	(b)
6	77	01	007	888	(A)	
	77	01	007	758	(B)	
7	77	01	004	610	(A)	
	08	54	733	600	(B)	

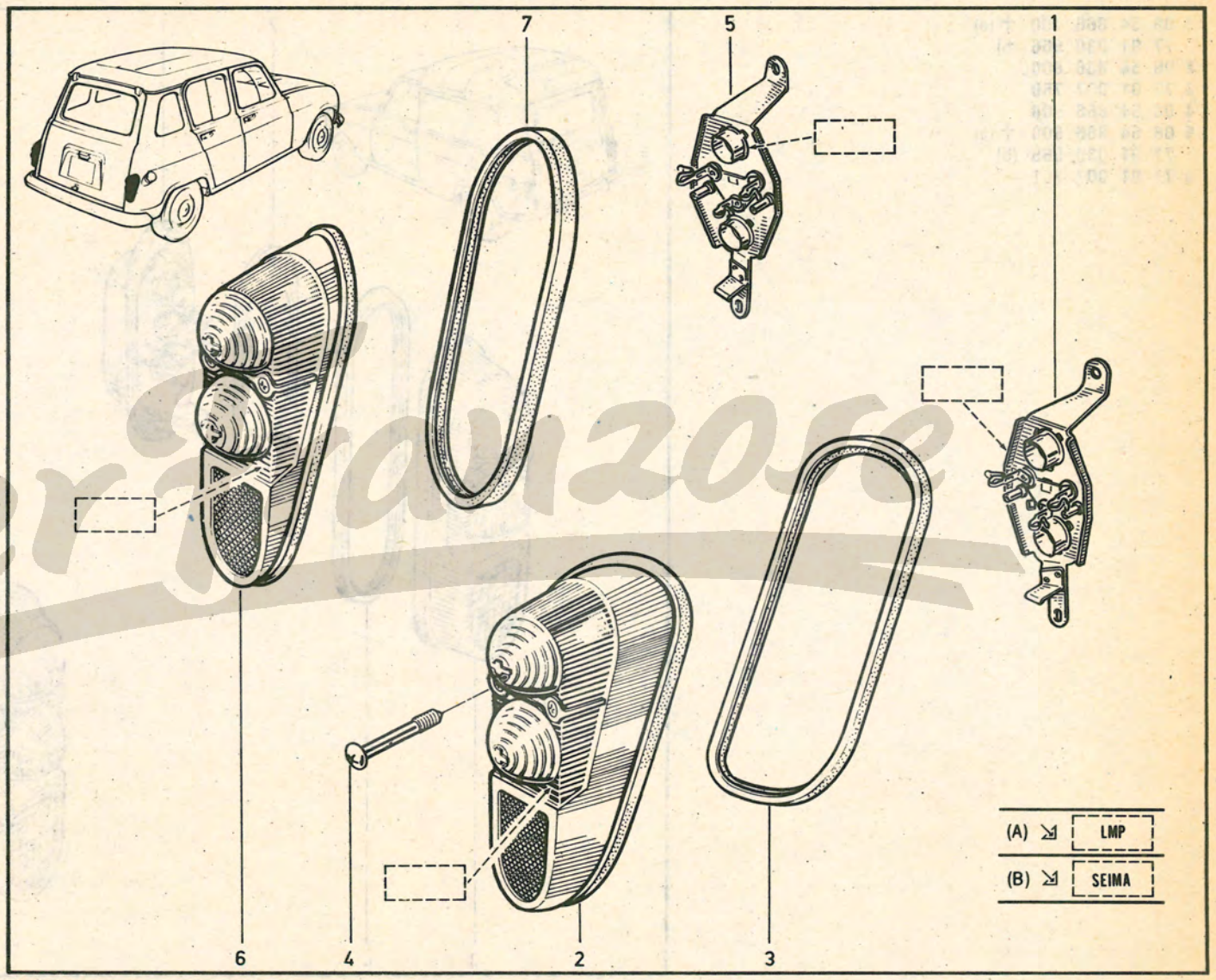

(a) R 1123 n° ... → n° 2415384
R 1128 n° ... → n° 504259

(b) R 1123 n° 2415385 → n° ...
R 1128 n° 504260 → n° ...

Der Franzose

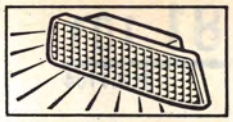

1	08 54 866 400 †	(a)	
	77 01 030 566	(b)	
2	08 54 866 800		
3	77 01 007 750		
4	08 54 866 900		
5	08 54 866 500 †	(a)	
	77 01 030 565	(b)	
6	77 01 007 751		

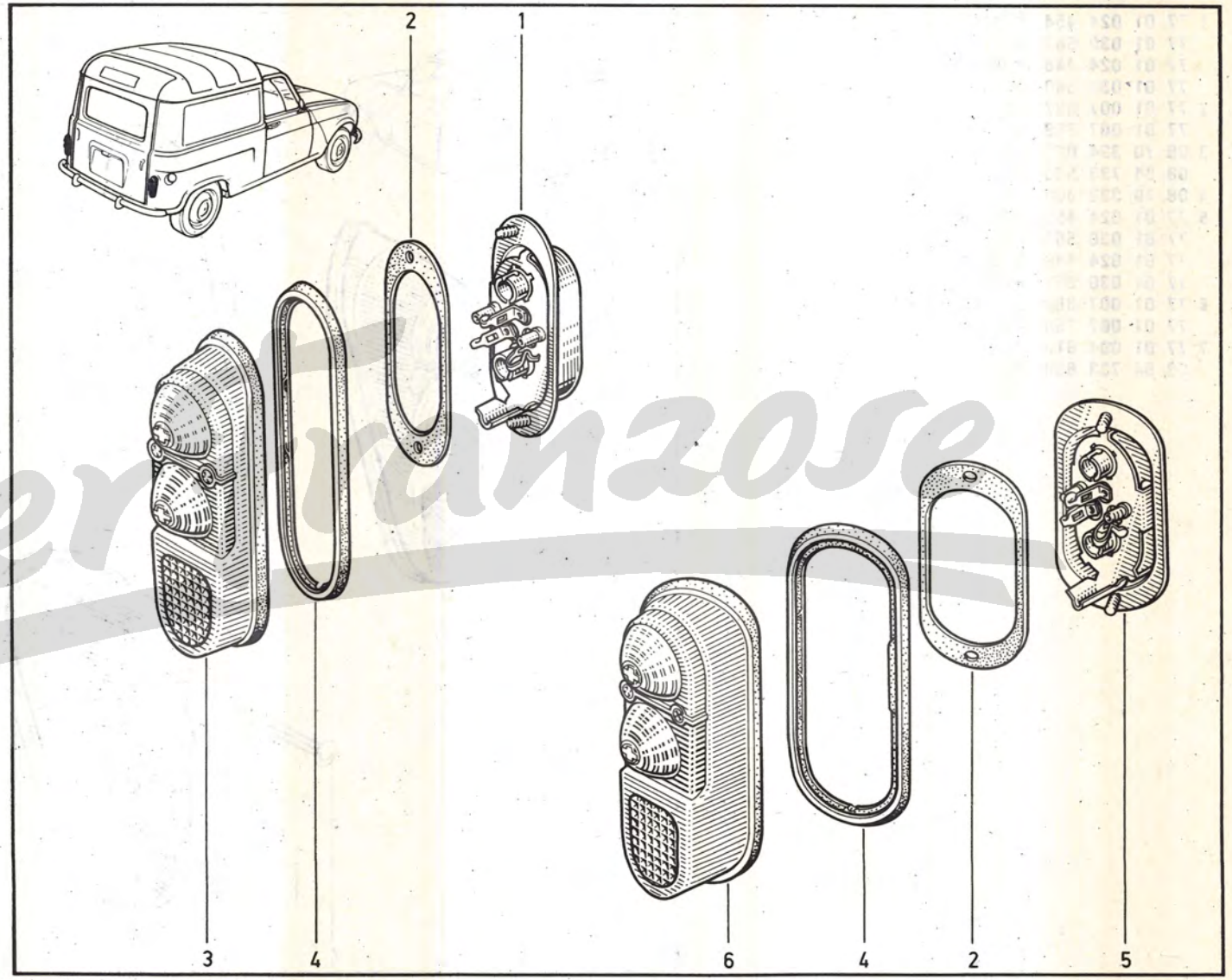

Dentanzose

(a)

R 210B	n° ...	→	n°	31820
R 2106	n° ...	→	n°	369952
R 239B	n° ...	→	n°	3257
R 2391	n° ...	→	n°	9695

(b)

R 210B	n°	31821	→	n° ...
R 2106	n°	369953	→	n° ...
R 239B	n°	3258	→	n° ...
R 2391	n°	9696	→	n° ...

1	77	01	020	717
2	77	01	018	682
3	77	01	018	683
4	77	01	020	718
5	77	01	018	679
6	77	01	018	680

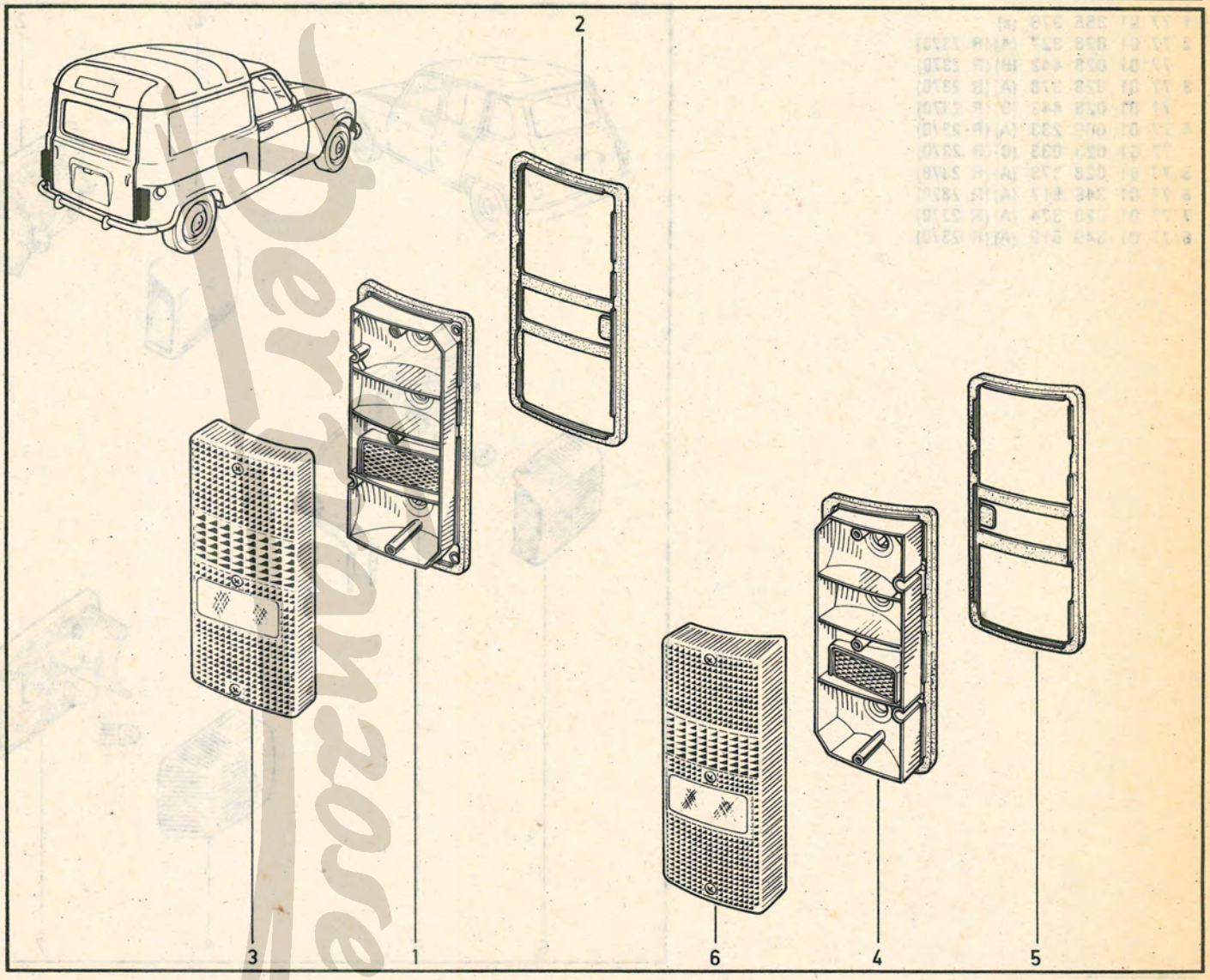

1	77	01	365	378	(a)
2	77	01	028	327	(A) (R 2370)
	77	01	028	442	(B) (R 2370)
3	77	01	028	378	(A) (R 2370)
	77	01	028	443	(B) (R 2370)
4	77	01	009	233	(A) (R 2370)
	77	01	023	033	(B) (R 2370)
5	77	01	028	373	(A) (R 2370)
6	77	01	349	517	(A) (R 2370)
7	77	01	028	374	(A) (R 2370)
8	77	01	349	518	(A) (R 2370)

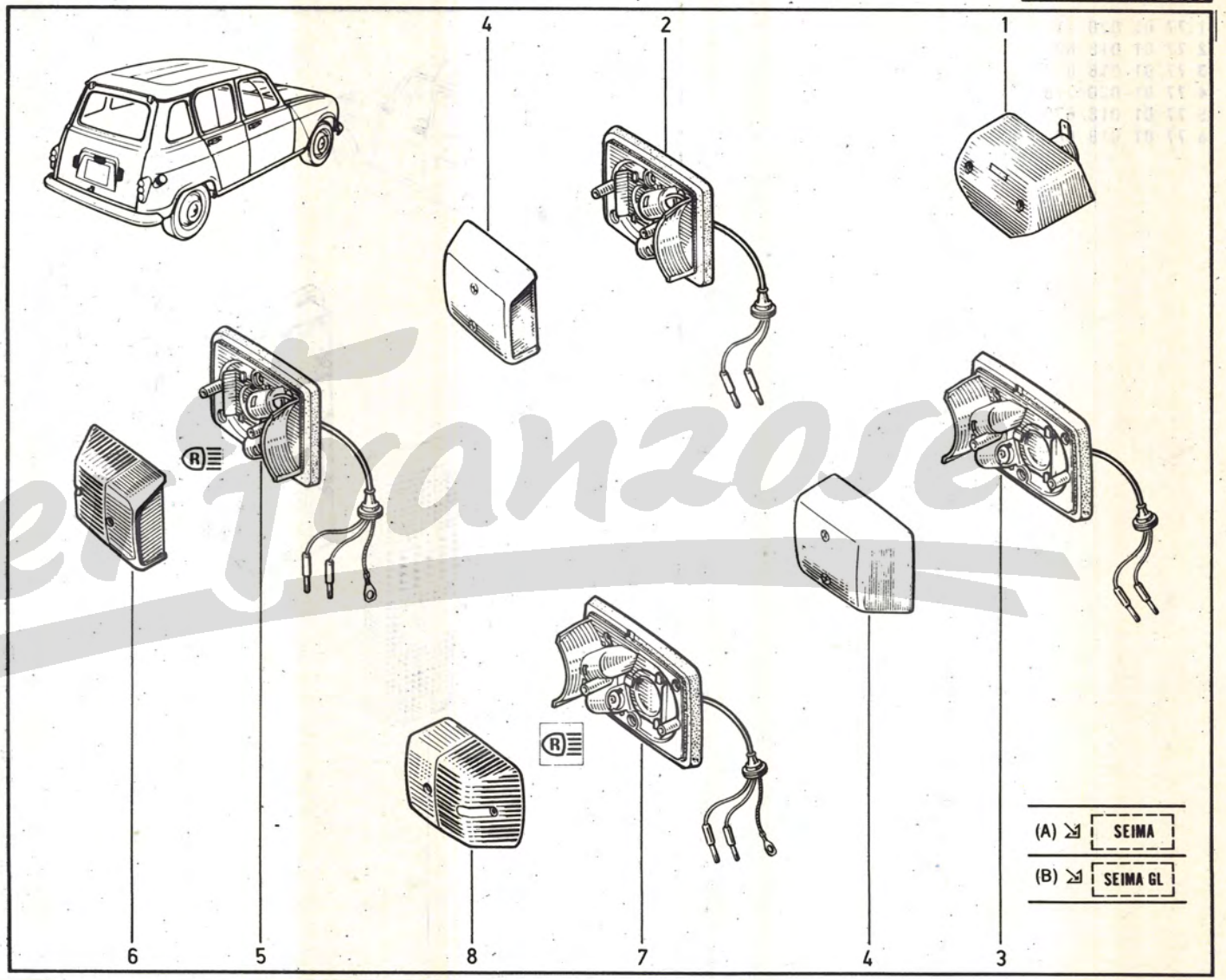

(a) R 1123, R 1128, R 210B, R 2106, R 239B, R 2391

Dei Franzosi

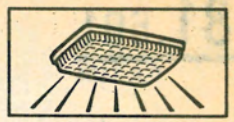

1 77 01 348 525
2 08 53 561 800 (A)
08 53 578 300 (B)

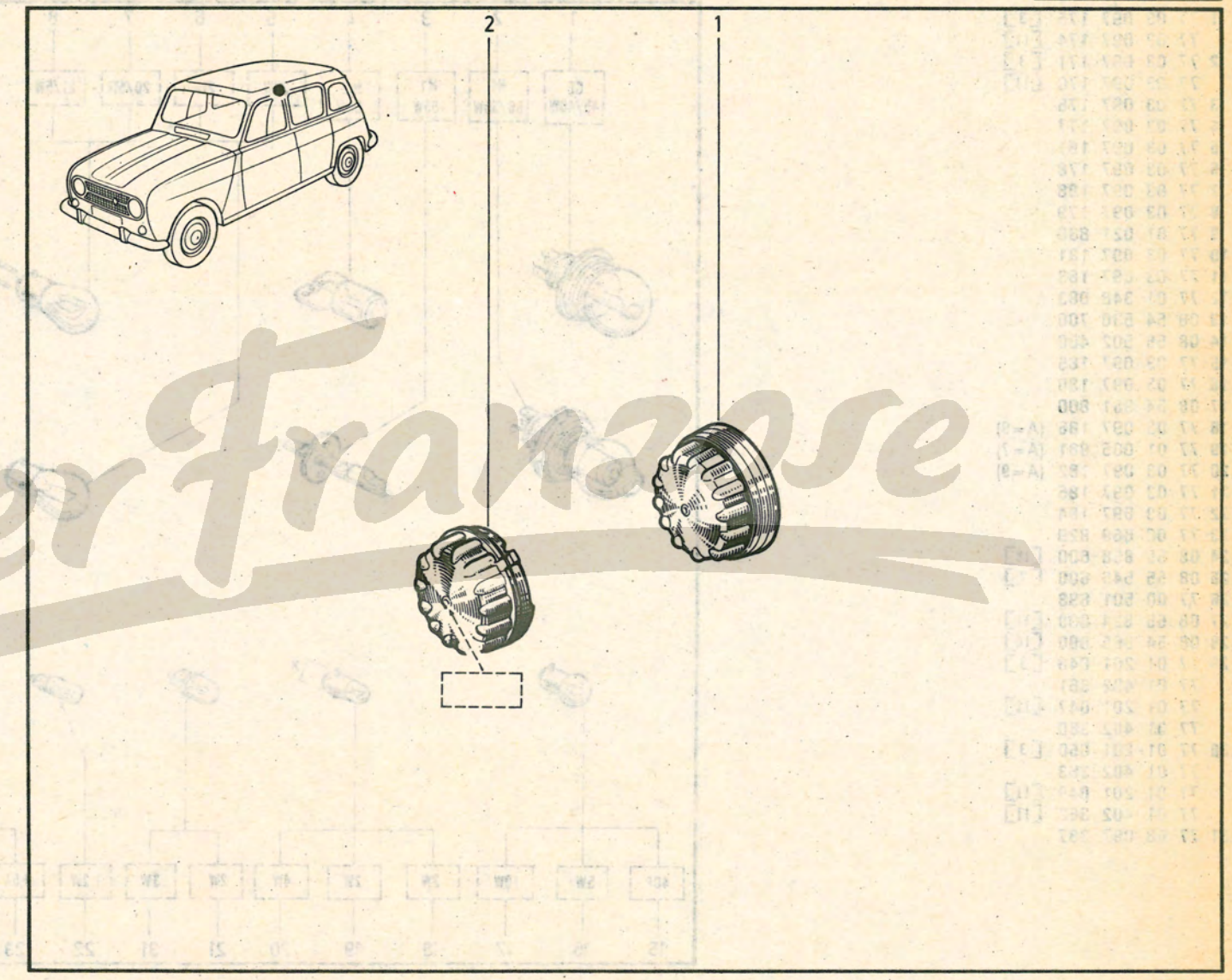

Der Franzose

(A) ↘ LMP

(B) ↘ PRELYO

81.501

P.R.1104

1	77 03 097 175	[3]	
	77 03 097 174	[11]	
2	77 03 097 171	[3]	
	77 03 097 170	[11]	
3	77 03 097 176		
4	77 03 097 177		
5	77 03 097 187		
6	77 03 097 178		
7	77 03 097 188		
8	77 03 097 179		
9	77 01 021 830		
10	77 03 097 181		
11	77 03 097 183		
12	77 01 348 083		
13	08 54 530 700		
14	08 55 502 400		
15	77 03 097 189		
16	77 03 097 180		
17	08 54 961 800		
18	77 03 097 186	(A=9)	
19	77 01 005 981	(A=7)	
20	77 03 097 182	(A=9)	
21	77 03 097 185		
22	77 03 097 184		
23	77 00 669 829		
24	08 55 898 600	[18]	
25	08 55 545 600	[7]	
26	77 00 501 698		
27	08 55 824 000	[11]	
28	08 54 865 800	[16]	
29	77 01 201 048	[3]	
	77 01 402 361		
	77 01 201 047	[11]	
	77 01 402 360		
30	77 01 201 050	[3]	
	77 01 402 363		
	77 01 201 049	[11]	
	77 01 402 362	[11]	
31	77 03 097 387		

81.50.1

P.R. 1104

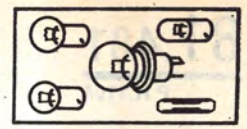

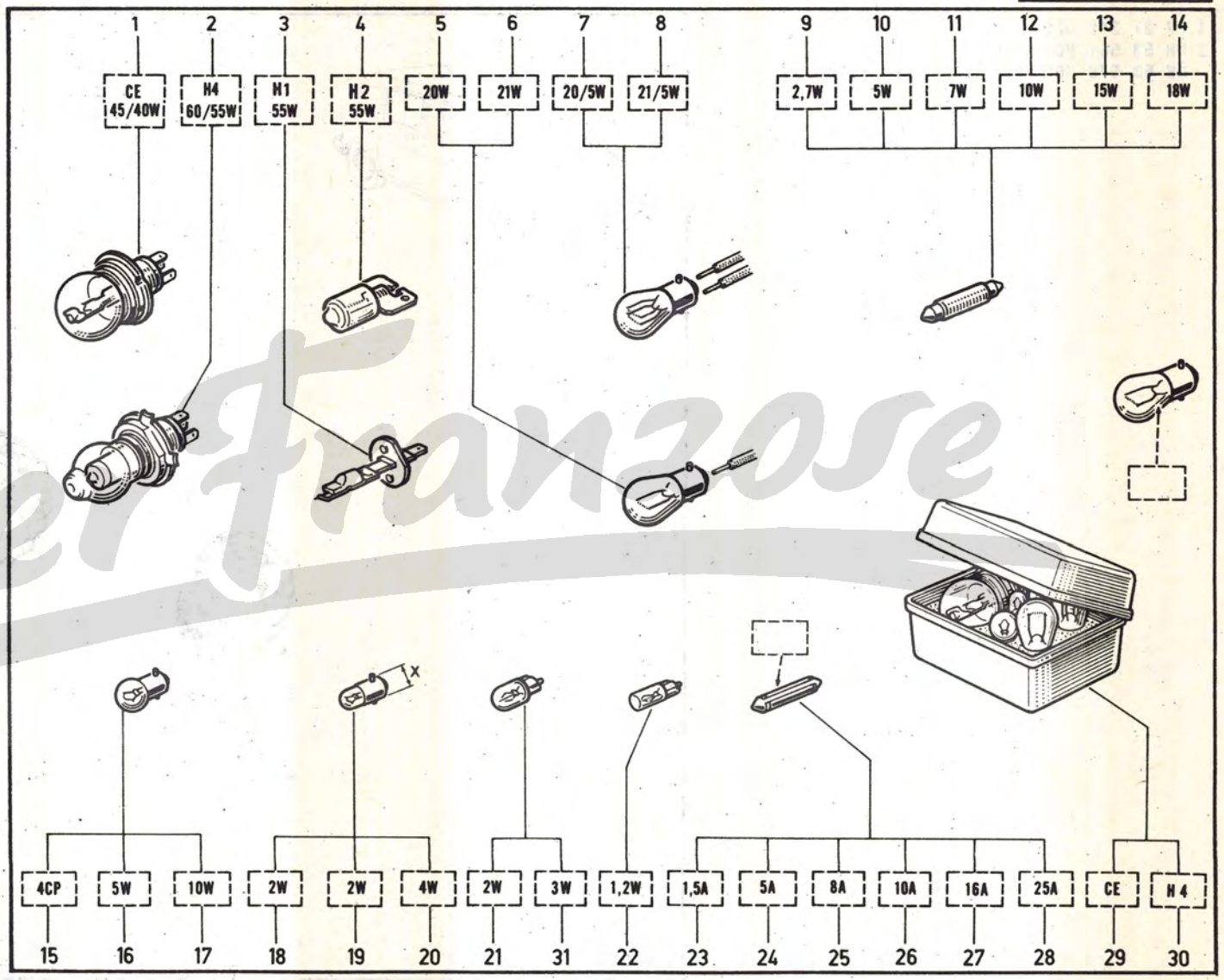

Der Franzose

82.011

P.R.1104

1	77	01	348	652	
2	79	03	056	014	☒
3	77	01	018	730	
4	79	03	032	018	☒
5	77	03	034	037	

82.01.1

P.R. 1104

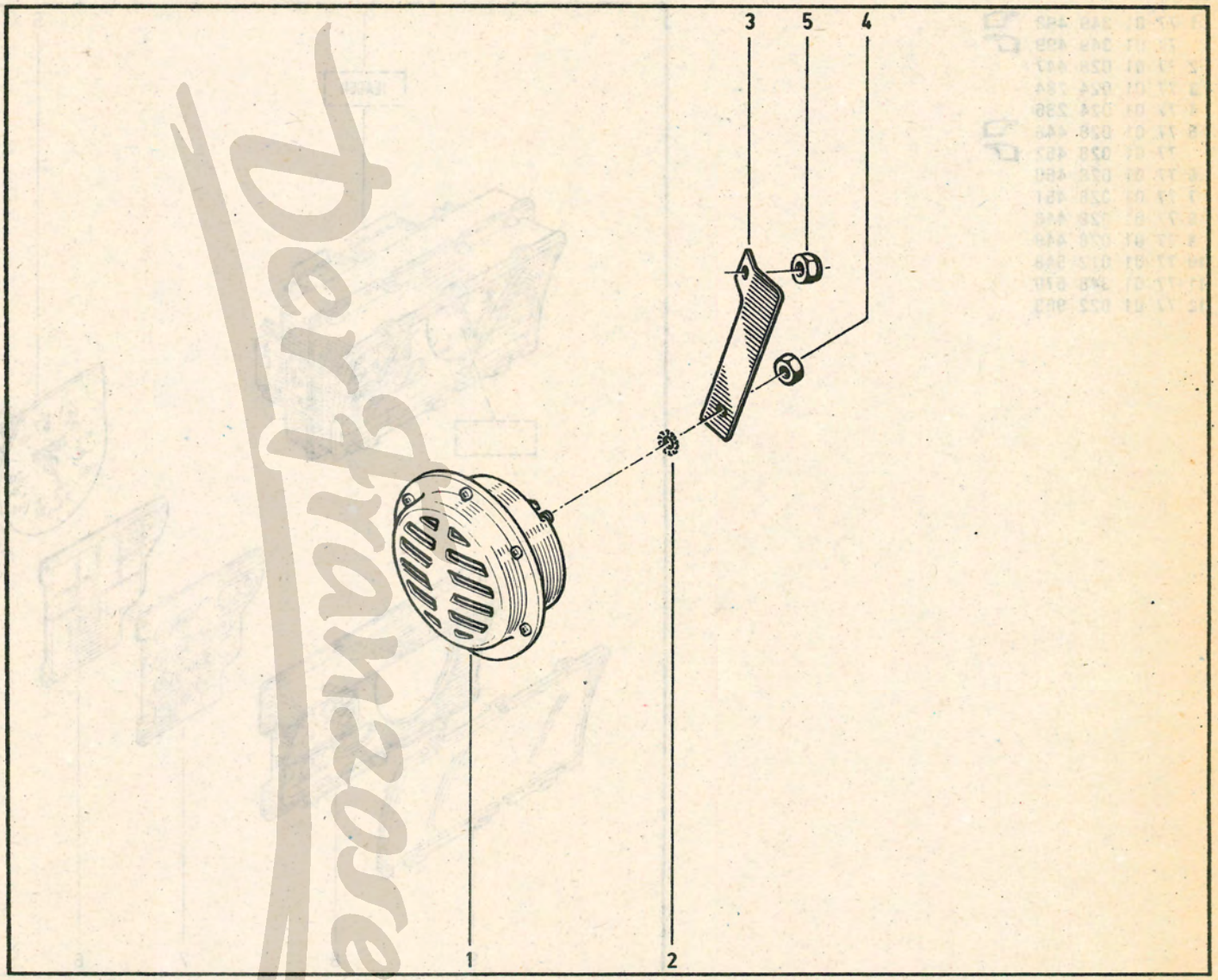

Der Franzose

1	77	01	349	498	
	77	01	349	499	
2	77	01	028	447	
3	77	01	024	284	
4	77	01	024	286	
5	77	01	028	446	
	77	01	028	452	
6	77	01	028	450	
7	77	01	028	451	
8	77	01	028	448	
9	77	01	028	449	
10	77	01	012	548	
11	77	01	348	570	
12	77	01	022	969	

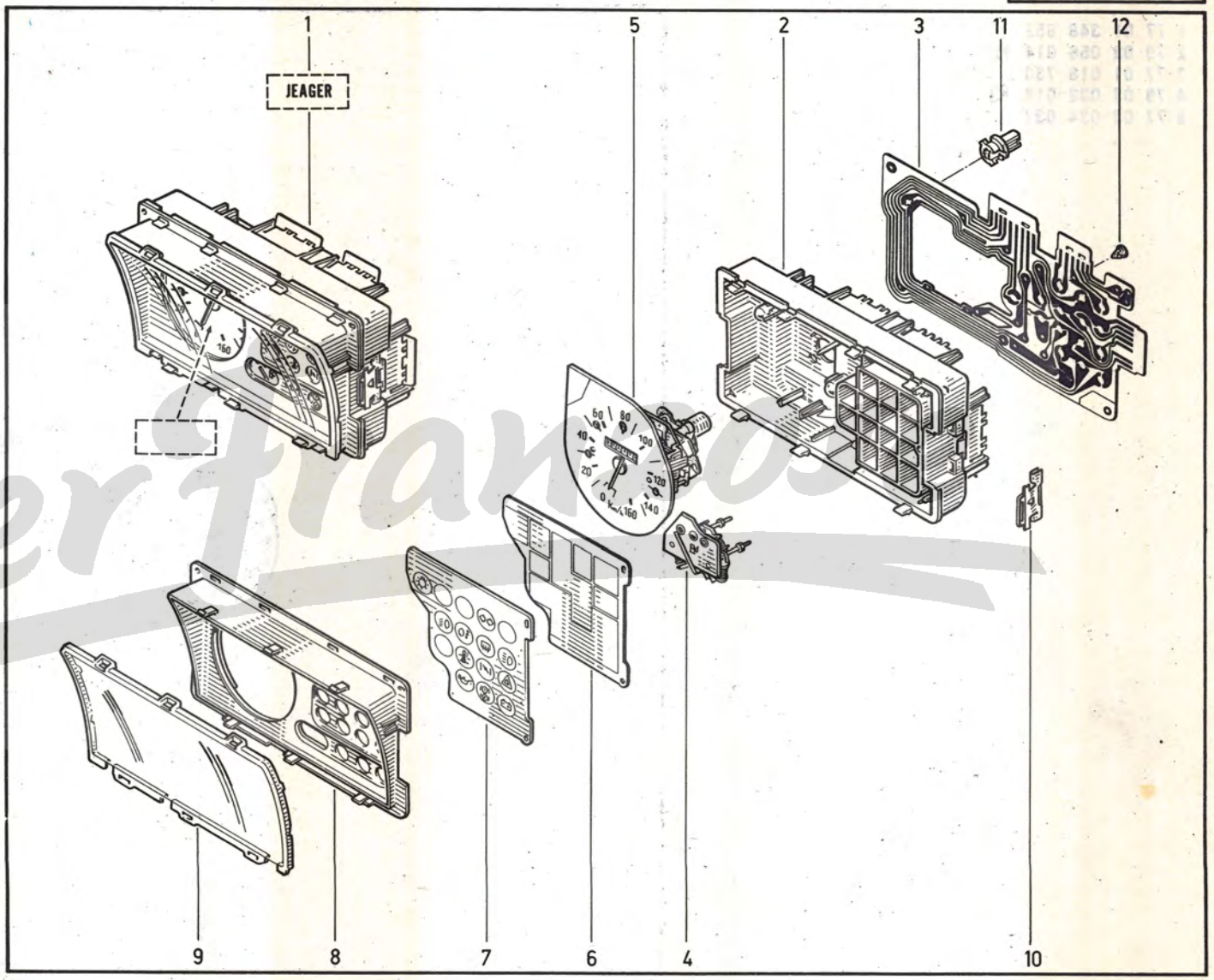

Der Franzos

R 1123 /104
R 1128 /104

1	77	00	658	385	
2	08	70	462	000	
3	77	01	023	213	
4	77	01	021	147	
5	77	01	021	148	
	77	03	016	051	☒
6	77	01	007	215	
7	08	54	742	300	
8	77	01	015	007	
9	77	01	015	009	
10	77	01	007	216	
11	77	01	022	535	
12	08	70	461	700	
13	08	70	461	800	
14	08	70	462	200	
15	77	00	559	440	
16	77	01	016	562	
17	77	03	001	120	☒
18	79	03	056	008	
19	06	08	407	202	
20	79	03	032	010	☒

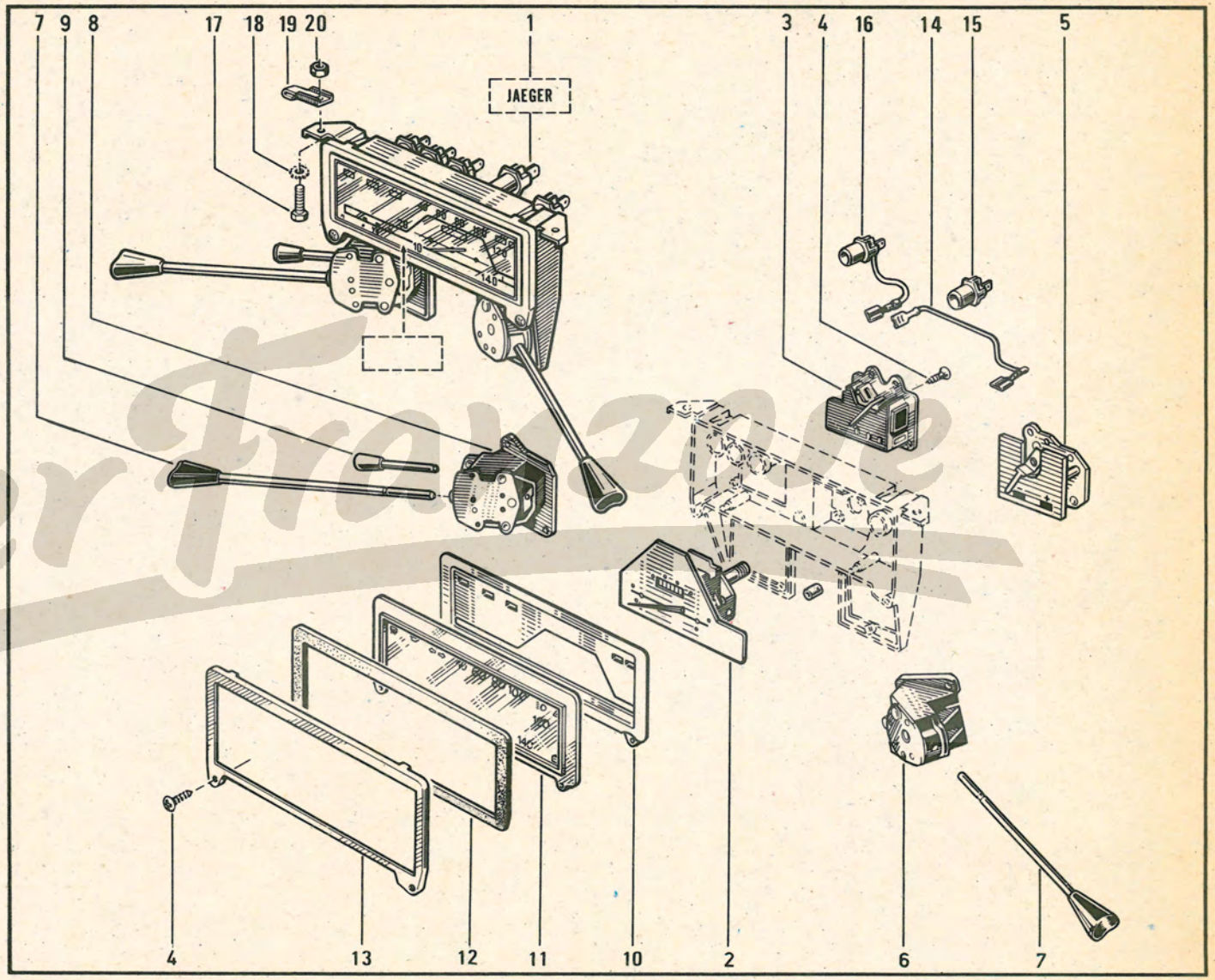

Der Frosch

1	77	01	349	498	
	77	01	349	499	
2	77	01	023	704	
3	77	01	023	706	
4	77	01	023	705	
5	77	01	024	301	
6	77	01	024	299	
	77	01	028	417	
7	77	01	023	709	
8	77	01	028	418	
9	77	01	023	711	
10	77	01	028	416	
11	77	01	012	858	
12	77	01	021	647	

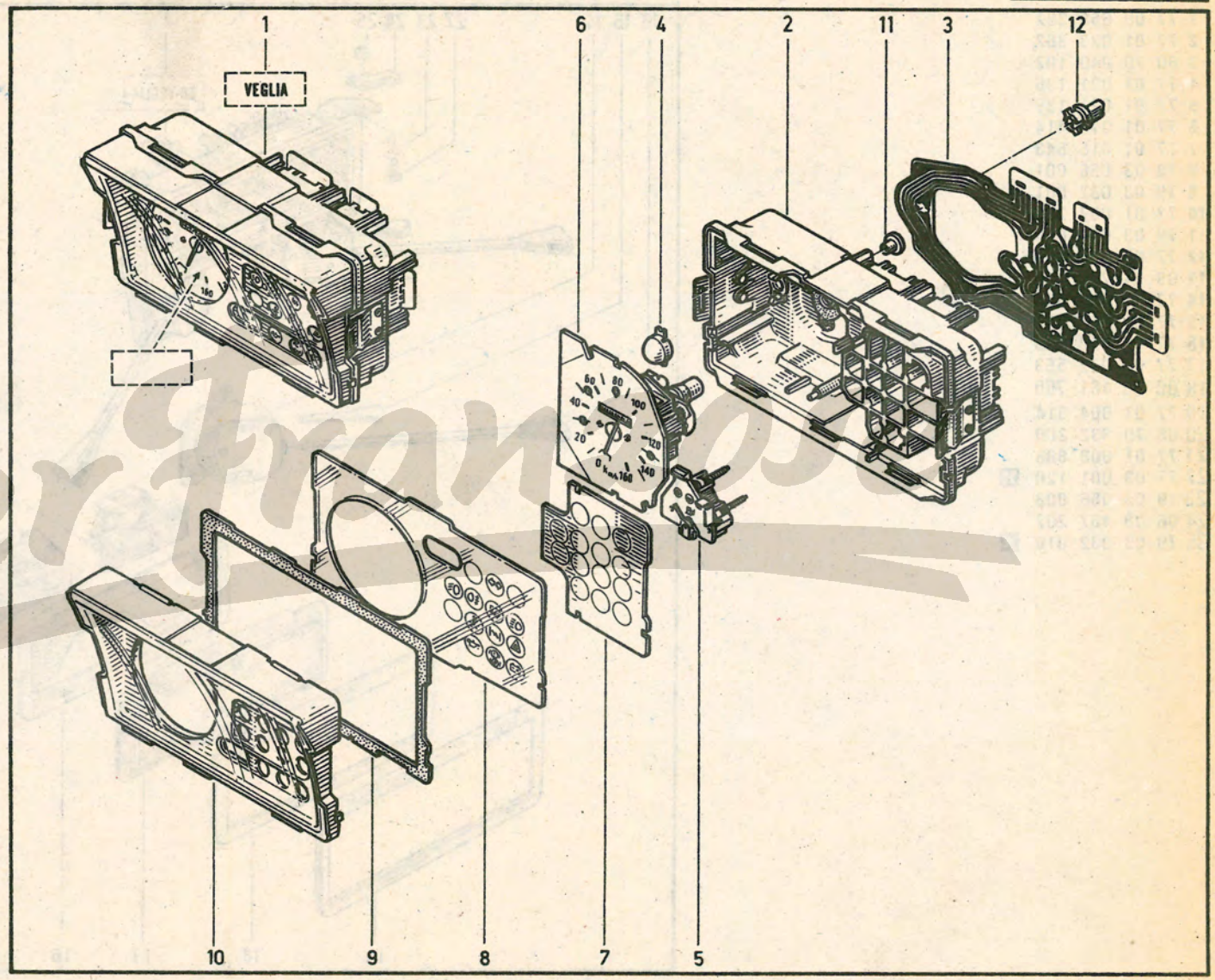

Der Franzose

R 1123 /104
R 1128 /104

1	77	00	658	382	
2	77	01	023	362	
3	80	70	040	102	
4	77	01	021	136	
5	77	01	021	135	
6	77	01	018	414	
7	77	01	015	543	
8	79	03	056	001	
9	79	03	032	001	
10	77	01	007	215	
11	79	03	056	059	
12	77	03	007	009	
13	08	54	742	300	
14	77	01	015	007	
15	77	01	015	009	
16	77	01	018	405	
17	77	01	022	553	
18	08	70	461	700	
19	77	01	004	314	
20	08	70	332	200	
21	77	01	008	886	
22	77	03	001	120	☒
23	79	03	056	008	
24	06	08	407	202	
25	79	03	032	010	☒

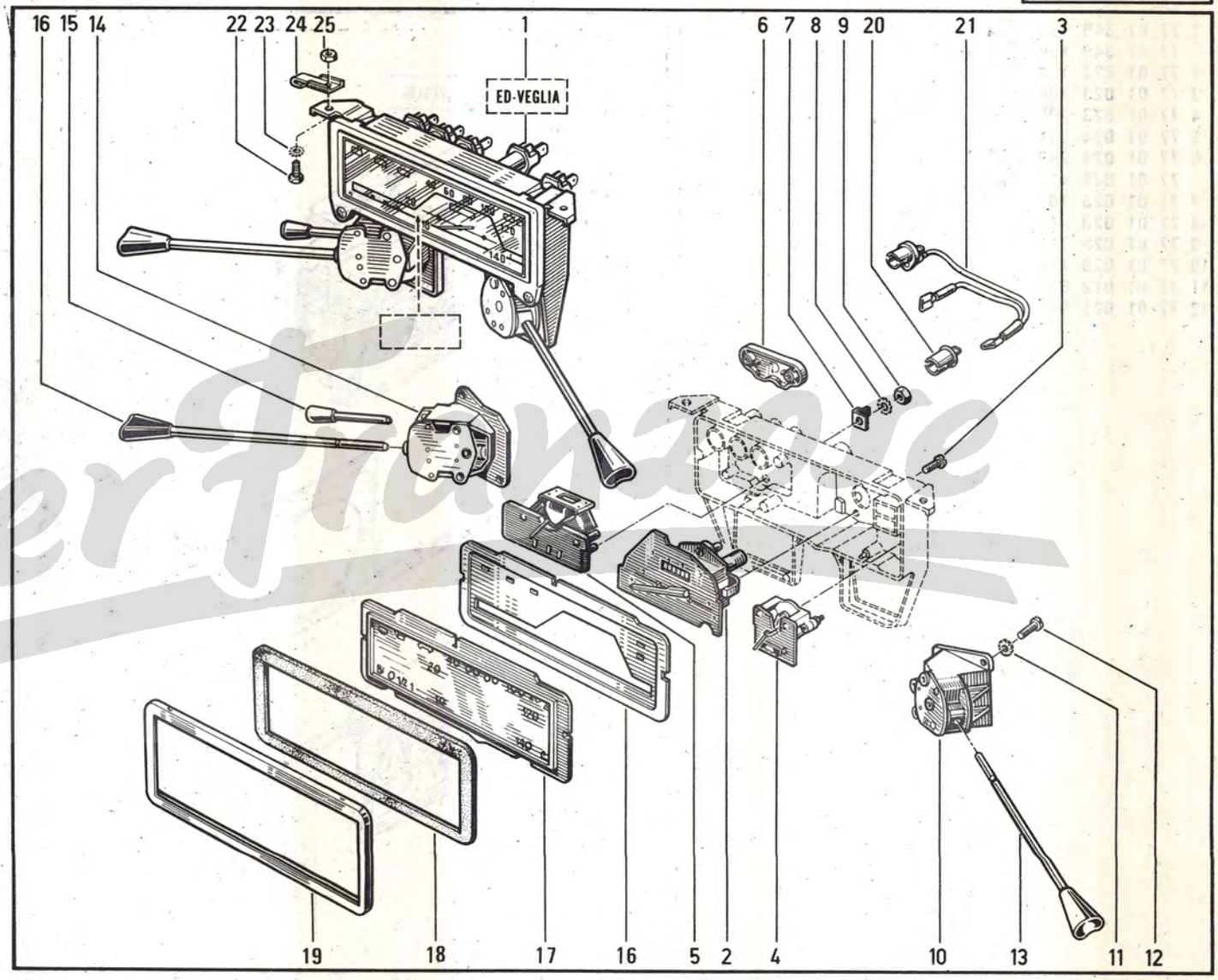

Der Stange

1	77 01 349 130	
2	77 00 521 180	
3	77 00 539 258	
4	77 01 349 473	(X=1550) (a)
	77 01 349 474	(X=1670) (b)

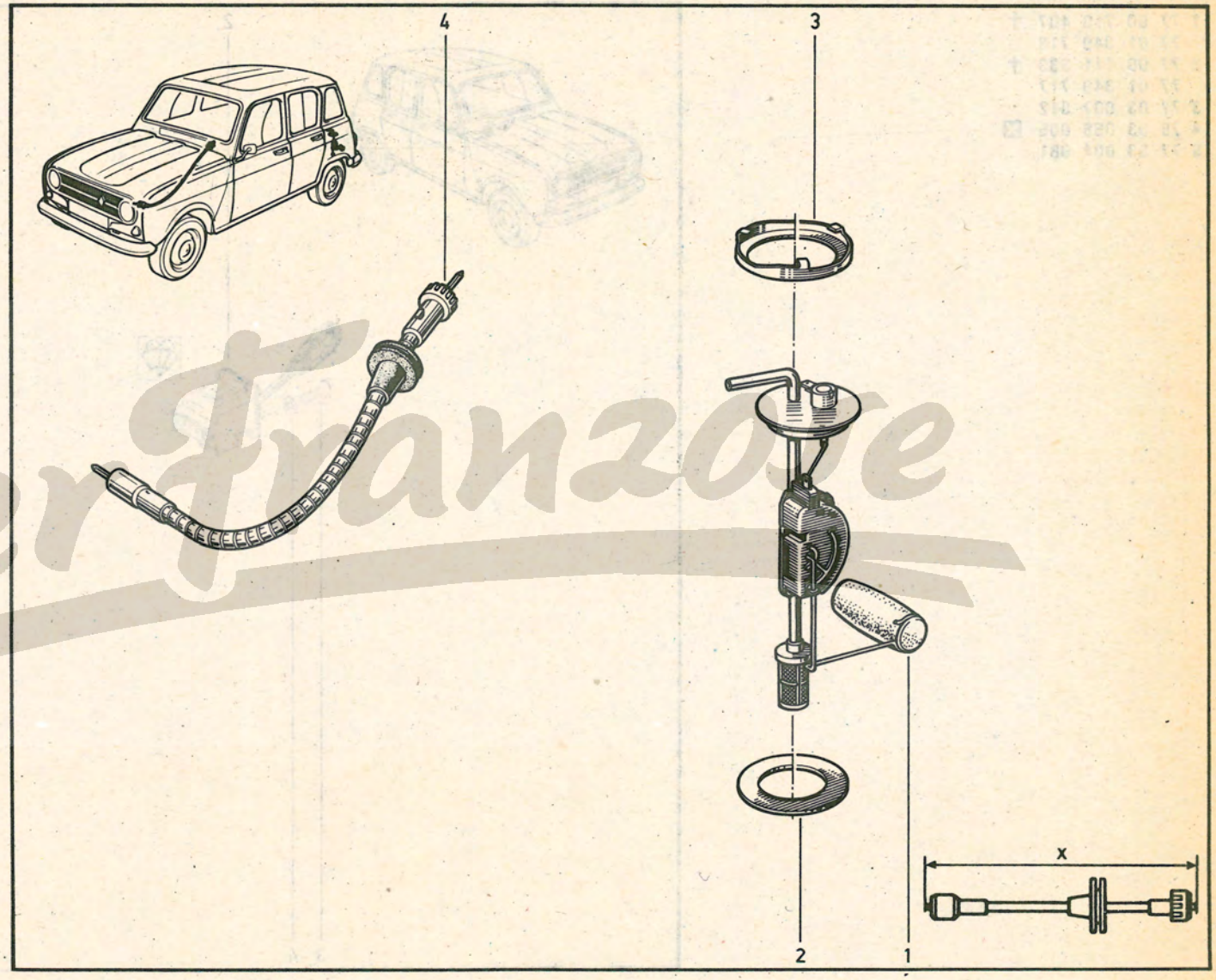

(a)	R 1123
	R 2106
	R 2391

(b)	R 1128
	R 210B
	R 2370
	R 239B

DerFranzose

84.011
P.R.1104

84.01.1
P.R. 1104

1	77	00	710	407	†
	77	01	349	718	
2	77	00	711	633	†
	77	01	349	717	
3	77	03	007	012	
4	79	03	056	005	☒
5	77	03	004	081	

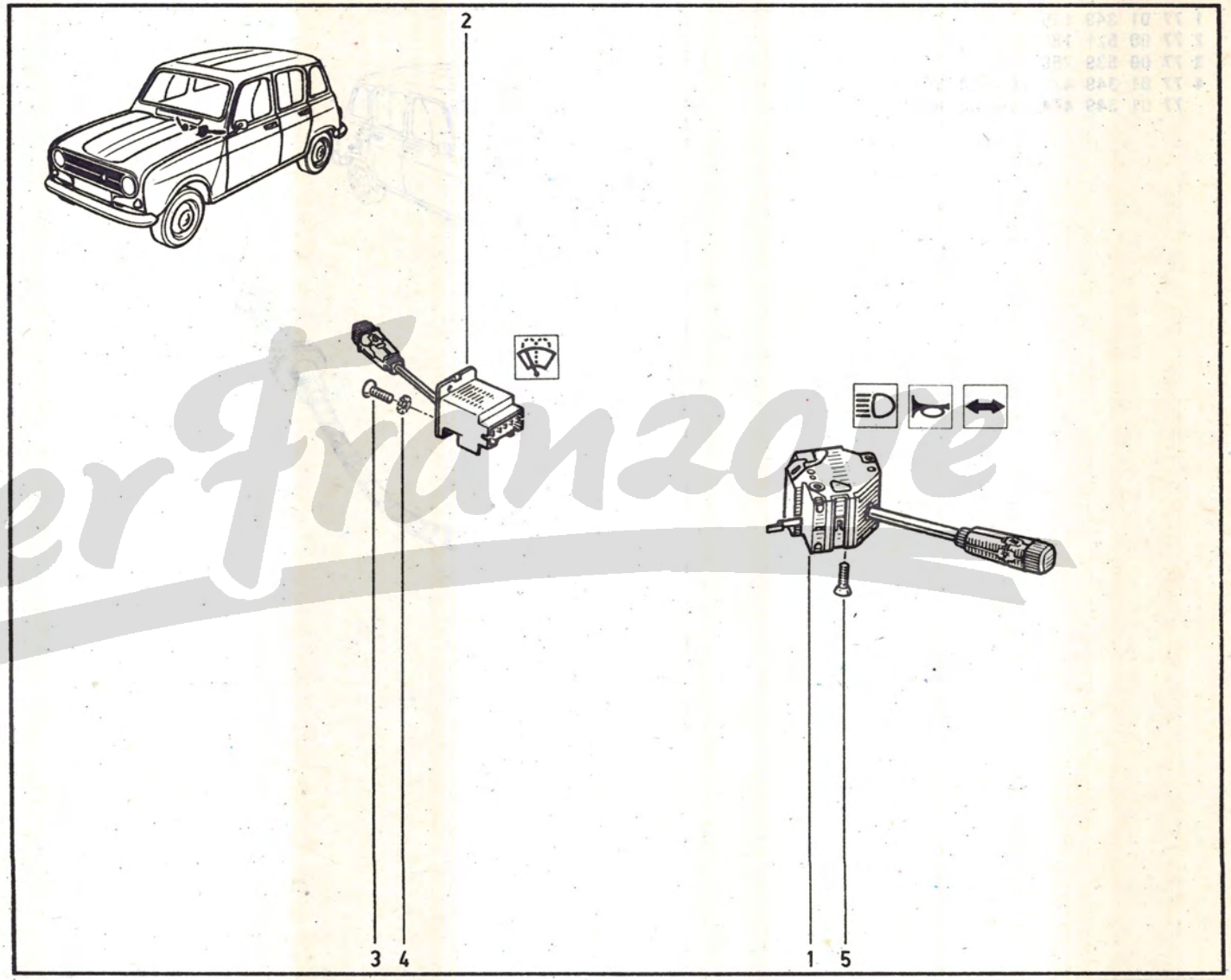

DerFranzose

1	77 00 712 511	(a)
2	77 00 713 778	(b)
3	77 01 029 065	
4	77 01 025 867	
5	77 03 007 023	
6	77 01 029 066	
	77 01 349 076	(1)
7	77 03 001 112	
8	79 03 056 003	
9	77 01 025 440	

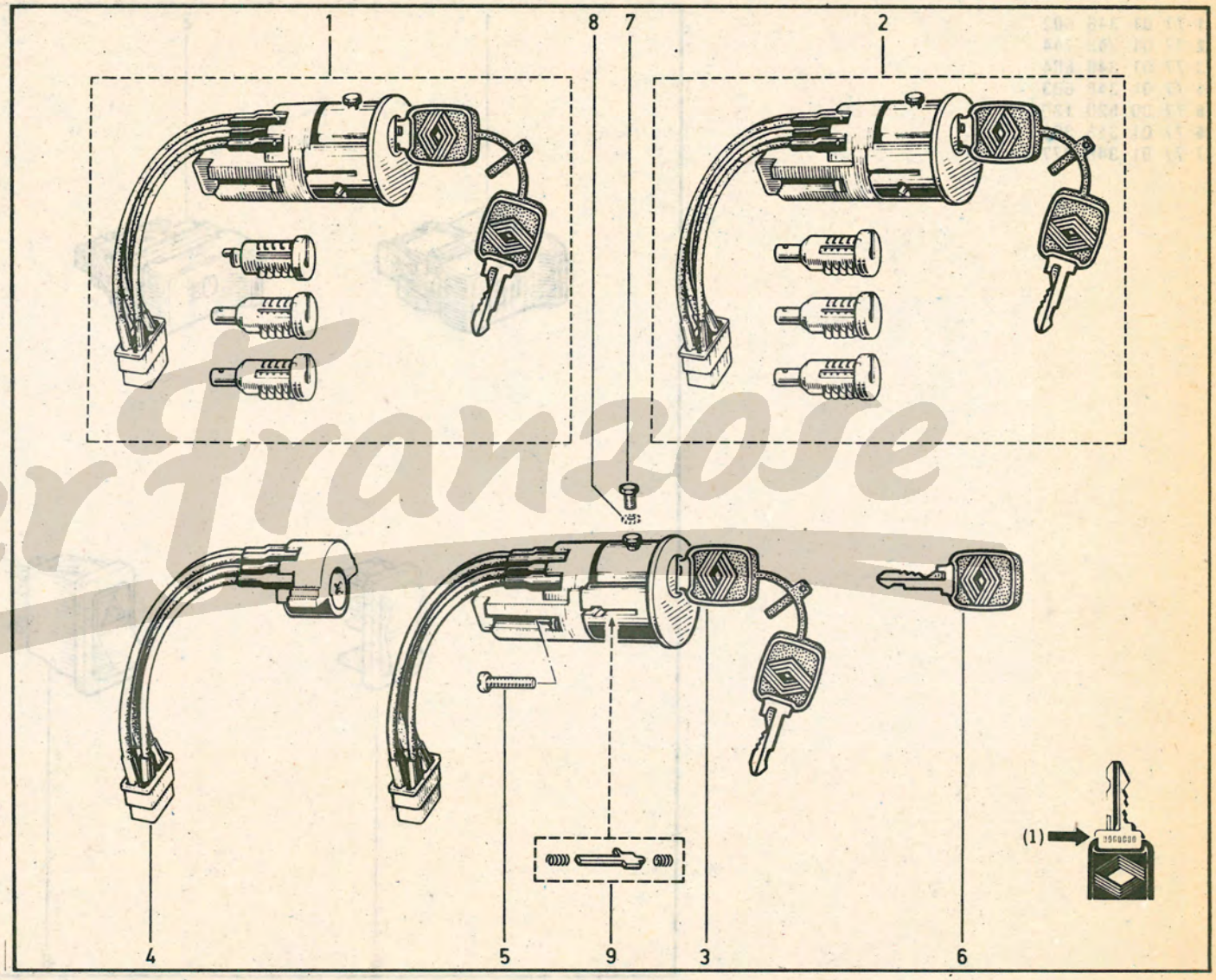

(a)	R 1123
	R 1128

	R 210B
	R 2106
(b)	R 2370
	R 239B
	R 2391

Der Franzose

84.201
P.R.1104

1	77	01	348	602
2	77	01	348	744
3	77	01	348	604
4	77	01	348	603
5	77	00	520	120
6	77	01	348	303
7	77	01	348	877

84.20.1
P.R. 1104

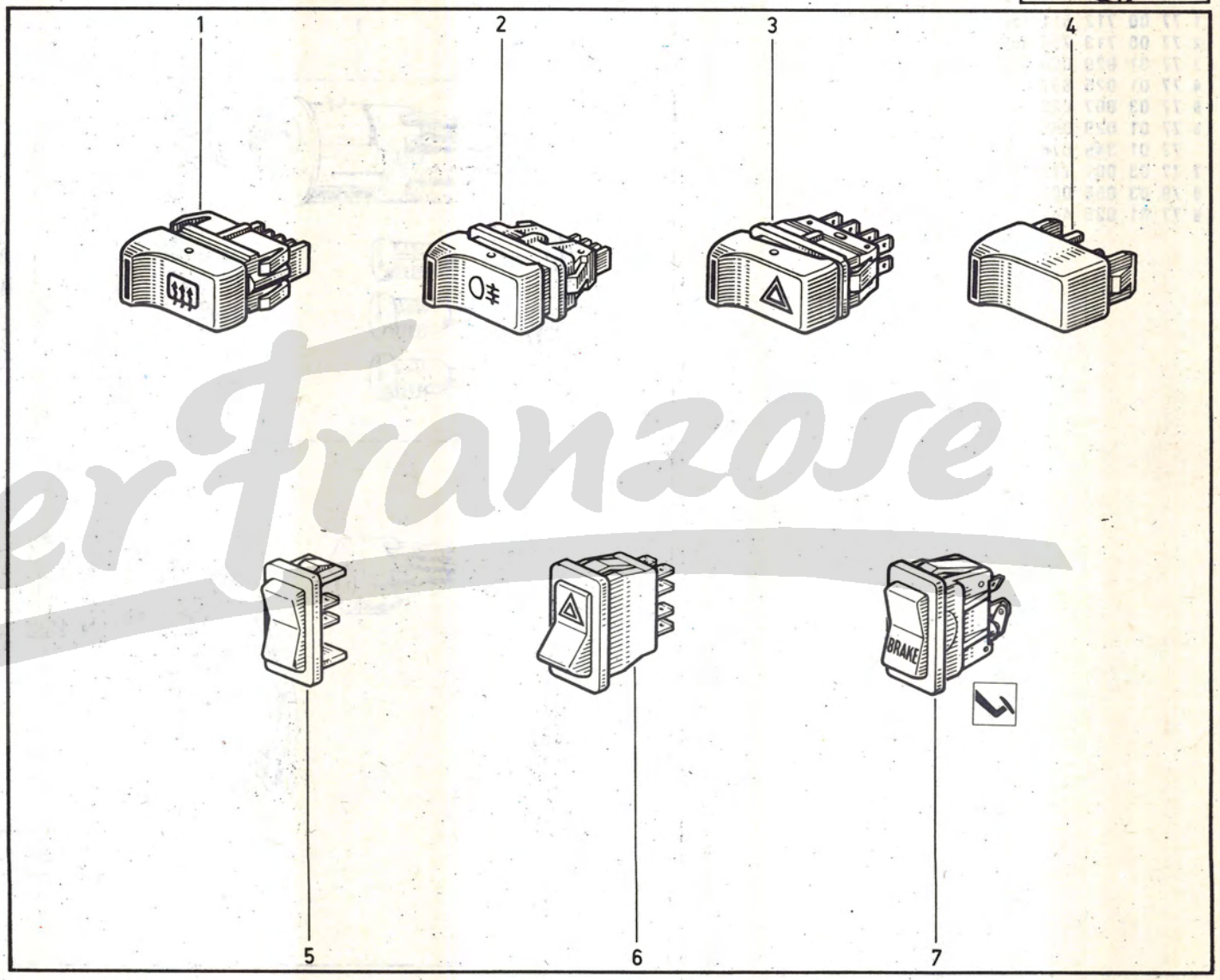

Der Franzose

1	08	22	805	400	
2	77	01	200	993	
3	77	01	200	728	†
	77	01	202	223	
4	77	01	200	298	
5	06	05	520	600	
6	08	54	756	500	
7	08	02	629	300	
8	08	53	860	500	
9	77	03	001	114	
10	77	03	061	073	
11	77	01	201	236	
12	79	03	056	005	☒
13	79	03	032	006	☒
14	77	01	023	647	

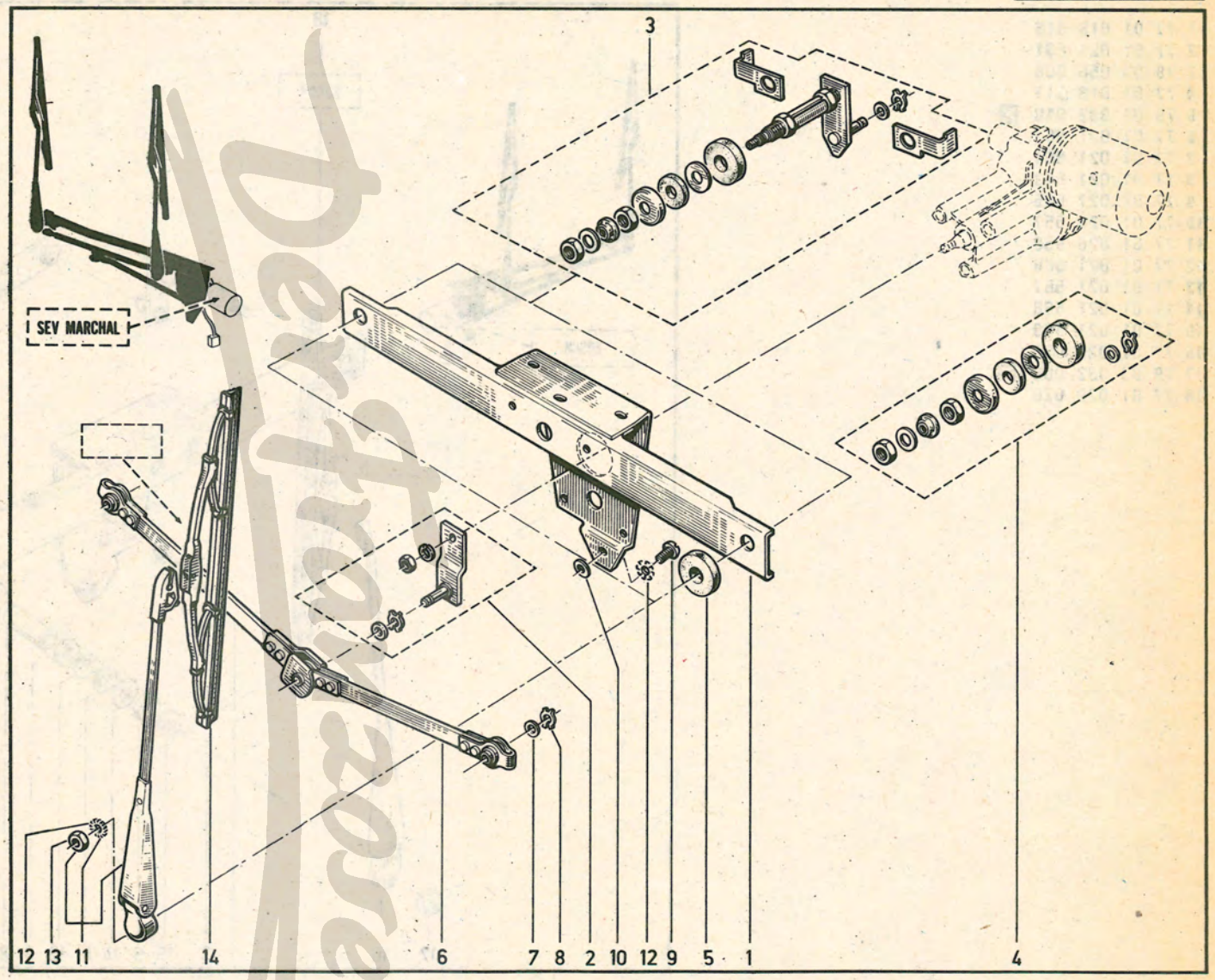

1	77	01	018	316	
2	77	01	021	561	
3	79	03	056	008	
4	77	01	018	317	
5	79	03	032	010	☒
6	77	01	021	562	
7	77	01	021	564	
8	77	01	021	563	
9	77	01	021	565	
10	77	01	026	557	
11	77	01	026	558	
12	77	01	021	566	
13	77	01	021	567	
14	77	01	021	568	
15	77	01	021	569	
16	77	01	029	025	
17	79	03	032	006	☒
18	77	01	029	026	

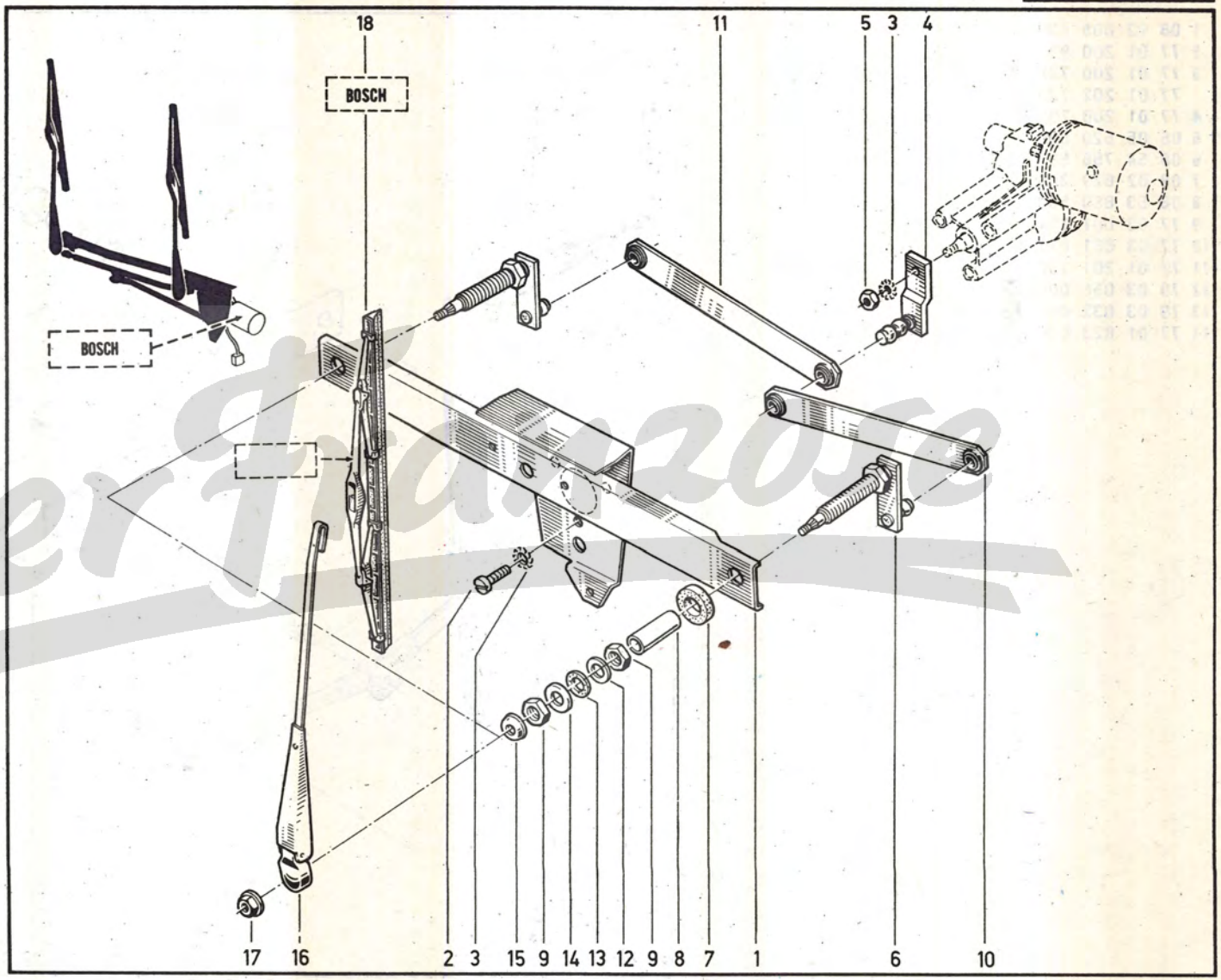

Der Franzose

1	77	01	349	539
2	77	01	200	994
3	77	01	022	275
4	77	01	022	276
5	77	01	022	277
6	77	01	022	278

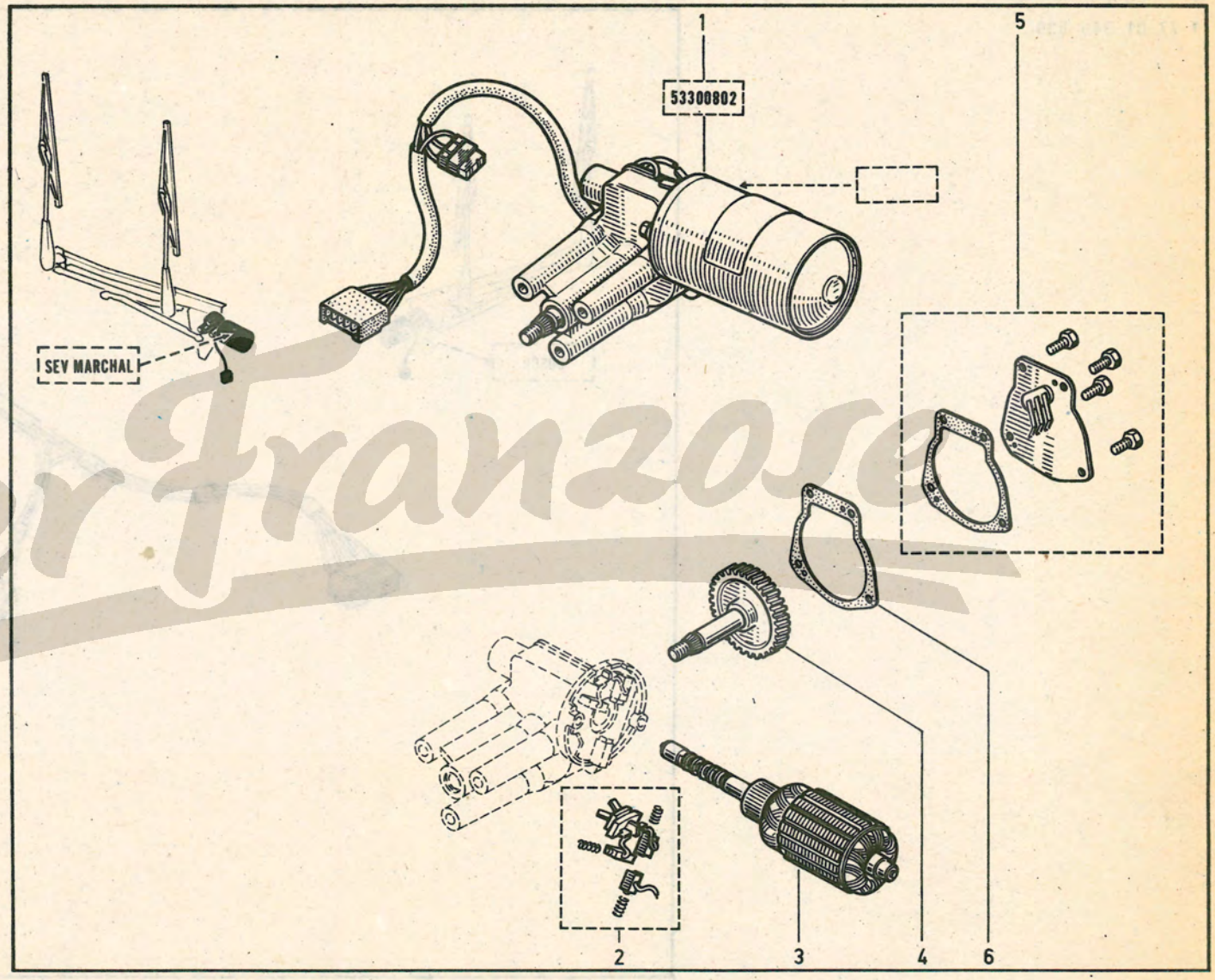

Der Franzose

1 77 01 349 539

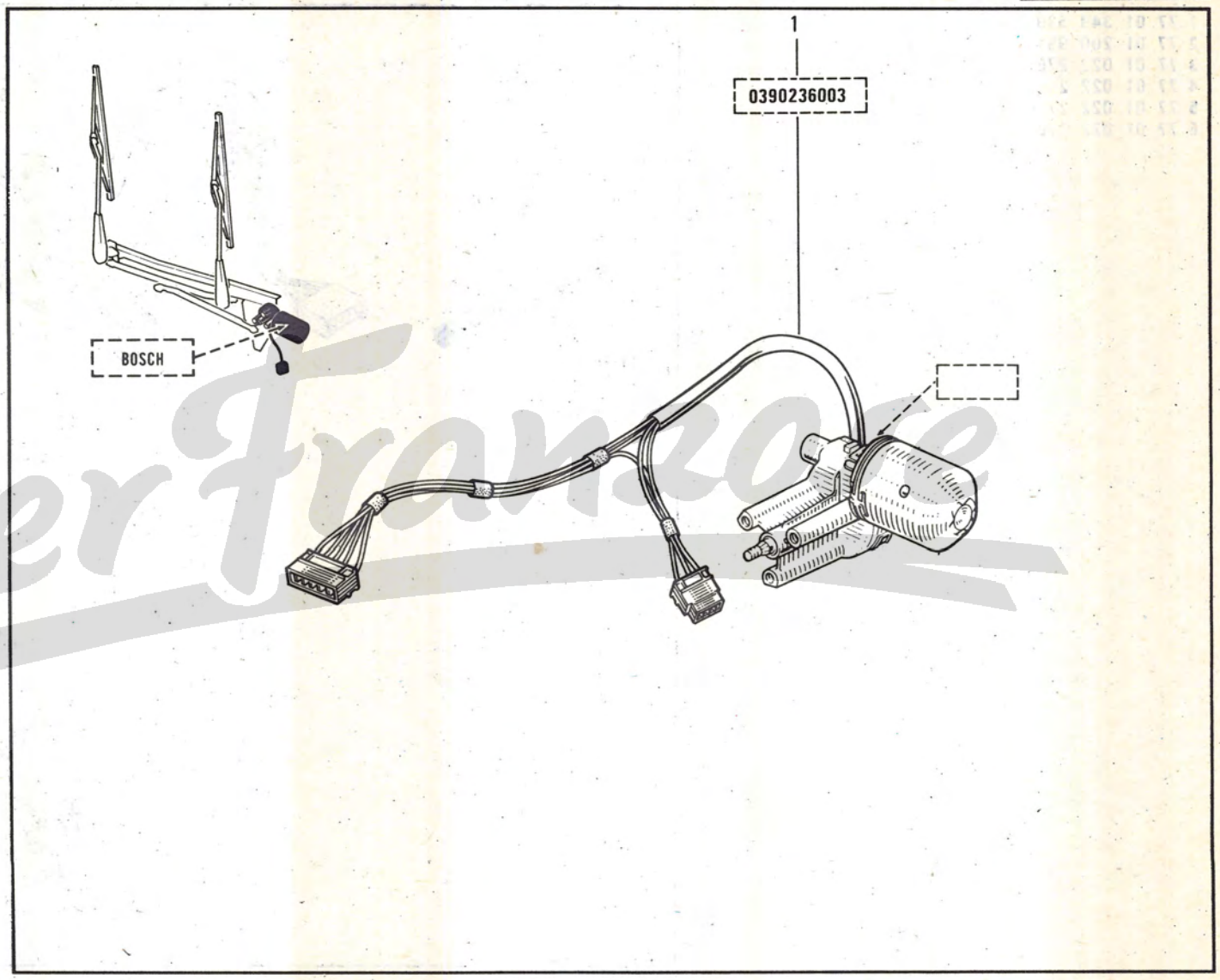

DerFrancese

R 1123 n° ... → MOD1983
R 2106 n° ... → MOD1983
R 2391 n° ... → MOD1983

1	77	01	018	608	
2	77	01	017	643	
3	77	03	044	033	
4	77	03	001	120	☒
5	79	03	053	028	☒
6	79	03	056	008	
7	80	70	060	122	
8	79	03	056	008	
9	77	01	017	642	
10	79	03	032	010	☒
11	77	01	017	315	
12	77	01	021	944	
13	77	01	017	317	
14	79	03	056	005	☒
15	77	03	034	007	
16	77	01	017	314	
17	77	01	017	660	
18	77	01	017	641	
19	77	01	021	945	
20	77	01	017	313	

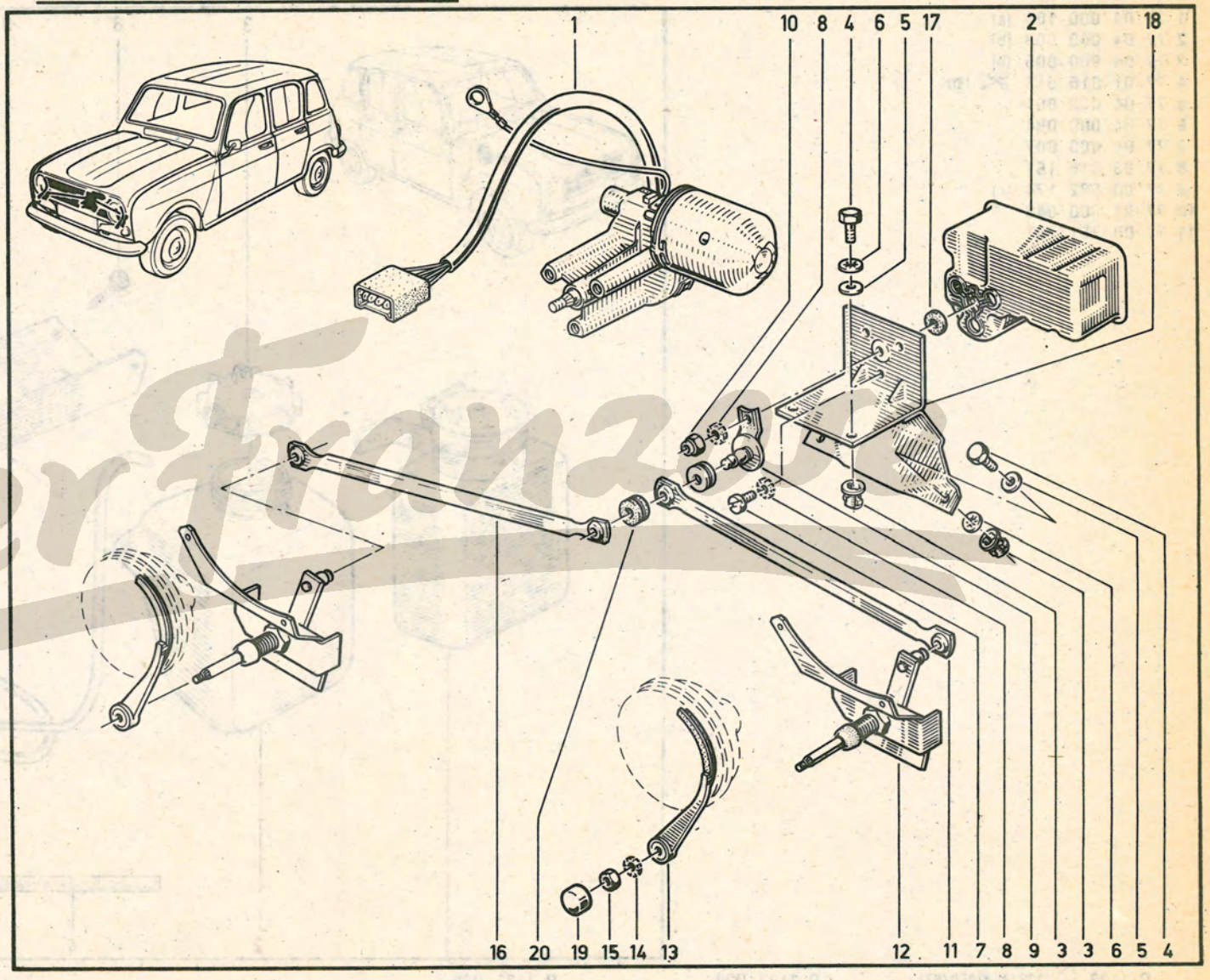

DerFranzose

86.011

P.R.1104

R 1123 | R 1128 /104/600 | R 210B | R 2106 | R 2370 | R 239B | R 2391

86.01.1

P.R. 1104

1	77 04 000 105	(a)	
2	77 04 000 003	(b)	
3	77 04 000 005	(b)	
4	77 01 016 512		✂ 1m
5	77 04 000 001		
6	77 04 000 094		
7	77 04 000 007		
8	77 03 016 161		
9	77 00 582 174	(c)	
10	77 04 000 048		
11	77 00 751 761		

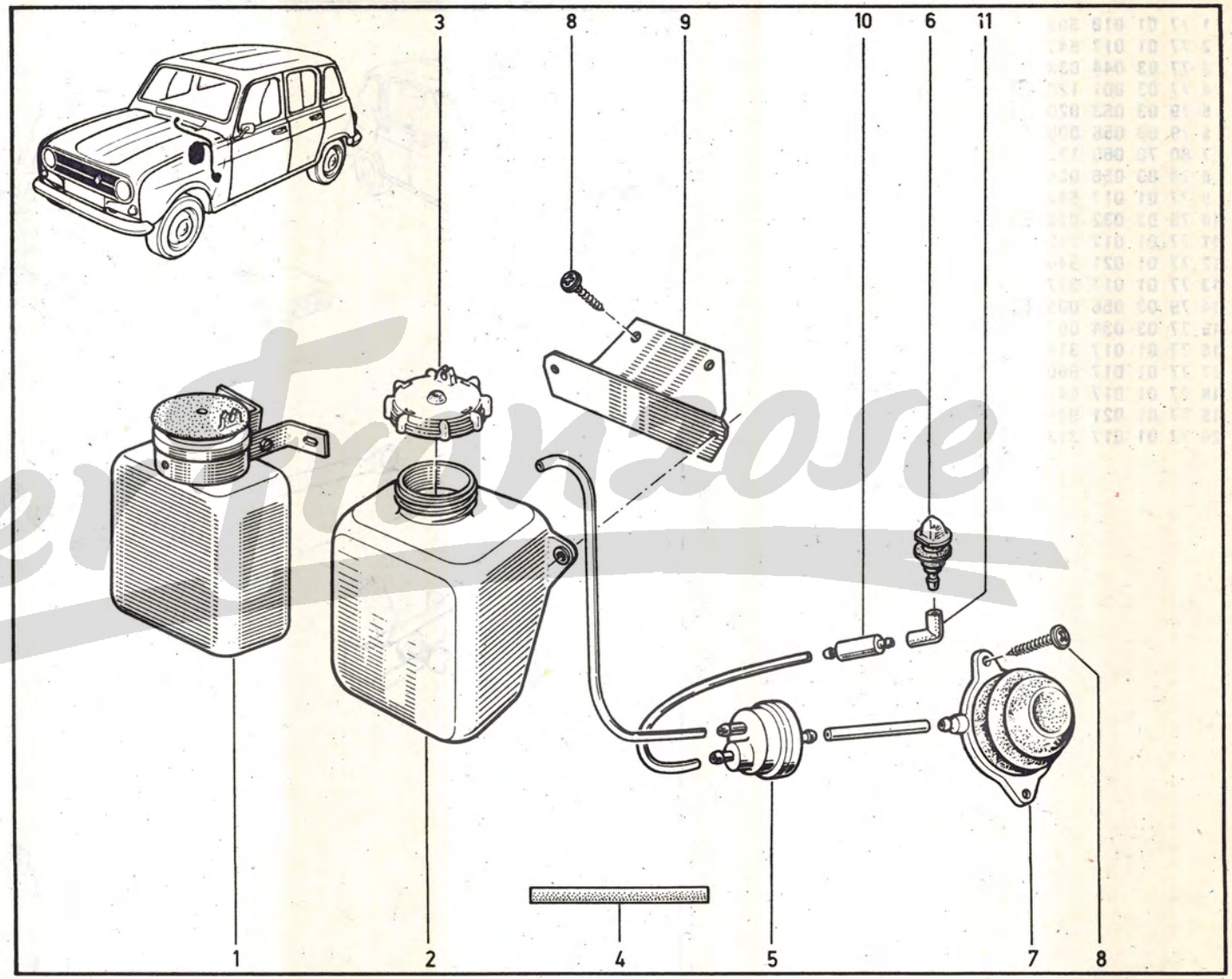

(a)
- R 1123 /120/600/870/871
- R 2106 /120/600/870/871
- R 2391

(b)
- R 1123 /120
- R 1128 /104/600
- R 210B
- R 2106 /120
- R 2370
- R 239B

(c)
- R 1123 /120
- R 2106 /120

1	77	04	000	003
2	77	04	000	096
3	77	04	000	094
4	77	04	000	005
5	77	01	016	512

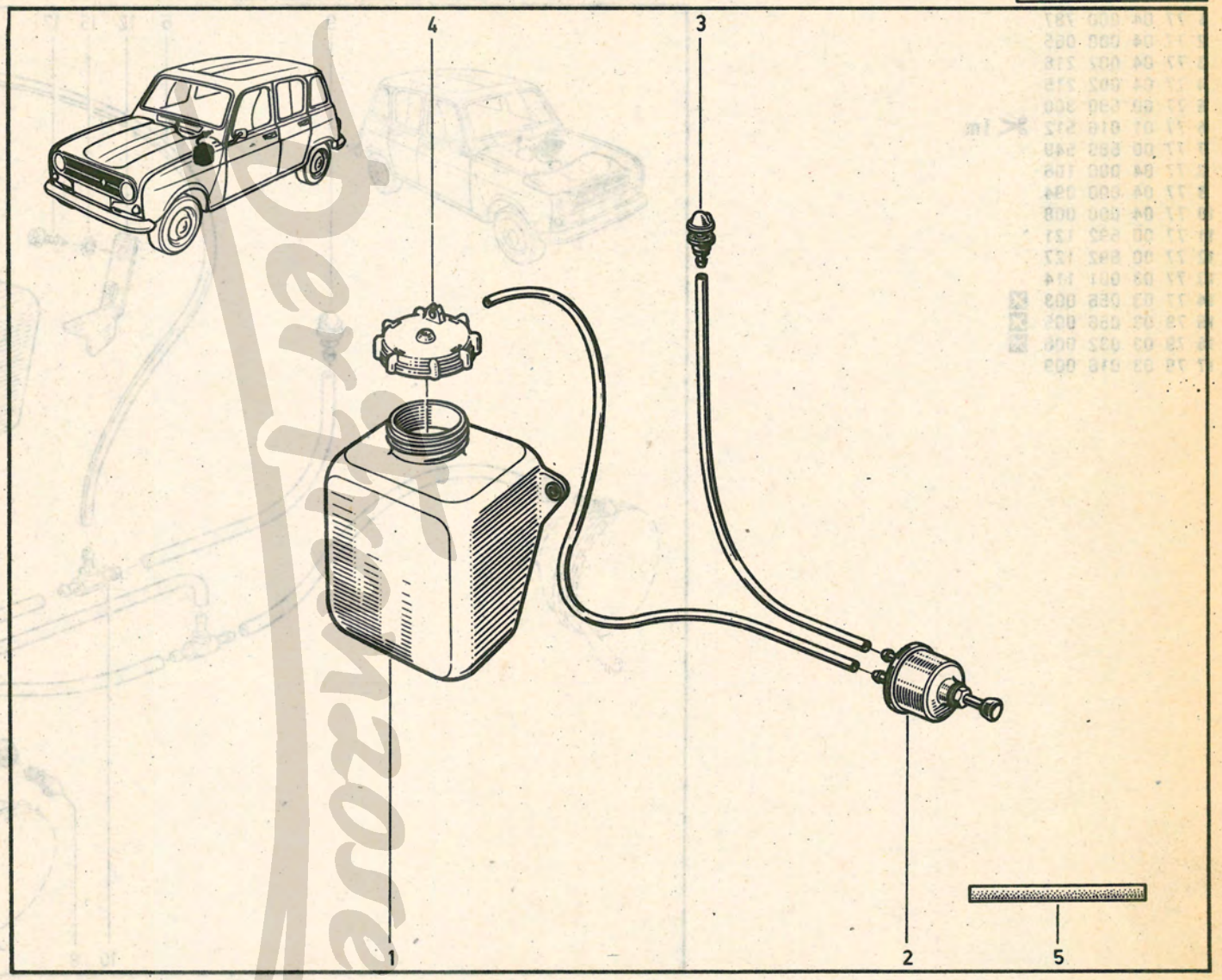

86.101

P.R.1104

1	77	04	000	787		
2	77	04	000	065		
3	77	04	002	216		
4	77	04	002	215		
5	77	00	690	300		
6	77	01	016	512	✂	1m
7	77	00	589	549		
8	77	04	000	106		
9	77	04	000	094		
10	77	04	000	008		
11	77	00	692	121		
12	77	00	692	127		
13	77	03	001	114		
14	77	03	056	003	☒	
15	79	03	056	005	☒	
16	79	03	032	006	☒	
17	79	03	016	009		

R 1123 n° ... → MOD1983
R 2106 n° ... → MOD1983
R 2391 n° ... → MOD1983

86.10.1

P.R. 1104

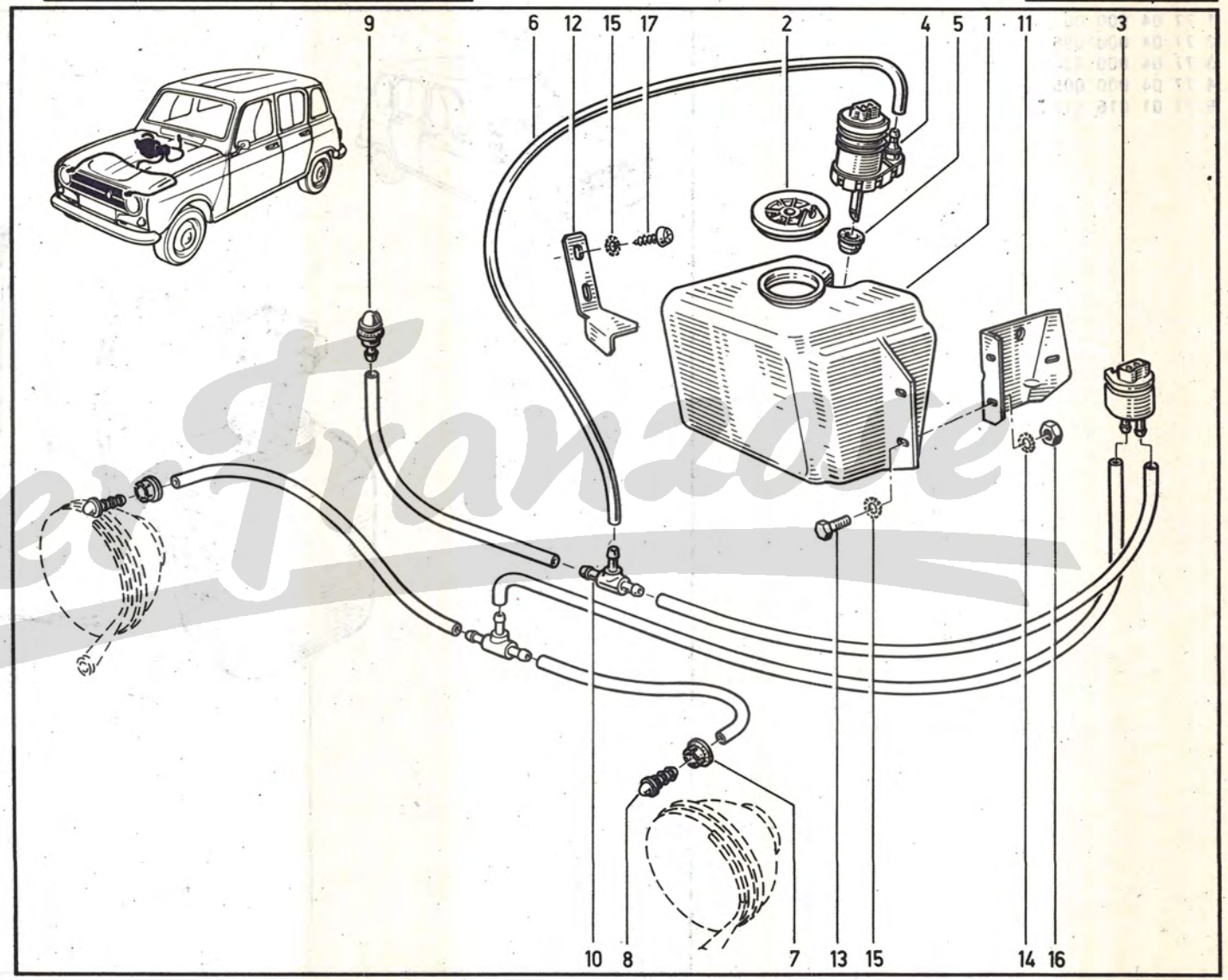

Der Franzose

1	77	04	000	003
2	77	04	000	006
3	77	00	582	174
4	77	03	016	161
5	77	04	000	048
6	77	00	751	761
7	77	04	000	094
8	77	01	016	512

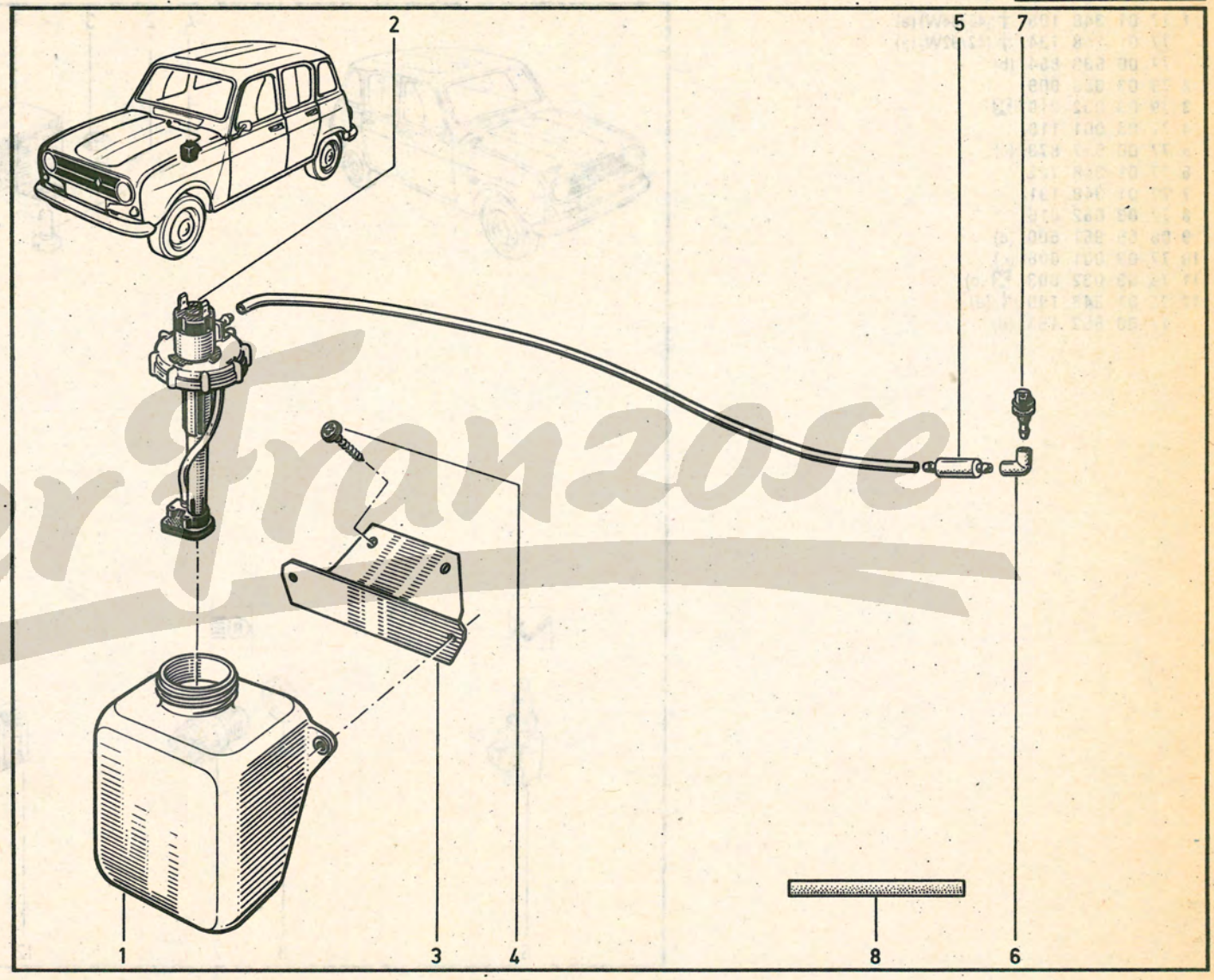

Der Franzose

86.201
P.R.1104

86.20.1
P.R. 1104

1	77	01	348	105	† (42/84W) (a)
	77	01	348	734	† (42/92W) (a)
	77	00	639	864	(b)
2	79	03	056	008	
3	79	03	032	010	☒
4	77	03	001	118	
5	77	00	637	873	(c)
6	77	01	348	722	
7	77	01	348	191	
8	77	03	062	016	
9	08	55	961	600	(c)
10	77	03	001	006	(c)
11	79	03	032	003	☒ (c)
12	77	01	348	190	† (d)
	77	00	652	153	(d)

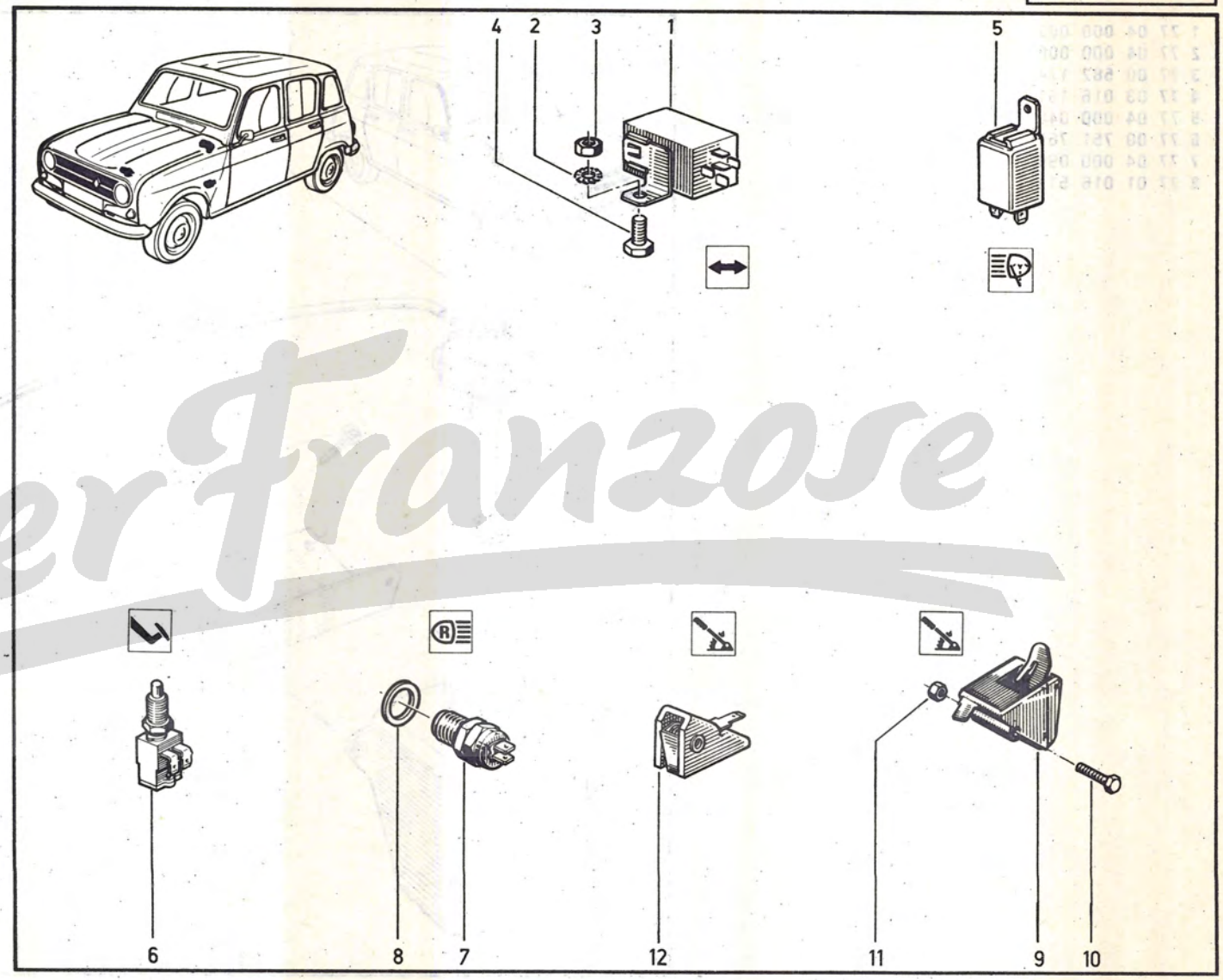

DerFranzose

	R 1123	n° ...	→	MOD1983
	R 1128	n° ...	→	MOD1983
	R 210B	n° ...	→	MOD1983
(a)	R 2106	n° ...	→	MOD1983
	R 2370	n° ...	→	MOD1983
	R 239B	n° ...	→	MOD1983
	R 2391	n° ...	→	MOD1983

	R 1123	MOD1984	→	n° ...
	R 1128	MOD1984	→	n° ...
	R 210B	MOD1984	→	n° ...
(b)	R 2106	MOD1984	→	n° ...
	R 2370	MOD1984	→	n° ...
	R 239B	MOD1984	→	n° ...
	R 2391	MOD1984	→	n° ...

	R 1123
(c)	R 2106
	R 2391

	R 1128
	R 210B
(d)	R 2370
	R 239B

Der Franzose

1	77	01	348	192	†
	77	00	677	934	
2	77	01	402	436	
3	77	03	033	009	
4	77	01	348	859	
5	77	01	348	860	
6	77	00	646	817	
7	77	03	056	003	☒
8	79	03	056	027	

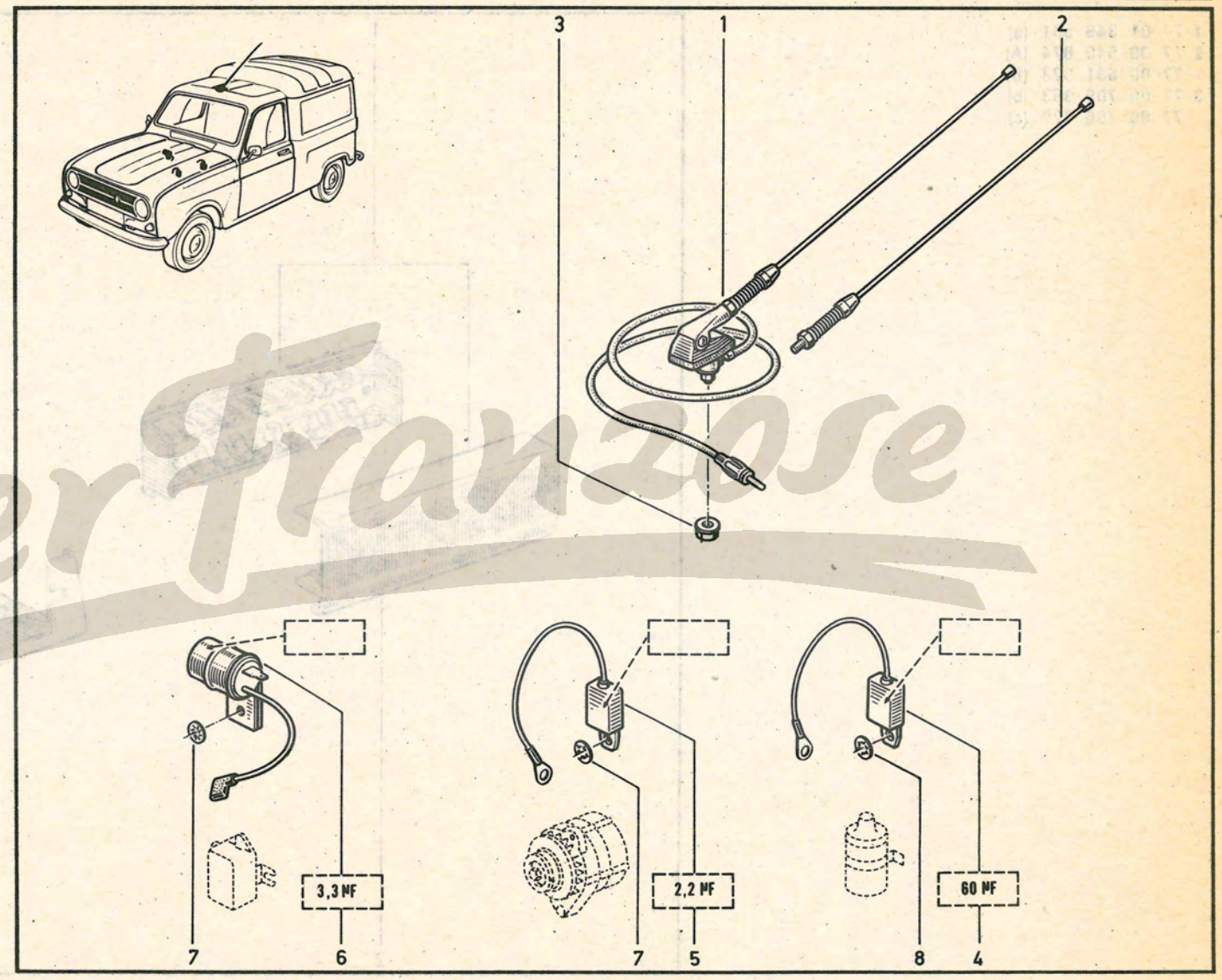

DerFranzose

1	77	01	349	531	(a)
2	77	00	540	074	(A)
	77	00	631	023	(B)
3	77	00	706	363	(b)
	77	00	706	720	(c)

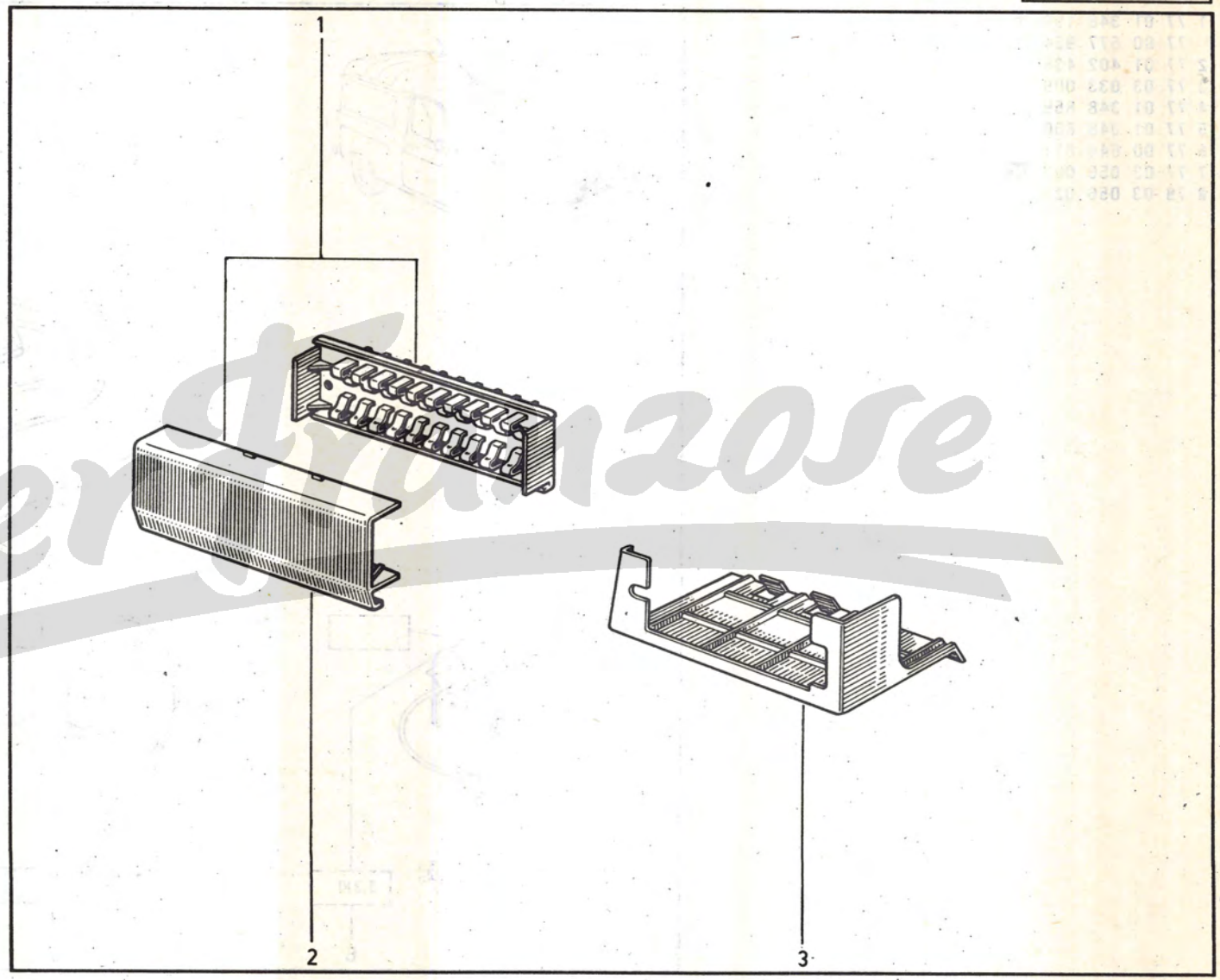

Dentrazose

(a)	R 1123
	R 1128
	R 210B
	R 2106
	R 2370
	R 239B

(b)	R 1123
	R 1128
	R 210B
	R 2106
	R 2370
	R 239B
	R 2391

(c)	R 1123
	R 1128
	R 2106
	R 2370
	R 2391

(A)	DAV

(B)	RKG

Der Franzose

1	77	00	754	349	
2	77	01	349	271	†
	77	00	696	488	
3	77	03	072	050	
4	77	00	640	736	
5	77	03	053	434	☒
6	77	03	034	066	
7	77	03	001	120	☒
8	77	03	053	032	
9	77	03	055	007	
10	79	03	032	010	☒
11	77	01	348	194	†
	77	00	759	441	
12	77	00	268	560	
13	77	03	080	028	

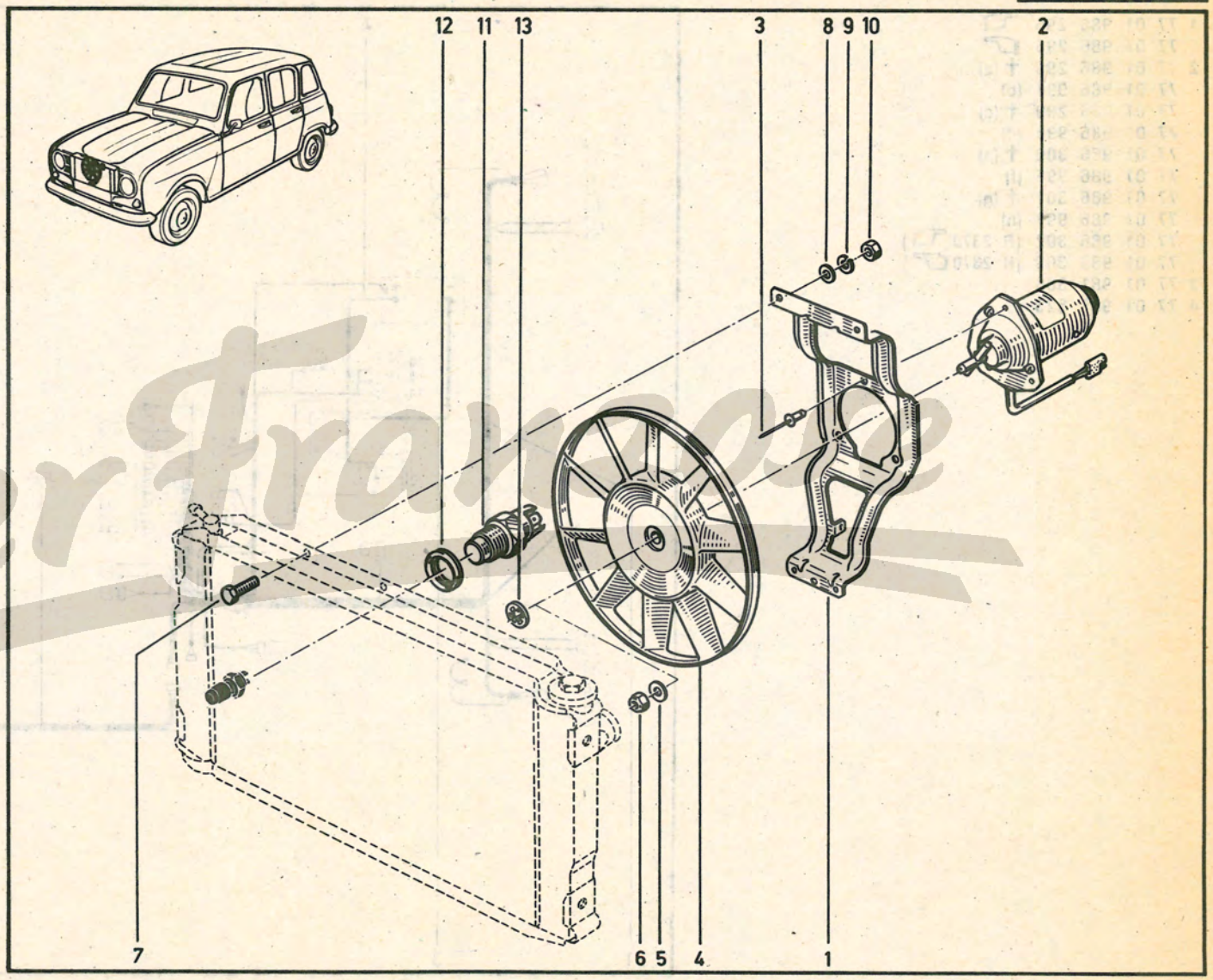

Der Franzose

88.011

P.R.1104

88.01.1

P.R. 1104

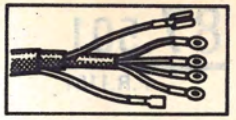

1	77	01	986	295		
	77	01	986	296		
2	77	01	986	298	†	(a)
	77	01	986	994		(b)
	77	01	986	299	†	(c)
	77	01	986	995		(d)
	77	01	986	300	†	(e)
	77	01	986	996		(f)
	77	01	986	301	†	(g)
	77	01	986	997		(h)
	77	01	986	302		(R 2370)
	77	01	986	303		(R 2370)
3	77	01	981	388		
4	77	01	985	523		

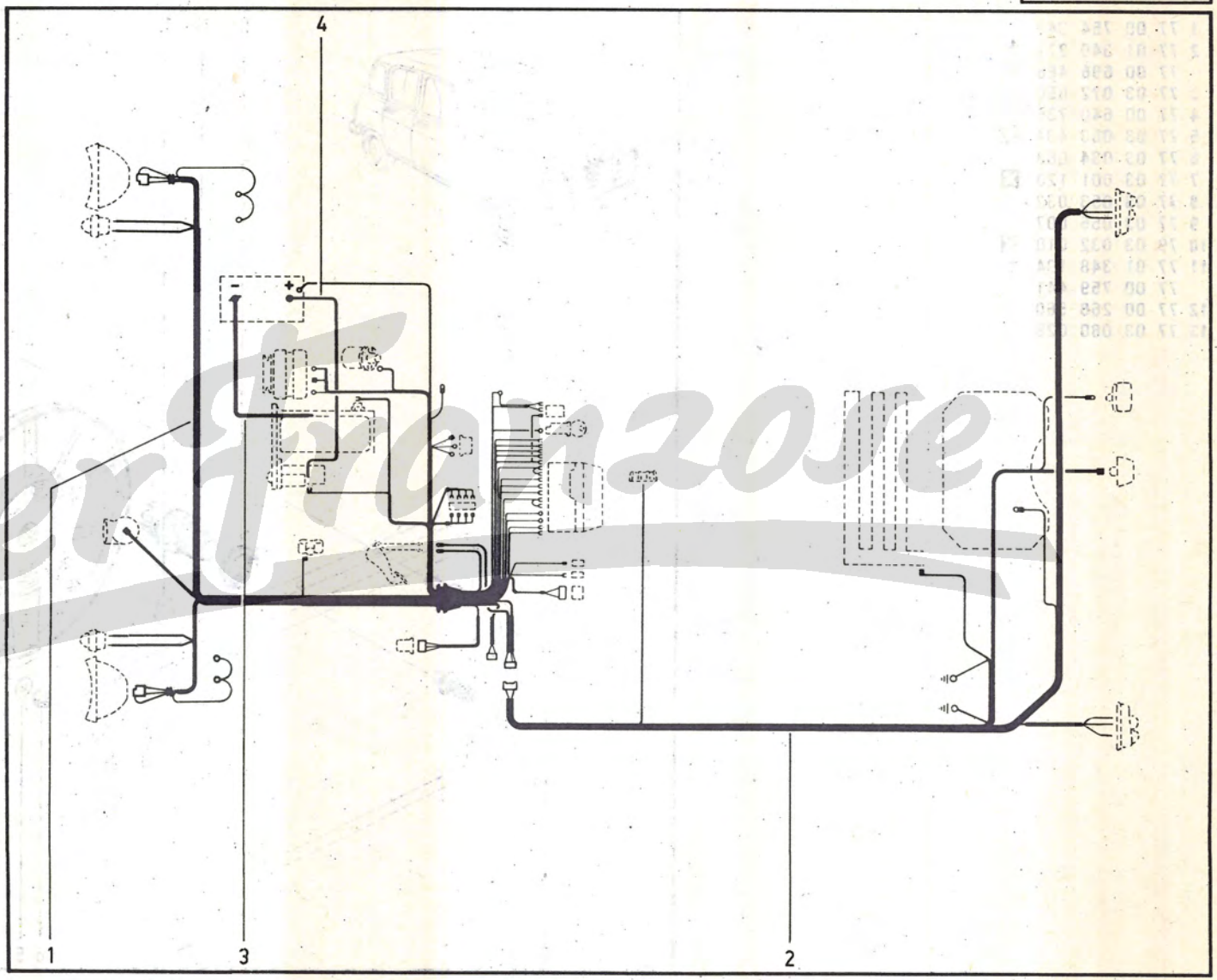

DerFranzose

(a)	R 1123	n° ... ➜ MOD1984
	R 1128	n° ... ➜ MOD1984
(b)	R 1123	MOD1985 ➜ n° ...
	R 1128	MOD1985 ➜ n° ...
(c)	R 1123	n° ... ➜ MOD1984
	R 1128	n° ... ➜ MOD1984
(d)	R 1123	MOD1985 ➜ n° ...
	R 1128	MOD1985 ➜ n° ...
(e)	R 210B	n° ... ➜ MOD1984
	R 2106	n° ... ➜ MOD1984
	R 239B	n° ... ➜ MOD1984
	R 2391	n° ... ➜ MOD1984
(f)	R 210B	MOD1985 ➜ n° ...
	R 2106	MOD1985 ➜ n° ...
	R 239B	MOD1985 ➜ n° ...
	R 2391	MOD1985 ➜ n° ...
(g)	R 2106	n° ... ➜ MOD1984
	R 2391	n° ... ➜ MOD1984
(h)	R 2106	MOD1985 ➜ n° ...
	R 2391	MOD1985 ➜ n° ...

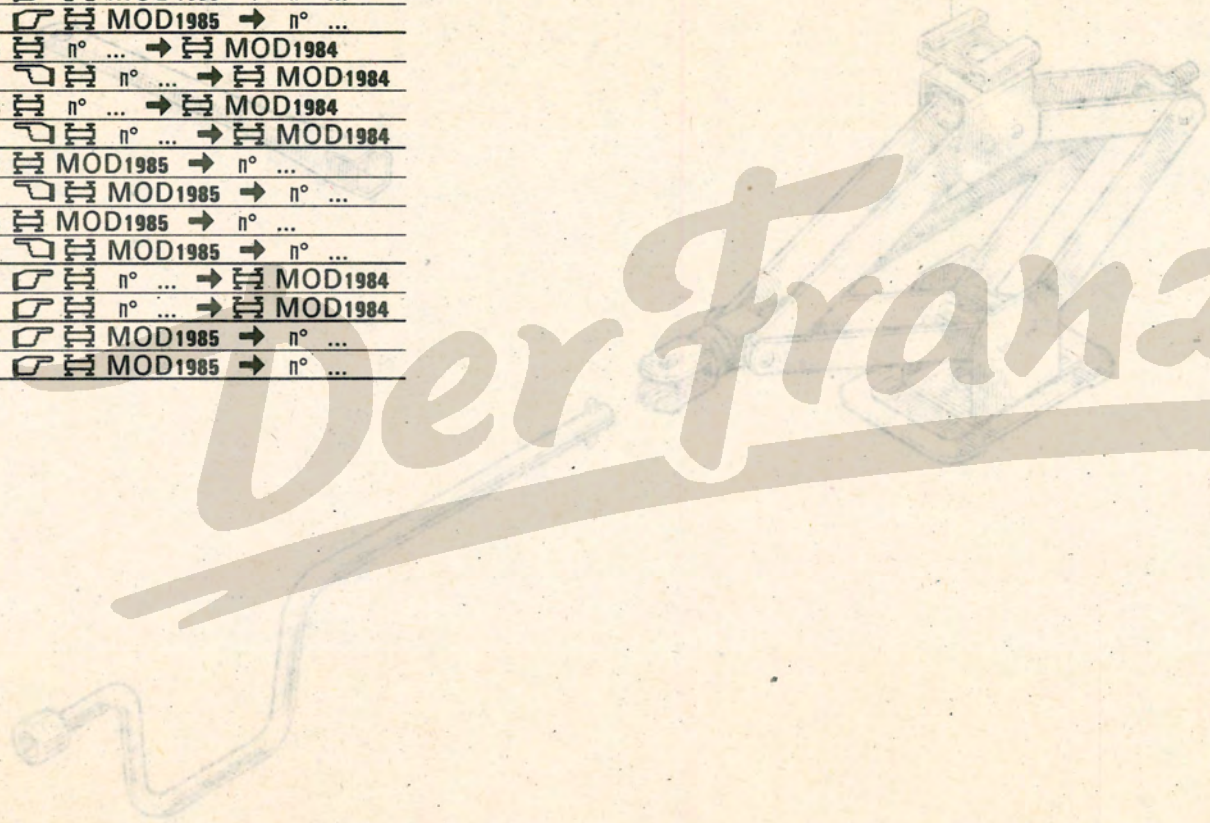

Der Franzose

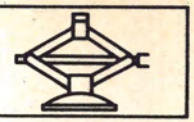

1	77	01	348	042
2	77	00	553	310
3	77	00	541	636

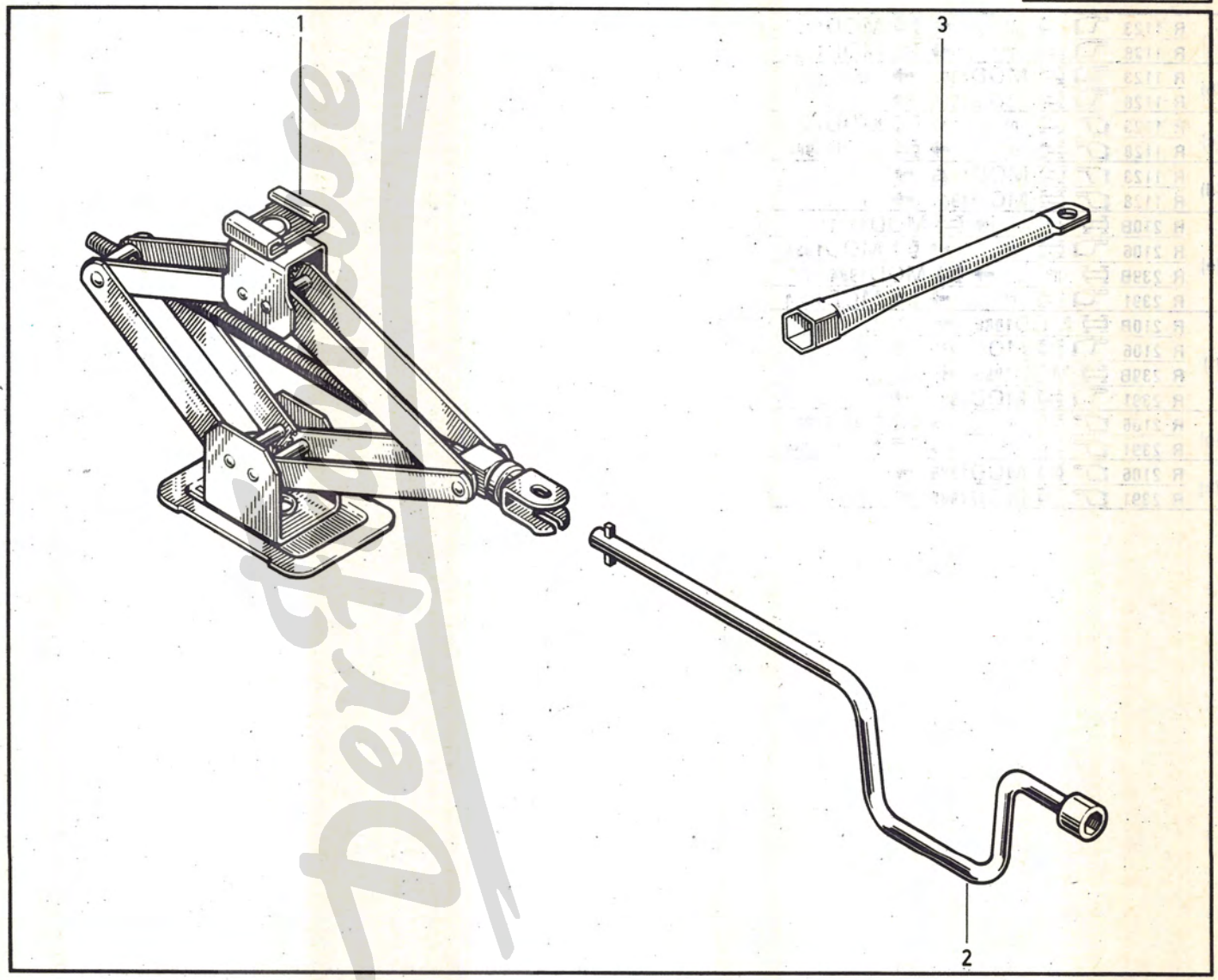

Der Klaus

1 — Numéro de pièce unitaire - Styk-nummer - Einzelteil-Nr. - Part No. of single part - Numero de la pieza - Numero di particolare unitario - Nummer van het afzonderlijke onderdeel - Stykk-delenummer Numero da peça unitaria - Detaljnummer styck
2 — Numéro de collection - Kollektion-nummer - Satz-Nr. - Part No of set - Número de la colección - Numero di collezione - Nummer van de set - Sett-delenummer Numero da colecçao - Detaljnummer sats
3 — Quantité par collection - Antal pr kollektion - Menge pro Satz - Quantity per set - Cantitad por colección - Quantitá per collezione - Aantal per set - Antall pr. sett - Quantitade por colecçao - Antal i satsen

1	2	3	1	2	3	1	2	3
06 07 121 100	77 01 493 000	10	77 03 016 029	77 01 402 023	50	77 03 055 007	77 01 402 091	100
08 51 250 200	77 01 493 004	20	77 03 016 030	77 01 402 025	20	77 03 055 011	77 01 402 093	50
08 54 610 000	77 01 493 114	10	77 03 016 031	77 01 493 036	30	77 03 055 013	77 01 402 094	20
08 55 069 000	77 01 493 039	20	77 03 016 041	77 01 402 027	20	77 03 055 031	77 01 402 092	100
08 54 649 800	77 01 493 018	50	77 03 016 047	77 01 493 037	50	77 03 056 003	77 01 402 074	50
50 03 066 010	77 01 493 005	20	77 03 016 051	77 01 401 997	100	77 03 067 087	77 01 493 115	10
77 00 519 003	77 01 493 024	10	77 03 016 055	77 01 401 998	50	77 03 067 207	77 01 493 112	10
77 00 617 449	77 01 493 122	16	77 03 016 057	77 01 401 999	50	77 03 072 051	77 01 493 125	28
77 00 647 657	77 01 493 003	10	77 03 016 059	77 01 402 000	50	77 03 072 177	77 01 493 126	22
77 00 650 696	77 01 493 123	28	77 03 016 065	77 01 402 001	50	77 03 077 006	77 01 493 069	20
77 03 001 120	77 01 405 660	30	77 03 016 067	77 01 402 002	50	79 03 032 003	77 01 493 043	30
77 03 001 122	77 01 405 661	30	77 03 016 069	77 01 402 003	20	79 03 032 006	77 01 405 672	20
77 03 001 123	77 01 405 662	20	77 03 016 070	77 01 402 004	20	79 03 032 010	77 01 405 673	50
77 03 001 125	77 01 405 663	10	77 03 016 071	77 01 402 005	20	79 03 032 012	77 01 405 674	50
77 03 001 138	77 01 493 029	20	77 03 016 080	77 01 402 013	50	79 03 032 018	77 01 405 675	50
77 03 001 160	77 01 405 666	20	77 03 016 081	77 01 402 014	50	79 03 044 011	77 01 493 007	10
77 03 001 162	77 01 405 667	20	77 03 016 083	77 01 402 024	50	79 03 053 020	77 01 402 054	100
77 03 001 236	77 01 405 664	20	77 03 016 088	77 01 401 993	100	79 03 053 025	77 01 402 057	100
77 03 001 373	77 01 405 668	20	77 03 016 101	77 01 402 007	100	79 03 053 028	77 01 402 061	100
77 03 001 552	77 01 493 033	10	77 03 016 110	77 01 402 031	20	79 03 053 038	77 01 402 067	100
77 03 004 073	77 01 493 066	10	77 03 016 158	77 01 402 030	50	79 03 053 043	77 01 402 068	100
77 03 016 005	77 01 402 006	100	77 03 016 165	77 01 402 035	50	79 03 053 045	77 01 493 054	50
77 03 016 008	77 01 402 008	100	77 03 016 202	77 01 493 020	20	79 03 053 050	77 01 402 071	20
77 03 016 010	77 01 402 009	100	77 03 016 279	77 01 493 001	30	79 03 053 067	77 01 402 070	20
77 03 016 012	77 01 402 010	50	77 03 016 309	77 01 402 028	50	79 03 053 077	77 01 402 073	20
77 03 016 013	77 01 402 011	50	77 03 032 102	77 01 493 071	10	79 03 056 003	77 01 402 080	100
77 03 016 014	77 01 402 012	50	77 03 032 103	77 01 405 676	30	79 03 056 005	77 01 402 081	100
77 03 016 017	77 01 402 015	50	77 03 034 037	77 01 493 038	10	79 03 056 008	77 01 402 082	100
77 03 016 020	77 01 402 016	50	77 03 046 077	77 01 493 017	20	79 03 056 012	77 01 402 083	100
77 03 016 022	77 01 402 017	50	77 03 046 086	77 01 493 021	20	79 03 056 014	77 01 402 084	100
77 03 016 024	77 01 402 018	50	77 03 053 074	77 01 402 065	100	79 03 056 017	77 01 402 085	50
77 03 016 025	77 01 402 019	50	77 03 053 172	77 01 402 059	100	79 03 056 029	77 01 493 072	20
77 03 016 026	77 01 402 020	20	77 03 053 350	77 01 493 056	20	79 03 067 016	77 01 493 111	10
77 03 016 028	77 01 402 022	50	77 03 053 434	77 01 402 062	100			

Defrance

1 Numéro des pièces - Delnummer - Ersatzteilnummer - Part Number - Números de las piezas - Numero del pezzo - Nummers der onderdelen - Delenummer - Número de peças - Reservdelsnummer

2 Numéro des planches - Planchenummer - Bildtafelnummer - Plate Number - Números de las láminas - Numero della tavola - Nummers der afbeeldingen - Sidenúmmer - Número das páginas - Bildnummer

3 Quantité par véhicule - Antal pr. vogn - Menge pro fahrzg - Quantity per vehicle - Cantitad por vehículo - Quantita per veicolo - Aant. per wagen - Antall pr. vogn - Quantidade por veículo - Antal per bil

02 56 201 100													06 08 284 200		
1	2	3	1	2	3	1	2	3	1	2	3	1	2	3	1	2	3
02 56 201 100	4301	01	04 28 215 100	7810	04	05 55 459 900	1060	01	06 07 084 200	3140	02	06 07 457 300	4701	01			
02 56 201 200	4301	01	04 28 215 200	7810	02	05 55 485 700	1072	01	06 07 091 702	4701	01	06 07 496 500	1930	01			
02 56 203 300	4120	01	04 28 215 300	7710	04	05 55 485 800	1072	01	06 07 094 000	1140	01	06 07 496 500	1930	02			
02 56 204 417	4801	01	04 28 239 700	7120	02	05 55 499 400	7120	04	06 07 110 900	3801	01	06 07 515 200	5645	04			
02 56 209 700	5801	01	04 28 241 100	7110	01	05 55 685 000	1070	01	06 07 116 100	5220	01	06 07 523 400	5220	02			
02 56 254 300	4301	01	04 28 241 100	7115	01	05 55 787 900	4132	02	06 07 119 300	5401	02	06 07 534 000	5645	04			
02 56 254 400	4301	01	04 28 245 200	3160	02	05 55 787 900	4136	02	06 07 119 300	5401	04	06 07 541 200	1050	01			
02 56 270 900	7101	01	04 28 256 300	5520	02	05 55 802 300	5910	01	06 07 121 100	4601	04	06 07 541 300	1050	01			
02 56 271 000	7101	01	04 28 256 400	5520	02	05 56 177 000	6601	01	06 07 121 100	6401	04	06 07 614 700	4503	01			
02 56 305 500	6901	01	04 28 256 700	5520	01	05 56 236 600	1140	01	06 07 127 400	5010	02	06 07 614 700	4503	08			
02 56 415 207	7110	01	04 28 256 800	5520	01	05 56 243 200	5201	01	06 07 127 400	5020	02	06 07 614 700	4504	04			
02 56 415 307	7110	01	04 28 259 100	5501	01	05 56 243 400	4201	01	06 07 132 800	7710	XX	06 07 614 700	4504	12			
02 56 504 900	4610	01	04 28 292 302	5401	02	05 56 249 300	2150	XX	06 07 132 800	7810	XX	06 07 614 800	4503	04			
03 53 845 500	4120	01	04 28 292 302	5401	04	05 56 253 011	1210	01	06 07 132 900	7710	XX	06 07 614 800	4504	02			
03 53 859 200	4501	01	04 28 310 200	1050	01	05 56 269 400	3720	01	06 07 153 700	1142	XX	06 07 614 800	4504	06			
03 53 863 300	4301	01	04 28 311 700	5220	01	05 56 353 207	3801	01	06 07 155 000	1072	01	06 07 625 400	5220	01			
03 53 863 400	4301	01	04 28 384 900	4130	01	05 56 359 002	5220	01	06 07 155 100	1072	01	06 07 625 500	5220	01			
03 53 873 100	6901	01	04 28 385 000	4130	01	05 56 411 400	2160	01	06 07 171 609	3720	01	06 07 642 800	1201	01			
03 53 897 907	7110	01	04 28 396 100	1980	01	05 56 419 200	3801	01	06 07 178 702	7601	02	06 07 718 800	5401	02			
03 53 898 007	7110	01	04 28 443 300	1140	01	06 02 338 700	1120	01	06 07 178 702	7602	02	06 07 718 800	5401	04			
03 53 916 300	4401	01	04 28 524 600	3101	01	06 02 982 700	1140	01	06 07 179 300	7120	04	06 07 771 000	1140	01			
03 53 916 400	4401	01	04 28 524 700	3101	01	06 03 900 300	3340	02	06 07 179 602	7120	04	06 07 805 200	5401	02			
03 53 918 200	4401	01	04 28 544 700	1950	01	06 04 928 100	6401	01	06 07 181 300	3732	01	06 07 805 200	5401	04			
03 53 928 300	5805	01	04 28 564 100	4401	01	06 05 167 600	6401	01	06 07 194 500	1050	01	06 07 826 200	3101	02			
03 53 928 400	5805	01	04 28 605 700	1050	01	06 05 483 300	1060	01	06 07 200 700	7110	03	06 07 826 300	3101	02			
03 54 086 600	5910	01	04 28 724 400	4132	02	06 05 520 600	8503	01	06 07 201 500	7120	04	06 07 856 400	5030	02			
03 54 183 100	4401	01	04 28 724 400	4136	02	06 05 747 300	6401	01	06 07 236 900	3801	01	06 07 856 400	5220	01			
03 54 239 300	4110	01	04 28 774 400	1980	01	06 05 976 000	3720	01	06 07 237 000	3801	01	06 07 901 100	6602	02			
03 54 249 800	4610	01	04 28 790 411	5501	01	06 05 976 000	3722	01	06 07 247 700	3160	02	06 07 901 200	6602	02			
03 54 250 411	5501	01	04 28 790 511	5501	01	06 06 065 600	1140	01	06 07 281 700	1142	08	06 07 901 300	6602	02			
03 54 250 511	5501	01	04 28 790 611	5510	01	06 06 090 800	3701	02	06 07 287 302	1120	02	06 07 902 100	6602	02			
03 54 250 611	5510	01	04 28 790 711	5510	01	06 06 090 800	3710	01	06 07 298 700	5220	02	06 07 945 600	3101	02			
03 54 250 711	5510	01	04 28 805 900	5703	01	06 06 156 300	7710	XX	06 07 300 900	5220	01	06 07 984 000	6401	01			
03 54 339 800	5540	01	04 28 814 400	6501	01	06 06 156 300	7810	XX	06 07 305 400	5220	02	06 08 008 900	1301	01			
04 25 044 300	8001	02	04 28 876 100	3140	02	06 06 275 300	1060	01	06 07 305 500	5220	02	06 08 055 100	3802	01			
04 28 175 000	4120	01	04 28 912 900	1140	01	06 06 436 200	3730	01	06 07 305 600	5220	02	06 08 132 700	3210	02			
04 28 180 100	1980	01	04 28 914 300	3340	01	06 06 436 200	3732	01	06 07 306 000	5220	02	06 08 166 400	1140	01			
04 28 180 200	1980	01	04 28 921 100	4130	01	06 06 436 200	3801	01	06 07 310 800	4504	02	06 08 169 000	3720	01			
04 28 198 500	6601	01	04 28 921 200	4130	01	06 06 460 600	7503	01	06 07 310 800	5201	01	06 08 169 000	3722	01			
04 28 198 600	6601	01	05 55 074 700	1070	01	06 06 460 600	7710	XX	06 07 313 607	7510	01	06 08 169 900	3802	01			
04 28 210 900	5520	01	05 55 253 700	1140	01	06 06 460 600	7810	XX	06 07 356 100	5520	04	06 08 170 600	4110	01			
04 28 211 000	5520	01	05 55 253 800	1140	01	06 06 743 300	7710	XX	06 07 356 200	5520	04	06 08 185 000	6601	01			
04 28 214 500	7710	02	05 55 417 900	6401	01	06 06 743 300	7810	XX	06 07 357 300	5220	02	06 08 185 000	6602	02			
04 28 214 600	7710	02	05 55 431 400	4101	01	06 06 807 800	2160	01	06 07 412 400	5040	04	06 08 205 800	1930	01			
04 28 214 700	7810	02	05 55 442 900	4201	01	06 06 828 300	1060	01	06 07 443 000	5401	02	06 08 205 800	1930	02			
04 28 214 800	7810	02	05 55 443 000	4201	01	06 06 993 100	1140	01	06 07 443 000	5401	04	06 08 254 300	3160	02			
04 28 214 900	7710	04	05 55 449 100	6601	01	06 07 042 200	3101	04	06 07 452 200	5401	02	06 08 256 902	7602	02			
04 28 215 000	7710	04	05 55 452 800	6401	01	06 07 082 600	3101	02	06 07 452 200	5401	04	06 08 284 200	6601	01			

PR 1104

1 Numéro des pièces - Delnummer - Ersatzteilnummer - Part Number - Números de las piezas - Numero del pezzo - Nummers der onderdelen - Delenummer - Número de peças - Reservdelsnummer

2 Numéro des planches - Planchenummer - Bildtafelnummer - Plate Number - Números de las láminas - Numero della tavola - Nummers der afbeeldingen - Sidenummer - Número das páginas - Bildnummer

3 Quantité par véhicule - Antal pr. vogn - Menge pro fahrzg - Quantity per vehicle - Cantidad por vehículo - Quantita per veicolo - Aant. per wagen - Antall pr. vogn - Quantidade por veículo - Antal per bil

1	2	3	1	2	3	1	2	3	1	2	3	1	2
06 08 284 600	4210	01	07 06 254 200	1120	01	08 22 831 100	3801	01	08 52 863 900	5220	01	08 55 636 000	1701	01
06 08 284 600	4210	02	07 06 301 300	5910	01	08 22 891 500	1980	01	08 52 877 000	5020	01	08 55 664 400	8001	01
06 08 293 300	5010	02	07 06 305 500	1122	01	08 23 886 000	3801	01	08 52 889 607	7510	02	08 55 665 500	6020	01
06 08 293 300	5020	02	07 06 307 900	1062	01	08 23 892 102	5220	01	08 52 916 900	5510	02	08 55 753 400	7501	XX
06 08 319 300	1140	01	07 06 333 900	3130	06	08 23 897 700	1072	01	08 52 949 300	5910	01	08 55 753 400	7502	XX
06 08 325 300	7401	01	07 06 347 300	3801	01	08 23 959 300	1070	01	08 53 064 700	1901	01	08 55 753 400	7503	XX
06 08 326 900	4201	01	07 10 938 800	1120	08	08 23 973 200	1980	01	08 53 561 800	8140	01	08 55 753 400	7602	XX
06 08 330 500	3820	XX	07 10 938 900	1120	08	08 23 980 000	6501	01	08 53 578 300	8140	01	08 55 779 500	2150	XX
06 08 330 700	3820	XX	07 10 941 100	1122	01	08 24 346 800	4090	02	08 53 860 500	8503	01	08 55 818 600	3720	01
06 08 330 902	3820	XX	07 50 727 800	4201	01	08 24 376 400	3801	01	08 53 897 600	1060	01	08 55 824 000	8150	XX
06 08 332 700	4801	01	07 50 727 800	6602	02	08 24 400 402	7601	01	08 54 525 700	2130	XX	08 55 836 400	1720	01
06 08 332 800	4801	01	07 60 468 400	6401	02	08 24 507 200	4801	02	08 54 530 700	8150	XX	08 55 898 600	8150	XX
06 08 335 900	3820	01	07 60 488 100	5805	01	08 24 519 600	3140	02	08 54 723 100	6020	01	08 55 947 200	8001	01
06 08 336 000	3820	01	07 60 488 100	5805	02	08 24 519 600	3142	02	08 54 726 100	6020	01	08 55 958 900	3820	XX
06 08 345 600	2150	XX	07 60 701 900	4503	01	08 24 527 511	3160	02	08 54 733 600	8110	01	08 55 961 600	8620	01
06 08 352 300	5820	01	07 72 594 800	1070	01	08 30 024 400	4801	01	08 54 742 300	8301	01	08 57 500 100	1060	01
06 08 361 300	3701	02	07 72 594 800	1072	01	08 30 026 900	4503	01	08 54 742 300	8303	01	08 57 509 500	1701	01
06 08 361 300	3710	02	08 02 629 300	8503	01	08 30 026 900	4503	02	08 54 754 000	5010	01	08 57 535 100	1050	01
06 08 364 500	2160	01	08 11 489 402	4130	02	08 30 027 000	4504	02	08 54 756 500	8503	01	08 57 538 200	1142	01
06 08 391 800	5501	02	08 20 435 900	4401	01	08 30 035 000	1050	01	08 54 761 700	5010	01	08 57 606 300	5820	01
06 08 407 000	1072	01	08 20 436 000	4401	01	08 30 037 200	7810	XX	08 54 833 900	4701	01	08 57 661 600	7801	01
06 08 407 202	8301	02	08 20 437 700	4120	01	08 32 083 100	5703	01	08 54 859 500	5805	02	08 57 678 400	5703	04
06 08 407 202	8303	02	08 20 444 100	4601	01	08 32 094 700	1050	01	08 54 865 800	8150	XX	08 57 688 300	5820	01
06 08 417 002	1040	01	08 20 444 200	4601	01	08 32 101 900	3730	01	08 54 866 400	8110	01	08 57 728 900	1920	01
06 08 420 300	2130	XX	08 20 468 100	4601	01	08 32 110 411	1980	01	08 54 866 500	8110	01	08 57 730 100	1920	01
06 08 428 200	1140	01	08 20 468 200	4601	01	08 32 139 900	3101	01	08 54 866 800	8110	01	08 70 000 100	8010	01
06 08 428 600	1140	01	08 20 470 400	4504	01	08 32 140 000	3101	01	08 54 866 900	8110	01	08 70 282 400	8010	01
06 08 436 600	4801	01	08 20 475 100	4503	01	08 32 145 000	1060	01	08 54 889 300	5401	02	08 70 317 200	8010	01
06 08 438 102	4701	01	08 20 565 100	4601	01	08 33 074 800	3101	02	08 54 889 300	5401	04	08 70 332 200	8303	04
06 08 438 500	4701	01	08 20 565 200	4601	01	08 33 131 200	6501	01	08 54 895 300	1140	01	08 70 333 800	8110	02
06 08 443 011	5501	02	08 20 664 400	4110	01	08 33 182 611	1980	01	08 54 895 300	1142	08	08 70 334 000	8110	01
06 08 445 400	3210	02	08 20 672 100	4401	01	08 33 182 700	1980	01	08 54 961 800	8150	01	08 70 381 700	8010	01
06 08 517 202	3802	01	08 20 672 200	4401	01	08 51 666 000	3801	01	08 55 069 000	4601	10	08 70 415 700	3230	01
06 08 526 300	1140	01	08 21 470 800	4132	01	08 51 798 700	1720	01	08 55 069 000	4601	12	08 70 461 700	8301	01
06 60 484 400	6501	01	08 21 530 200	4503	01	08 52 772 900	5401	04	08 55 084 500	5040	01	08 70 461 700	8303	01
07 03 621 300	3701	02	08 21 539 900	6501	01	08 52 772 900	5401	08	08 55 084 600	5040	01	08 70 461 800	8301	01
07 03 621 300	3710	02	08 21 557 400	4503	01	08 52 801 500	4802	02	08 55 084 700	5040	01	08 70 462 200	8301	01
07 03 621 300	3720	01	08 21 634 700	4401	01	08 52 817 300	5010	01	08 55 084 800	5040	01	08 70 494 600	7602	01
07 05 304 104	5501	10	08 21 634 800	4401	01	08 52 817 300	5020	01	08 55 103 300	5010	01	08 70 494 700	7602	01
07 05 304 104	5510	02	08 21 635 000	6602	01	08 52 817 400	5010	01	08 55 103 300	5020	01	08 70 494 800	7602	02
07 05 545 200	1140	01	08 21 635 100	6602	01	08 52 817 400	5020	01	08 55 109 400	5040	02	08 70 502 600	5220	01
07 05 755 800	1140	01	08 21 721 900	1050	01	08 52 822 000	5020	01	08 55 109 500	5040	02	08 70 503 900	6020	01
07 05 953 200	1060	01	08 21 726 900	5703	01	08 52 825 300	5020	01	08 55 256 300	8010	01	08 70 507 000	5703	02
07 06 153 000	1040	01	08 21 790 000	4801	01	08 52 827 600	5020	01	08 55 491 700	3430	01	08 70 507 100	5703	01
07 06 153 100	1040	01	08 21 793 000	4130	01	08 52 827 700	5020	01	08 55 493 500	1122	01	09 80 656 900	1010	01
07 06 198 300	1040	01	08 22 805 400	8503	01	08 52 827 800	5010	01	08 55 502 400	8150	XX	09 83 223 400	1930	01
07 06 214 200	1120	01	08 22 808 700	3801	01	08 52 827 900	5010	01	08 55 522 700	3401	02	09 90 770 800	4401	01
07 06 253 100	5510	02	08 22 808 900	3801	01	08 52 837 400	7801	01	08 55 545 600	8150	XX	09 90 771 000	4401	01

1 Numéro des pièces - Delnummer - Ersatzteilnummer - Part Number - Números de las piezas - Numero del pezzo - Nummers der onderdelen - Delenummer - Número de peças - Reservdelsnummer

2 Numéro des planches - Planchenummer - Bildtafelnummer - Plate Number - Números de las láminas - Numero della tavola - Nummers der afbeeldingen - Sidenummer - Número das páginas - Bildnummer

3 Quantité par véhicule - Antal pr. vogn - Menge pro fahrzg - Quantity per vehicle - Cantidad por vehículo - Quantita per veicolo - Aant. per wagen - Antall pr. vogn - Quantidade por veículo - Antal per bil

09 90 771 200 - 3- 77 00 521 638

1	2	3	1	2	3	1	2	3	1	2	3	1	2	3	1	2	3
09 90 771 200	4401	01	60 00 043 006	4412	01	77 00 268 560	1103	01	77 00 512 368	1142	08	77 00 519 754	5220	01
09 90 771 400	4401	01	60 00 043 007	4412	01	77 00 268 560	1350	01	77 00 512 377	5703	04	77 00 519 756	5010	01
09 90 989 000	5220	01	60 00 043 008	4412	01	77 00 268 560	8750	01	77 00 512 378	5703	04	77 00 519 756	5020	01
09 92 409 800	5220	01	60 00 043 009	4412	01	77 00 268 922	1350	01	77 00 512 543	7501	02	77 00 519 994	7910	XX
09 92 409 900	5220	01	60 00 043 010	4412	01	77 00 500 113	3101	02	77 00 512 543	7502	02	77 00 520 055	2160	01
09 96 030 200	4401	01	60 00 043 011	4136	01	77 00 500 287	3160	02	77 00 512 543	7503	01	77 00 520 079	3710	01
09 96 030 300	4401	01	60 00 043 012	4136	01	77 00 500 362	1602	01	77 00 512 850	1045	01	77 00 520 080	3710	01
09 96 030 400	4401	01	60 00 043 013	4312	01	77 00 500 376	1340	01	77 00 513 207	4401	01	77 00 520 120	8420	01
09 96 030 500	4401	01	60 00 043 014	4312	01	77 00 500 745	3610	01	77 00 513 207	4410	01	77 00 520 160	3722	01
09 96 059 302	1001	01	60 00 043 015	4312	01	77 00 501 449	1982	01	77 00 513 208	4401	01	77 00 520 332	1062	01
09 96 063 700	5401	02	60 00 043 016	4312	01	77 00 501 698	8150	XX	77 00 513 208	4410	01	77 00 520 342	1601	01
09 96 063 700	5401	04	60 00 043 017	4312	01	77 00 501 752	2001	01	77 00 513 442	1701	01	77 00 520 420	1062	01
09 98 661 100	7710	04	60 00 043 018	4312	01	77 00 502 210	2001	01	77 00 514 066	5010	01	77 00 520 424	1062	01
09 98 661 200	7710	02	60 00 043 019	7120	01	77 00 502 402	1062	01	77 00 514 066	5020	01	77 00 520 517	2160	XX
09 98 661 300	7810	02	60 00 043 020	7120	01	77 00 502 515	3142	02	77 00 514 067	5010	01	77 00 520 531	3820	XX
09 98 661 400	7810	04	60 00 043 021	7120	01	77 00 502 621	1140	01	77 00 514 067	5020	01	77 00 520 669	2140	XX
09 98 711 400	7810	01	60 00 043 022	7120	01	77 00 503 027	3140	01	77 00 514 080	3770	01	77 00 520 671	2140	XX
09 98 711 500	7810	01	60 00 043 023	4802	01	77 00 503 027	3140	02	77 00 514 081	1120	02	77 00 520 698	2130	XX
10 89 010 102	3732	01	60 00 043 024	4802	01	77 00 504 421	3210	01	77 00 514 311	6401	01	77 00 520 703	2140	XX
10 89 020 152	5220	02	60 00 043 025	4802	02	77 00 504 422	3210	01	77 00 514 841	3770	01	77 00 520 704	2160	01
10 89 020 202	3801	01	60 00 043 026	4802	02	77 00 504 870	7510	02	77 00 514 971	5030	02	77 00 520 706	2150	XX
10 89 020 202	3810	01	60 00 043 027	4802	02	77 00 504 870	7510	04	77 00 514 971	5220	01	77 00 520 707	2150	XX
10 89 030 352	3340	02	60 00 043 027	7120	02	77 00 505 178	3140	01	77 00 515 287	3701	01	77 00 520 708	2160	XX
38 01 815 000	1940	01	60 00 043 028	4802	01	77 00 505 179	3140	01	77 00 515 287	3710	01	77 00 520 710	2140	XX
38 01 815 000	3780	01	60 00 043 029	4802	01	77 00 505 277	4130	01	77 00 515 543	3401	02	77 00 520 711	2120	XX
38 01 815 000	3782	XX	60 00 043 030	4802	02	77 00 505 278	4130	01	77 00 515 611	1950	01	77 00 520 712	2120	XX
38 01 835 000	1940	01	60 00 043 031	4802	01	77 00 505 279	4110	01	77 00 516 031	7110	08	77 00 520 715	2140	XX
50 00 063 209	7501	XX	60 00 043 032	4802	03	77 00 505 280	4110	01	77 00 516 504	2160	01	77 00 520 716	2150	XX
50 00 063 209	7502	04	60 00 043 033	7120	02	77 00 506 115	3770	01	77 00 516 994	3701	01	77 00 520 719	2140	XX
50 03 032 165	3610	02	60 00 043 034	7120	02	77 00 506 146	3770	01	77 00 518 389	3610	01	77 00 520 720	2140	XX
50 03 032 165	3630	01	60 00 043 035	7120	02	77 00 506 317	4401	01	77 00 518 392	3101	02	77 00 520 845	2140	XX
50 03 066 010	4801	01	60 00 043 036	7120	06	77 00 506 317	4410	01	77 00 518 530	7510	XX	77 00 521 180	8310	01
50 03 066 010	5220	04	60 00 043 037	5510	01	77 00 506 823	3701	01	77 00 518 530	7510	01	77 00 521 453	1142	XX
50 03 066 010	7602	02	60 00 043 038	5510	01	77 00 507 160	1072	01	77 00 518 567	2150	XX	77 00 521 516	3142	01
60 00 011 318	3770	01	60 00 043 039	5401	02	77 00 507 647	2150	XX	77 00 518 568	2150	XX	77 00 521 517	3142	01
60 00 011 326	7115	03	60 00 043 041	4001	01	77 00 507 728	4110	01	77 00 518 856	3101	02	77 00 521 539	5010	XX
60 00 011 329	1920	01	60 00 043 042	5510	01	77 00 508 105	1901	01	77 00 519 157	6901	01	77 00 521 539	5020	XX
60 00 011 330	1940	01	60 00 043 043	4802	01	77 00 509 084	3610	01	77 00 519 239	1340	01	77 00 521 539	5220	XX
60 00 011 332	1350	01	60 00 043 044	7120	02	77 00 509 347	3101	02	77 00 519 693	5220	01	77 00 521 540	5010	XX
60 00 011 335	1340	01	60 00 043 045	7120	XX	77 00 509 393	1060	01	77 00 519 696	5220	01	77 00 521 540	5020	XX
60 00 011 335	1350	01	60 00 043 046	7120	10	77 00 509 768	1142	08	77 00 519 722	5020	01	77 00 521 541	5010	XX
60 00 011 335	1940	01	60 00 043 059	5620	01	77 00 509 770	1142	08	77 00 519 723	5020	01	77 00 521 541	5020	XX
60 00 011 400	1930	02	60 00 043 060	5620	01	77 00 509 890	1120	04	77 00 519 750	5010	01	77 00 521 541	5220	XX
60 00 043 001	4136	01	60 00 043 061	5980	01	77 00 509 891	1120	07	77 00 519 750	5020	01	77 00 521 542	5010	XX
60 00 043 002	4136	01	60 00 043 062	5980	01	77 00 510 645	1060	01	77 00 519 752	5010	01	77 00 521 542	5020	XX
60 00 043 003	4412	01	60 00 043 063	5980	01	77 00 510 747	3801	01	77 00 519 752	5020	01	77 00 521 616	2140	XX
60 00 043 004	4412	01	60 01 001 668	1055	01	77 00 511 045	3401	02	77 00 519 754	5010	01	77 00 521 631	2120	01
60 00 043 005	4412	01	60 01 003 791	3770	01	77 00 511 650	3801	01	77 00 519 754	5020	01	77 00 521 638	2140	XX

PR 1104

1	2	3	1	2	3	1	2	3	1	2	3	1	2	3
77 00 521 693	2140	XX	77 00 527 555	1982	01	77 00 542 798	2120	XX	77 00 553 349	7501	02	77 00 563 822	1340	01
77 00 521 766	5010	01	77 00 527 674	1982	01	77 00 543 753	7120	04	77 00 553 349	7502	02	77 00 563 822	1940	01
77 00 521 766	5220	01	77 00 528 091	7910	XX	77 00 544 351	6601	01	77 00 553 349	7503	01	77 00 563 868	1301	01
77 00 521 767	5010	01	77 00 528 438	2160	01	77 00 546 313	1980	01	77 00 553 510	2150	01	77 00 564 310	1103	01
77 00 521 772	1103	01	77 00 528 650	3802	01	77 00 546 313	1982	01	77 00 553 511	2150	01	77 00 564 355	3810	01
77 00 521 877	1602	01	77 00 528 678	3140	02	77 00 546 442	7501	XX	77 00 553 787	7901	04	77 00 564 435	7701	01
77 00 522 322	1980	01	77 00 528 678	3142	02	77 00 546 442	7502	12	77 00 554 395	5520	02	77 00 564 504	1122	01
77 00 522 333	1045	01	77 00 529 246	1330	01	77 00 546 442	7503	01	77 00 554 546	3101	02	77 00 564 753	7120	01
77 00 522 357	1602	01	77 00 529 423	3160	02	77 00 546 472	6401	01	77 00 554 604	7115	04	77 00 564 787	1301	01
77 00 522 372	1201	XX	77 00 529 577	5220	01	77 00 546 952	7120	01	77 00 554 727	3410	01	77 00 564 788	1301	01
77 00 522 820	2160	01	77 00 529 578	3810	01	77 00 547 532	4401	01	77 00 554 990	3160	02	77 00 564 792	1055	01
77 00 522 961	3142	04	77 00 529 980	1720	01	77 00 547 533	4401	01	77 00 555 563	3630	XX	77 00 564 793	1055	01
77 00 522 962	3142	02	77 00 530 162	1950	01	77 00 547 565	7115	03	77 00 555 564	3630	XX	77 00 564 845	7510	01
77 00 523 005	2120	01	77 00 530 247	2160	01	77 00 548 233	5910	01	77 00 555 565	3630	XX	77 00 565 121	7510	02
77 00 523 049	3801	01	77 00 530 426	7110	01	77 00 548 277	5910	01	77 00 555 566	3630	XX	77 00 565 234	3782	01
77 00 523 095	1952	01	77 00 530 426	7115	01	77 00 548 386	3782	01	77 00 555 567	3630	XX	77 00 565 371	7510	01
77 00 523 432	4110	01	77 00 530 742	2140	XX	77 00 548 424	4120	01	77 00 555 568	3630	XX	77 00 565 372	7510	01
77 00 523 482	2140	XX	77 00 532 414	3820	XX	77 00 548 521	4120	02	77 00 555 569	3630	XX	77 00 565 493	4210	01
77 00 523 486	8001	01	77 00 532 645	3201	02	77 00 548 909	7120	02	77 00 555 890	5201	01	77 00 565 708	1045	01
77 00 523 490	3780	01	77 00 532 934	1078	01	77 00 548 998	6401	01	77 00 556 153	1078	01	77 00 566 068	5920	02
77 00 523 490	3782	02	77 00 532 957	2120	XX	77 00 549 015	3630	01	77 00 556 424	5703	02	77 00 567 740	1045	01
77 00 524 280	4401	01	77 00 533 297	2150	XX	77 00 549 289	7120	01	77 00 556 458	5703	01	77 00 567 840	7601	02
77 00 524 281	4401	01	77 00 533 524	4801	02	77 00 549 758	5010	01	77 00 556 747	5703	01	77 00 567 840	7602	02
77 00 524 286	4401	01	77 00 533 910	3722	01	77 00 549 853	3701	01	77 00 557 567	6501	01	77 00 568 021	3820	XX
77 00 524 287	4401	01	77 00 534 080	6101	01	77 00 549 884	1901	02	77 00 557 797	3701	01	77 00 568 123	1930	04
77 00 524 575	2160	01	77 00 534 746	3610	01	77 00 550 741	3780	01	77 00 557 987	1930	01	77 00 568 125	1210	01
77 00 524 671	1103	01	77 00 535 104	3720	01	77 00 550 741	3782	XX	77 00 558 187	3810	01	77 00 568 412	2150	XX
77 00 525 039	3810	01	77 00 535 657	3401	02	77 00 550 928	1920	01	77 00 558 191	1062	01	77 00 568 413	2150	XX
77 00 525 053	3810	01	77 00 536 116	3201	02	77 00 551 043	1340	01	77 00 558 372	6401	04	77 00 568 638	5201	01
77 00 525 071	3802	01	77 00 536 117	3201	02	77 00 551 209	5510	02	77 00 558 372	6401	08	77 00 569 286	1062	01
77 00 525 087	1142	01	77 00 536 597	1210	01	77 00 551 664	3710	01	77 00 558 395	1720	01	77 00 569 597	1702	01
77 00 525 257	1340	01	77 00 536 979	3630	01	77 00 551 665	3701	01	77 00 558 441	7910	XX	77 00 570 446	4401	01
77 00 525 403	4110	01	77 00 537 523	1250	01	77 00 551 710	1045	01	77 00 558 799	6901	02	77 00 570 447	4401	01
77 00 525 550	1210	01	77 00 537 837	3720	01	77 00 551 711	1045	01	77 00 558 978	3630	01	77 00 570 479	4110	01
77 00 525 702	3101	01	77 00 538 112	3101	02	77 00 551 712	1045	01	77 00 558 997	1070	01	77 00 570 480	3722	01
77 00 525 703	3101	01	77 00 538 594	3801	01	77 00 551 745	7120	01	77 00 559 440	8301	04	77 00 571 323	2160	01
77 00 525 715	5703	01	77 00 538 870	3720	01	77 00 552 294	1050	01	77 00 559 723	7510	01	77 00 571 635	1720	01
77 00 526 565	3820	01	77 00 539 258	8310	01	77 00 552 333	3801	01	77 00 559 887	7510	01	77 00 571 739	3801	01
77 00 526 711	3810	01	77 00 539 476	3780	01	77 00 552 844	1103	01	77 00 559 907	2160	01	77 00 571 740	3801	01
77 00 526 777	3710	01	77 00 539 476	3782	XX	77 00 552 845	1101	01	77 00 559 910	7510	04	77 00 571 741	3801	01
77 00 527 041	3810	01	77 00 539 579	2140	XX	77 00 553 174	1060	01	77 00 560 788	3780	01	77 00 571 817	8001	01
77 00 527 074	1340	01	77 00 539 580	2140	XX	77 00 553 174	1062	01	77 00 560 788	3782	06	77 00 572 225	7712	02
77 00 527 076	1250	01	77 00 540 022	2140	XX	77 00 553 183	6401	01	77 00 561 164	3820	XX	77 00 572 225	7713	02
77 00 527 076	1340	01	77 00 540 074	8730	01	77 00 553 184	6401	01	77 00 561 183	1140	01	77 00 572 374	1952	01
77 00 527 317	1982	01	77 00 541 636	9001	01	77 00 553 269	3810	01	77 00 561 183	1142	08	77 00 573 734	6101	01
77 00 527 388	2140	XX	77 00 542 003	1060	01	77 00 553 289	6501	01	77 00 562 879	1230	01	77 00 574 852	1070	01
77 00 527 432	1982	01	77 00 542 385	1340	01	77 00 553 290	6501	01	77 00 563 688	1140	01	77 00 575 473	4201	01
77 00 527 490	1982	01	77 00 542 424	1120	01	77 00 553 310	9001	01	77 00 563 797	1062	01	77 00 575 474	4201	01

PR 1104

1 Numéro des pièces - Delnummer - Ersatzteilnummer - Part Number - Números de las piezas - Numero del pezzo - Nummers der onderdelen - Delenummer - Número de peças - Reservdelsnummer

2 Numéro des planches - Planchenummer - Bildtafelnummer - Plate Number - Números de las láminas - Numero della tavola - Nummers der afbeeldingen - Sidenummer - Número das páginas - Bildnummer

3 Quantité par véhicule - Antal pr. vogn - Menge pro fahrzg - Quantity per vehicle - Cantidad por vehículo - Quantita per veicolo - Aant. per wagen - Antall pr. vogn - Quantidade por veículo - Antal per bil

1	2	3	1	2	3	1	2	3	1	2	3	1	2	3
77 00 575 683	1950	01	77 00 581 081	4410	01	77 00 585 326	3201	02	77 00 611 766	5540	01	77 00 621 598	1070	01
77 00 575 683	1954	01	77 00 581 082	4410	01	77 00 585 842	5510	01	77 00 611 818	7510	01	77 00 621 599	1072	01
77 00 576 088	4130	01	77 00 581 084	1920	01	77 00 585 843	5510	01	77 00 612 657	1050	01	77 00 622 263	3340	02
77 00 576 089	4130	01	77 00 581 148	4410	01	77 00 586 030	4503	01	77 00 612 706	4504	01	77 00 622 305	5501	01
77 00 576 379	1930	01	77 00 581 149	4410	01	77 00 586 030	4503	03	77 00 612 709	4504	01	77 00 622 710	4401	01
77 00 577 010	1701	01	77 00 581 150	4410	01	77 00 586 073	6101	01	77 00 612 759	2140	XX	77 00 622 711	4401	01
77 00 577 938	4130	01	77 00 581 151	4410	01	77 00 586 107	5520	XX	77 00 612 760	2140	XX	77 00 622 813	7501	02
77 00 577 940	4130	01	77 00 581 389	3732	01	77 00 586 121	7602	01	77 00 613 058	6101	01	77 00 622 813	7502	02
77 00 577 942	4130	01	77 00 581 391	3710	01	77 00 586 152	7710	01	77 00 613 237	7910	XX	77 00 622 813	7503	01
77 00 578 096	6601	01	77 00 581 653	6901	01	77 00 586 153	7710	01	77 00 613 238	7910	XX	77 00 623 344	7601	02
77 00 578 290	4130	01	77 00 581 673	3750	01	77 00 586 522	4130	02	77 00 613 498	5920	02	77 00 623 344	7602	02
77 00 578 291	4120	01	77 00 581 780	1954	01	77 00 586 819	4801	01	77 00 613 498	5950	02	77 00 623 350	5805	02
77 00 578 293	4130	01	77 00 581 796	1954	01	77 00 586 820	4410	01	77 00 613 857	1062	01	77 00 623 376	2150	XX
77 00 578 377	4504	01	77 00 581 798	1954	01	77 00 586 821	4504	02	77 00 614 197	5645	01	77 00 623 377	2150	XX
77 00 578 443	1950	01	77 00 582 174	8601	01	77 00 586 822	4504	02	77 00 614 197	6401	02	77 00 623 598	2140	XX
77 00 578 443	1952	01	77 00 582 174	8612	01	77 00 586 837	5220	01	77 00 614 197	6401	04	77 00 623 831	7401	01
77 00 578 443	1954	01	77 00 582 557	4210	01	77 00 587 109	7510	01	77 00 614 604	1601	01	77 00 624 068	5201	01
77 00 578 448	3410	04	77 00 582 776	1930	01	77 00 587 444	5645	02	77 00 614 866	5010	01	77 00 624 587	7501	02
77 00 578 511	5645	01	77 00 582 780	7401	02	77 00 587 609	1901	01	77 00 614 866	5020	01	77 00 624 746	2140	XX
77 00 578 534	5805	01	77 00 582 784	7401	01	77 00 587 673	5630	01	77 00 614 867	5010	01	77 00 625 779	1601	01
77 00 578 535	5805	01	77 00 583 380	5540	01	77 00 587 674	5630	01	77 00 614 867	5020	01	77 00 627 110	4101	01
77 00 578 605	1210	01	77 00 583 853	3820	XX	77 00 588 349	3340	02	77 00 615 093	3801	01	77 00 627 365	5645	01
77 00 578 691	1954	01	77 00 583 859	3360	01	77 00 588 478	4401	01	77 00 615 095	3801	01	77 00 627 368	6401	01
77 00 578 783	5630	01	77 00 583 869	3360	01	77 00 588 479	4401	01	77 00 615 494	3820	XX	77 00 627 530	7110	01
77 00 578 784	5630	01	77 00 583 870	3360	01	77 00 588 521	4401	01	77 00 615 716	5910	01	77 00 627 830	3302	01
77 00 578 993	1142	01	77 00 583 960	1062	01	77 00 588 894	3201	02	77 00 615 758	3770	01	77 00 627 831	3302	01
77 00 578 995	1140	01	77 00 583 995	4410	01	77 00 589 243	5220	01	77 00 615 759	3301	01	77 00 628 306	7602	01
77 00 579 151	4101	01	77 00 584 045	4410	01	77 00 589 285	1930	01	77 00 616 181	4110	01	77 00 628 765	3142	06
77 00 579 152	4130	01	77 00 584 046	4410	01	77 00 589 549	8610	02	77 00 616 250	1340	01	77 00 628 765	3340	06
77 00 579 153	4120	01	77 00 584 113	2160	XX	77 00 589 595	5501	01	77 00 616 290	1142	01	77 00 628 766	3140	06
77 00 579 432	4130	01	77 00 584 207	1101	01	77 00 589 595	5510	01	77 00 617 054	2140	XX	77 00 628 766	3340	06
77 00 579 432	4130	02	77 00 584 286	4401	01	77 00 590 742	6901	01	77 00 618 184	1142	01	77 00 628 767	3142	02
77 00 579 581	1954	01	77 00 584 287	4401	01	77 00 590 879	1210	01	77 00 618 915	4210	01	77 00 628 768	3140	02
77 00 579 927	1142	08	77 00 584 330	4132	01	77 00 591 002	1601	01	77 00 618 916	4210	01	77 00 629 541	2120	01
77 00 580 020	4132	01	77 00 584 347	4701	01	77 00 591 002	1602	01	77 00 618 922	4210	01	77 00 629 722	3770	01
77 00 580 112	7510	02	77 00 584 348	4701	01	77 00 591 213	4504	01	77 00 619 112	5220	01	77 00 629 723	3770	01
77 00 580 414	1901	01	77 00 584 392	3722	01	77 00 591 214	4504	01	77 00 619 572	1602	01	77 00 630 131	4410	01
77 00 580 610	5910	01	77 00 584 760	3780	01	77 00 591 816	5703	01	77 00 619 665	4410	01	77 00 630 132	4410	01
77 00 580 611	7701	01	77 00 584 760	3782	XX	77 00 610 151	3610	01	77 00 619 692	4101	01	77 00 630 506	3801	01
77 00 580 659	4110	01	77 00 584 877	1201	01	77 00 610 255	7510	01	77 00 619 901	4210	01	77 00 630 518	4210	01
77 00 580 721	7501	02	77 00 584 956	3720	01	77 00 610 599	7602	02	77 00 620 030	3710	01	77 00 630 932	3630	01
77 00 580 937	1920	01	77 00 584 956	3722	01	77 00 610 822	1950	01	77 00 620 031	3701	01	77 00 630 936	3630	01
77 00 581 006	4410	01	77 00 585 014	1122	01	77 00 610 822	1952	01	77 00 620 087	3630	02	77 00 631 023	8730	01
77 00 581 007	4410	01	77 00 585 216	4401	01	77 00 610 822	1954	01	77 00 620 358	1320	01	77 00 631 034	1140	01
77 00 581 070	4504	01	77 00 585 216	4410	01	77 00 611 094	1101	01	77 00 620 690	5703	01	77 00 631 884	1952	01
77 00 581 076	4504	01	77 00 585 217	4401	01	77 00 611 365	4410	01	77 00 621 029	1720	01	77 00 631 886	1901	01
77 00 581 077	4410	01	77 00 585 217	4410	01	77 00 611 519	3780	01	77 00 621 506	6501	01	77 00 632 616	7503	01
77 00 581 678	4410	01	77 00 585 324	3201	02	77 00 611 519	3782	01	77 00 621 597	1340	01	77 00 632 910	6602	02

PR 1104

1 Numéro des pièces - Delnummer - Ersatzteilnummer - Part Number - Números de las piezas - Numero del pezzo - Nummers der onderdelen - Delenummer - Número de peças - Reservdelsnummer

2 Numéro des planches - Planchenummer - Bildtafelnummer - Plate Number - Números de las láminas - Numero della tavola - Nummers der afbeeldingen - Sidenummer - Número das páginas - Bildnummer

3 Quantité par véhicule - Antal pr. vogn - Menge pro fahrzg - Quantity per vehicle - Cantidad por vehículo - Quantita per veicolo - Aant. per wagen - Antall pr. vogn - Quantidade por veículo - Antal per bil

1	2	3	1	2	3	1	2	3	1	2	3	1	2	3
77 00 634 160	5645	01	77 00 642 783	2120	XX	77 00 653 269	1930	01	77 00 661 075	3140	01	77 00 671 520	4401	01
77 00 634 169	5645	01	77 00 643 577	5201	01	77 00 653 274	1930	01	77 00 661 076	3140	01	77 00 671 591	1050	01
77 00 634 279	3160	01	77 00 643 588	4503	01	77 00 653 275	1930	01	77 00 661 275	2160	01	77 00 672 266	5645	01
77 00 634 280	3160	01	77 00 643 682	4501	01	77 00 653 276	1930	01	77 00 661 276	2120	01	77 00 672 269	5645	01
77 00 634 284	3160	01	77 00 644 083	1120	01	77 00 653 298	4130	01	77 00 661 414	5220	01	77 00 672 271	5645	02
77 00 634 285	3160	01	77 00 644 083	1122	01	77 00 653 299	4130	01	77 00 661 652	3610	02	77 00 672 543	5645	01
77 00 634 291	3160	01	77 00 644 827	5630	01	77 00 654 045	4130	01	77 00 661 859	1210	01	77 00 673 100	1301	01
77 00 634 292	3160	01	77 00 644 828	5630	01	77 00 654 525	4201	01	77 00 662 334	5805	01	77 00 673 170	5920	01
77 00 634 376	5401	01	77 00 646 070	7510	01	77 00 654 526	4201	01	77 00 662 574	1910	01	77 00 673 171	5920	01
77 00 634 377	5401	01	77 00 646 070	7510	02	77 00 654 571	5201	01	77 00 662 741	3803	01	77 00 673 347	3630	01
77 00 634 388	1050	01	77 00 646 072	7510	02	77 00 654 795	5501	01	77 00 662 742	3803	01	77 00 673 906	1055	01
77 00 634 519	5401	01	77 00 646 172	5701	02	77 00 654 796	5501	01	77 00 662 770	3803	01	77 00 674 446	1982	01
77 00 634 575	5401	01	77 00 646 172	5710	02	77 00 654 861	5220	01	77 00 662 771	3803	01	77 00 674 485	7910	XX
77 00 634 576	5401	01	77 00 646 190	1601	01	77 00 654 862	5220	01	77 00 662 781	3803	01	77 00 675 016	3210	01
77 00 634 596	4801	01	77 00 646 373	1201	01	77 00 655 108	4132	01	77 00 662 782	3803	01	77 00 675 017	3210	01
77 00 634 597	4801	01	77 00 646 558	6020	01	77 00 655 109	4132	01	77 00 662 783	3803	01	77 00 675 210	5701	01
77 00 634 622	3360	01	77 00 646 817	8630	01	77 00 655 281	5401	01	77 00 662 784	3803	01	77 00 675 897	1122	01
77 00 634 629	3360	01	77 00 647 095	1950	01	77 00 655 281	5820	01	77 00 663 008	1910	01	77 00 676 218	5601	01
77 00 634 702	6602	02	77 00 647 481	1930	01	77 00 655 283	3780	01	77 00 663 120	4301	01	77 00 676 492	3810	01
77 00 634 703	6602	02	77 00 647 571	5645	01	77 00 655 283	3782	XX	77 00 663 121	4301	01	77 00 676 493	3710	01
77 00 635 029	2130	XX	77 00 647 577	5645	01	77 00 655 331	1142	01	77 00 663 286	3501	04	77 00 676 493	3810	01
77 00 635 029	2130	01	77 00 647 892	3160	01	77 00 655 335	1142	01	77 00 663 289	1910	01	77 00 676 587	3810	01
77 00 635 342	6501	02	77 00 647 893	3160	01	77 00 656 111	2130	01	77 00 663 342	2130	XX	77 00 676 589	1920	01
77 00 635 342	6501	04	77 00 648 657	7501	01	77 00 656 274	6601	01	77 00 663 907	6101	01	77 00 676 600	3730	01
77 00 635 997	8101	01	77 00 649 634	5920	02	77 00 656 569	3610	02	77 00 664 251	1101	01	77 00 676 600	3732	01
77 00 636 440	3501	12	77 00 649 785	5920	02	77 00 657 124	3130	04	77 00 664 455	5805	01	77 00 676 642	7601	02
77 00 637 122	4410	01	77 00 649 785	5950	02	77 00 657 289	4401	01	77 00 664 675	1320	01	77 00 676 642	7602	02
77 00 637 123	4410	01	77 00 650 697	5515	12	77 00 657 290	4801	01	77 00 665 436	1701	01	77 00 676 701	3430	04
77 00 637 135	4410	01	77 00 651 310	5401	01	77 00 657 291	4801	01	77 00 665 596	1103	01	77 00 676 701	3432	08
77 00 637 136	4410	01	77 00 651 640	1142	XX	77 00 657 293	4801	01	77 00 665 913	3820	XX	77 00 676 886	3230	08
77 00 637 182	3782	01	77 00 651 760	5401	01	77 00 657 294	4801	01	77 00 666 046	1301	01	77 00 677 743	5801	01
77 00 637 847	7501	02	77 00 651 941	4801	01	77 00 657 368	1340	01	77 00 666 351	1340	01	77 00 677 934	8630	01
77 00 637 847	7502	04	77 00 652 038	3810	01	77 00 657 465	1952	01	77 00 666 805	8101	01	77 00 678 730	6101	01
77 00 637 847	7503	08	77 00 652 153	8620	01	77 00 657 466	1952	01	77 00 666 938	2160	XX	77 00 678 945	6601	01
77 00 637 873	8620	01	77 00 652 343	1330	01	77 00 657 468	1952	01	77 00 667 281	3610	01	77 00 678 946	6601	01
77 00 637 882	1040	01	77 00 652 345	1330	01	77 00 657 957	3610	02	77 00 667 379	5805	01	77 00 678 947	6601	01
77 00 637 883	1040	01	77 00 652 791	1901	01	77 00 657 958	3610	02	77 00 667 546	7120	01	77 00 678 948	6601	01
77 00 637 884	1040	01	77 00 652 793	1901	01	77 00 658 099	1055	01	77 00 667 547	7120	01	77 00 679 035	6601	01
77 00 639 514	6602	02	77 00 652 820	4110	01	77 00 658 101	1055	01	77 00 668 336	1055	01	77 00 679 037	6601	02
77 00 639 743	5920	02	77 00 652 825	5601	01	77 00 658 382	8303	01	77 00 668 726	1950	01	77 00 679 188	3701	01
77 00 639 864	8620	01	77 00 652 826	5601	01	77 00 658 385	8301	01	77 00 668 726	1954	01	77 00 679 604	4210	01
77 00 640 550	1350	01	77 00 652 853	4101	01	77 00 658 396	6602	04	77 00 668 728	1950	01	77 00 679 715	3802	01
77 00 640 736	8750	01	77 00 653 013	5501	01	77 00 658 742	1930	01	77 00 668 920	5830	01	77 00 679 716	1954	01
77 00 640 963	5601	02	77 00 653 014	5501	01	77 00 658 966	1210	XX	77 00 669 482	4504	01	77 00 679 729	5620	01
77 00 641 535	1140	01	77 00 653 016	5510	01	77 00 659 155	5620	01	77 00 669 491	4401	01	77 00 679 895	1952	01
77 00 642 478	5540	01	77 00 653 017	5501	01	77 00 659 947	1901	01	77 00 669 492	4401	01	77 00 680 051	3710	01
77 00 642 522	6101	01	77 00 653 074	4120	01	77 00 661 073	3142	01	77 00 669 829	8150	XX	77 00 680 086	1350	01
77 00 642 592	1210	01	77 00 653 075	4120	01	77 00 661 074	3142	01	77 00 671 512	4401	01	77 00 680 245	1210	01

1	2	3	1	2	3	1	2	3	1	2	3	1	2	3
77 00 680 246	1210	01	77 00 692 051	5645	02	77 00 703 950	3101	01	77 00 709 010	7201	01	77 00 712 875	7101	01
77 00 680 247	1210	01	77 00 692 052	5645	01	77 00 703 951	3101	01	77 00 709 162	7701	01	77 00 712 878	7101	01
77 00 680 687	1702	01	77 00 692 054	5645	01	77 00 704 197	5701	01	77 00 709 646	4401	01	77 00 712 879	7101	01
77 00 680 688	1122	01	77 00 692 121	8610	01	77 00 704 442	6010	02	77 00 709 647	4401	01	77 00 713 028	5950	01
77 00 681 287	5515	01	77 00 692 127	8610	01	77 00 704 443	6010	02	77 00 709 739	4201	01	77 00 713 562	1320	01
77 00 681 288	5515	01	77 00 692 128	3501	12	77 00 704 444	6010	02	77 00 709 740	4201	01	77 00 713 778	8410	01
77 00 681 289	5515	01	77 00 692 981	4301	01	77 00 704 555	2001	01	77 00 709 741	4201	01	77 00 713 786	5701	01
77 00 681 290	5515	01	77 00 692 982	4301	01	77 00 704 646	7115	01	77 00 709 745	4201	01	77 00 713 786	5710	01
77 00 681 291	5515	01	77 00 692 985	4301	01	77 00 704 648	4501	01	77 00 709 747	4201	01	77 00 713 843	5520	01
77 00 681 292	5515	01	77 00 692 986	4301	01	77 00 704 801	2160	XX	77 00 709 751	4201	01	77 00 714 205	1210	01
77 00 682 555	7201	01	77 00 692 989	4701	01	77 00 704 828	5701	02	77 00 709 753	4201	01	77 00 714 206	1210	01
77 00 682 556	7201	01	77 00 692 995	4701	01	77 00 704 828	5710	02	77 00 709 755	4201	01	77 00 714 224	1330	01
77 00 682 561	7201	01	77 00 693 071	4301	01	77 00 705 528	5830	01	77 00 709 757	4201	01	77 00 714 424	7110	01
77 00 682 562	7201	01	77 00 693 072	4301	01	77 00 706 217	5701	01	77 00 709 759	4201	01	77 00 714 425	7110	01
77 00 684 490	3401	02	77 00 693 179	4301	01	77 00 706 218	5701	01	77 00 709 884	6020	01	77 00 714 454	7201	01
77 00 685 455	3770	01	77 00 693 180	4301	01	77 00 706 363	8730	01	77 00 709 885	6020	01	77 00 714 455	7201	01
77 00 685 545	1103	01	77 00 693 191	4301	01	77 00 706 720	8730	01	77 00 710 120	2140	XX	77 00 714 501	7701	01
77 00 685 559	1920	01	77 00 693 192	4301	01	77 00 707 171	5701	01	77 00 710 121	2140	XX	77 00 714 629	4201	01
77 00 685 600	5630	01	77 00 693 316	4701	01	77 00 707 171	5710	01	77 00 710 231	1142	04	77 00 714 631	4201	01
77 00 685 601	5630	01	77 00 693 317	4701	01	77 00 707 188	4401	01	77 00 710 232	1142	04	77 00 714 713	4201	01
77 00 686 464	1142	01	77 00 695 523	6101	01	77 00 707 189	4401	01	77 00 710 264	4701	01	77 00 714 819	1210	01
77 00 686 465	1142	01	77 00 695 524	6101	01	77 00 707 380	3630	01	77 00 710 265	4701	01	77 00 714 976	1340	01
77 00 687 815	7201	01	77 00 695 526	6101	01	77 00 707 381	3701	01	77 00 710 270	5950	01	77 00 714 994	1210	01
77 00 687 816	7201	01	77 00 695 527	6101	01	77 00 707 392	1601	01	77 00 710 272	5950	01	77 00 715 011	4201	01
77 00 687 817	7201	01	77 00 696 082	7101	01	77 00 707 393	1602	01	77 00 710 407	8401	01	77 00 715 047	5510	01
77 00 687 818	7201	01	77 00 696 083	7101	01	77 00 707 856	5701	01	77 00 710 661	2140	XX	77 00 715 049	5510	01
77 00 688 167	6601	01	77 00 696 094	4201	01	77 00 707 858	5701	01	77 00 710 662	2140	XX	77 00 715 050	5510	01
77 00 688 189	6601	01	77 00 696 099	4201	01	77 00 707 860	5710	01	77 00 710 681	5950	01	77 00 715 051	5510	01
77 00 689 250	3302	01	77 00 696 488	8750	01	77 00 707 862	5710	01	77 00 710 690	7701	01	77 00 715 825	1330	01
77 00 689 251	3302	01	77 00 697 441	7601	01	77 00 707 864	5710	01	77 00 710 971	2150	01	77 00 716 152	1701	01
77 00 689 765	6601	01	77 00 697 444	7501	01	77 00 708 136	7115	01	77 00 710 973	2150	01	77 00 716 358	5201	XX
77 00 689 766	6601	01	77 00 697 458	2001	01	77 00 708 180	5701	02	77 00 711 266	2140	XX	77 00 716 590	1330	01
77 00 689 767	6601	01	77 00 697 700	5601	01	77 00 708 180	5710	02	77 00 711 633	8401	01	77 00 716 752	4120	01
77 00 690 122	1140	01	77 00 697 701	5601	01	77 00 708 181	5701	02	77 00 711 881	5950	01	77 00 716 753	4120	01
77 00 690 122	1142	XX	77 00 697 702	5601	01	77 00 708 181	5710	02	77 00 711 882	5950	01	77 00 717 085	3401	02
77 00 690 152	5201	01	77 00 697 703	5601	01	77 00 708 182	5701	02	77 00 711 926	7503	01	77 00 717 367	3803	01
77 00 690 300	8610	01	77 00 697 704	5601	01	77 00 708 182	5710	02	77 00 711 927	7503	01	77 00 717 369	3803	01
77 00 690 995	1250	01	77 00 697 979	5201	01	77 00 708 459	3360	01	77 00 711 970	5950	01	77 00 717 370	3803	01
77 00 691 032	5620	02	77 00 698 347	3301	02	77 00 708 643	5710	01	77 00 711 971	5950	01	77 00 717 371	3803	01
77 00 691 367	6601	02	77 00 698 369	2150	XX	77 00 708 644	5710	01	77 00 712 511	8410	01	77 00 717 915	2150	XX
77 00 691 913	4301	01	77 00 698 371	2150	XX	77 00 708 728	1140	01	77 00 712 677	7701	01	77 00 717 921	3210	01
77 00 691 914	4301	01	77 00 698 958	1330	01	77 00 708 999	7201	01	77 00 712 787	7201	01	77 00 717 922	3210	01
77 00 691 915	4301	01	77 00 699 064	3803	01	77 00 709 000	7201	01	77 00 712 788	7201	01	77 00 717 980	4132	01
77 00 691 916	4301	01	77 00 699 768	7601	01	77 00 709 001	7201	01	77 00 712 789	7201	01	77 00 717 980	4136	01
77 00 691 978	7503	01	77 00 699 768	7602	01	77 00 709 002	7201	01	77 00 712 790	7201	01	77 00 718 121	4132	01
77 00 691 979	7503	01	77 00 699 769	7601	01	77 00 709 007	7201	01	77 00 712 837	7201	01	77 00 718 122	4132	01
77 00 692 048	5645	02	77 00 699 769	7602	01	77 00 709 008	7201	01	77 00 712 838	7201	01	77 00 718 402	1210	01
77 00 692 050	5645	02	77 00 703 149	7502	01	77 00 709 009	7201	01	77 00 712 874	7101	01	77 00 718 452	4201	01

1	2	3	1	2	3	1	2	3	1	2	3	1	2	3
77 00 718 485	1078	01	77 00 750 931	5920	01	77 00 756 929	3730	01	77 01 007 211	7503	10	77 01 017 247	7503	01
77 00 718 517	7503	01	77 00 751 361	4401	01	77 00 756 930	3732	01	77 01 007 215	8301	01	77 01 017 248	7501	01
77 00 718 840	7510	01	77 00 751 362	4401	01	77 00 757 172	1954	01	77 01 007 215	8303	01	77 01 017 248	7502	01
77 00 718 842	7510	01	77 00 751 365	4401	01	77 00 757 174	1952	01	77 01 007 216	8301	01	77 01 017 248	7503	01
77 00 719 679	1330	01	77 00 751 389	5510	01	77 00 757 176	1950	01	77 01 007 674	6020	01	77 01 017 250	7501	01
77 00 720 122	5601	01	77 00 751 459	8101	02	77 00 757 178	1952	01	77 01 007 750	8110	01	77 01 017 250	7502	01
77 00 720 124	5601	01	77 00 751 460	8101	02	77 00 757 180	1950	01	77 01 007 751	8110	01	77 01 017 250	7503	01
77 00 720 139	5601	01	77 00 751 585	5510	01	77 00 757 180	1954	01	77 01 007 758	8110	01	77 01 017 263	7501	XX
77 00 720 158	5601	01	77 00 751 586	5510	01	77 00 757 182	1950	01	77 01 007 759	8110	01	77 01 017 263	7501	02
77 00 720 159	5601	01	77 00 751 761	8601	01	77 00 757 184	1954	01	77 01 007 887	8110	01	77 01 017 263	7502	02
77 00 720 237	5601	01	77 00 751 761	8612	01	77 00 757 186	1954	01	77 01 007 888	8110	01	77 01 017 263	7503	02
77 00 720 285	5601	01	77 00 751 790	7101	01	77 00 758 201	3801	01	77 01 008 179	3770	01	77 01 017 313	8530	02
77 00 720 547	1210	01	77 00 751 791	7101	01	77 00 758 425	3701	01	77 01 008 280	5010	01	77 01 017 314	8530	01
77 00 720 887	1701	01	77 00 751 890	7101	12	77 00 759 000	1982	01	77 01 008 280	5020	01	77 01 017 315	8530	01
77 00 720 910	3201	02	77 00 751 927	5920	01	77 00 759 001	1982	01	77 01 008 281	5010	01	77 01 017 317	8530	02
77 00 721 549	1330	01	77 00 752 150	5010	01	77 00 759 002	1980	01	77 01 008 281	5020	01	77 01 017 635	7501	01
77 00 721 606	1210	01	77 00 752 150	5020	01	77 00 759 003	1980	01	77 01 008 867	3240	01	77 01 017 635	7502	01
77 00 721 682	2120	01	77 00 752 151	5010	01	77 00 759 441	8750	01	77 01 008 886	8303	01	77 01 017 641	8530	01
77 00 721 939	1330	01	77 00 752 151	5020	01	77 00 759 660	3801	01	77 01 009 037	3232	01	77 01 017 642	8530	01
77 00 721 949	1330	01	77 00 752 151	5220	01	77 00 760 137	4090	02	77 01 009 233	8120	01	77 01 017 643	8530	01
77 00 722 127	4701	01	77 00 752 539	5010	01	77 00 760 508	1910	01	77 01 009 283	1320	01	77 01 017 660	8530	01
77 00 722 128	4701	01	77 00 752 539	5020	01	77 01 000 115	8001	01	77 01 009 646	3440	01	77 01 017 722	7501	01
77 00 722 131	4701	01	77 00 752 540	5010	01	77 01 000 252	8010	01	77 01 010 665	3230	01	77 01 017 722	7502	01
77 00 722 132	4701	01	77 00 752 540	5020	01	77 01 000 309	7501	XX	77 01 011 021	7503	01	77 01 017 795	1702	01
77 00 722 152	1122	01	77 00 752 560	5701	01	77 01 000 309	7502	04	77 01 011 587	8010	01	77 01 018 060	7501	01
77 00 722 448	1210	01	77 00 752 560	5710	01	77 01 000 309	7503	01	77 01 011 589	8010	01	77 01 018 060	7502	01
77 00 722 449	1210	01	77 00 752 622	4132	01	77 01 000 310	7501	XX	77 01 011 590	8010	01	77 01 018 316	8506	01
77 00 722 450	1210	01	77 00 752 831	5010	01	77 01 000 310	7501	14	77 01 011 591	8010	01	77 01 018 317	8506	01
77 00 722 451	1210	01	77 00 752 831	5220	01	77 01 000 310	7502	02	77 01 012 340	3230	01	77 01 018 352	1930	01
77 00 722 758	1142	01	77 00 752 832	5010	01	77 01 000 954	5920	02	77 01 012 548	8301	02	77 01 018 405	8303	01
77 00 723 121	1701	01	77 00 752 833	5020	01	77 01 000 954	5950	04	77 01 012 858	8303	02	77 01 018 414	8303	01
77 00 723 470	1230	01	77 00 752 834	5020	01	77 01 000 957	5920	02	77 01 013 484	1320	01	77 01 018 562	3510	XX
77 00 723 732	1210	01	77 00 753 143	5701	01	77 01 000 957	5950	02	77 01 013 560	8010	01	77 01 018 563	3510	XX
77 00 724 163	5601	01	77 00 753 143	5710	01	77 01 000 964	5950	02	77 01 013 751	7510	01	77 01 018 564	3510	XX
77 00 724 333	1120	01	77 00 754 349	8750	01	77 01 000 966	5520	34	77 01 015 007	8301	01	77 01 018 565	3510	XX
77 00 725 647	7601	02	77 00 754 350	4210	01	77 01 003 178	8010	01	77 01 015 007	8303	01	77 01 018 608	8530	01
77 00 725 923	1078	01	77 00 754 379	5701	01	77 01 003 608	8010	01	77 01 015 009	8301	01	77 01 018 679	8110	01
77 00 727 480	1078	01	77 00 754 900	3732	01	77 01 003 609	8010	01	77 01 015 009	8303	01	77 01 018 680	8110	01
77 00 750 159	5920	01	77 00 755 025	3730	01	77 01 003 613	8010	01	77 01 015 543	8303	01	77 01 018 682	8110	01
77 00 750 160	5920	01	77 00 755 026	3732	01	77 01 004 233	7503	01	77 01 016 512	8601	01	77 01 018 683	8110	01
77 00 750 305	1602	01	77 00 755 027	3730	01	77 01 004 314	8303	01	77 01 016 512	8606	01	77 01 018 691	2901	XX
77 00 750 547	7401	01	77 00 755 028	3732	01	77 01 004 610	8110	01	77 01 016 512	8610	XX	77 01 018 692	2901	XX
77 00 750 549	7401	01	77 00 755 369	3710	01	77 01 004 720	3430	01	77 01 016 512	8612	01	77 01 018 730	8201	01
77 00 750 779	5920	01	77 00 755 470	7501	02	77 01 004 843	3770	01	77 01 016 562	8301	01	77 01 019 337	3740	01
77 00 750 782	5920	01	77 00 755 927	1930	01	77 01 005 981	8150	01	77 01 016 907	8101	01	77 01 019 345	8101	01
77 00 750 892	5920	01	77 00 755 928	1930	01	77 01 007 211	7501	XX	77 01 017 236	7503	01	77 01 020 071	1320	01
77 00 750 901	5920	01	77 00 755 929	1930	01	77 01 007 211	7501	10	77 01 017 247	7501	01	77 01 020 072	1320	01
77 00 750 902	5920	01	77 00 756 738	7601	01	77 01 007 211	7502	06	77 01 017 247	7502	01	77 01 020 239	3233	01

1 Numéro des pièces - Delnummer - Ersatzteilnummer - Part Number - Números de las piezas - Numero del pezzo - Nummers der onderdelen - Delenummer - Número de peças - Reservdelsnummer

2 Numéro des planches - Planchenummer - Bildtafelnummer - Plate Number - Números de las láminas - Numero della tavola - Nummers der afbeeldingen - Sidenummer - Número das páginas - Bildnummer

3 Quantité par véhicule - Antal pr. vogn - Menge pro fahrzg - Quantity per vehicle - Cantitad por vehículo - Quantita per veicolo - Aant. per wagen - Antall pr. vogn - Quantidade por veículo - Antal per bil

77 01 020 240 — 9 — 77 01 348 383

1	2	3	1	2	3	1	2	3	1	2	3	1	2	3
77 01 020 240	3233	01	77 01 022 969	8301	XX	77 01 027 919	3201	02	77 01 030 563	8110	01	77 01 201 796	7510	02
77 01 020 243	3233	02	77 01 023 033	8120	01	77 01 027 919	3401	02	77 01 030 565	8110	01	77 01 201 841	3432	01
77 01 020 532	3740	01	77 01 023 213	8301	01	77 01 028 125	3640	01	77 01 030 566	8110	01	77 01 201 846	3232	01
77 01 020 650	3740	01	77 01 023 337	5620	01	77 01 028 193	5620	01	77 01 200 102	8010	01	77 01 201 880	3401	01
77 01 020 651	3740	01	77 01 023 338	5620	01	77 01 028 246	3640	01	77 01 200 298	8503	01	77 01 201 906	3233	01
77 01 020 652	3740	01	77 01 023 339	5620	01	77 01 028 327	8120	01	77 01 200 679	3440	01	77 01 202 223	8503	01
77 01 020 717	8110	01	77 01 023 340	5620	01	77 01 028 373	8120	01	77 01 200 728	8503	01	77 01 348 024	1301	01
77 01 020 718	8110	01	77 01 023 362	8303	01	77 01 028 374	8120	01	77 01 200 990	8010	01	77 01 348 025	1320	01
77 01 020 719	3230	01	77 01 023 405	4101	XX	77 01 028 378	8120	01	77 01 200 993	8503	01	77 01 348 028	1078	01
77 01 020 720	3230	01	77 01 023 405	4101	01	77 01 028 416	8303	01	77 01 200 994	8523	01	77 01 348 032	1070	01
77 01 020 929	8040	01	77 01 023 647	8503	01	77 01 028 417	8303	01	77 01 201 047	8150	01	77 01 348 032	1072	01
77 01 020 932	8040	01	77 01 023 704	8303	01	77 01 028 418	8303	01	77 01 201 048	8150	01	77 01 348 035	3801	01
77 01 021 135	8303	01	77 01 023 705	8303	02	77 01 028 442	8120	01	77 01 201 049	8150	01	77 01 348 042	9001	01
77 01 021 136	8303	01	77 01 023 706	8303	01	77 01 028 443	8120	01	77 01 201 050	8150	01	77 01 348 066	3730	01
77 01 021 147	8301	01	77 01 023 709	8303	01	77 01 028 446	8301	01	77 01 201 062	3233	01	77 01 348 068	1103	01
77 01 021 148	8301	01	77 01 023 711	8303	01	77 01 028 447	8301	01	77 01 201 064	3432	01	77 01 348 083	8150	XX
77 01 021 179	8010	01	77 01 024 136	8040	01	77 01 028 448	8301	01	77 01 201 157	6401	01	77 01 348 088	1120	01
77 01 021 225	8101	01	77 01 024 137	8040	01	77 01 028 449	8301	01	77 01 201 159	3233	01	77 01 348 094	5820	01
77 01 021 327	1320	01	77 01 024 138	8040	01	77 01 028 450	8301	01	77 01 201 167	3233	01	77 01 348 098	2901	XX
77 01 021 496	3430	01	77 01 024 139	8040	01	77 01 028 451	8301	01	77 01 201 168	3233	01	77 01 348 105	8620	01
77 01 021 561	8506	03	77 01 024 170	1320	01	77 01 028 452	8301	01	77 01 201 169	3233	01	77 01 348 108	1078	01
77 01 021 562	8506	02	77 01 024 199	5620	01	77 01 028 594	5620	02	77 01 201 205	3430	01	77 01 348 113	8010	01
77 01 021 563	8506	02	77 01 024 200	5620	01	77 01 028 595	6020	01	77 01 201 211	3432	01	77 01 348 137	1101	01
77 01 021 564	8506	02	77 01 024 201	5620	01	77 01 028 596	6020	01	77 01 201 214	3230	01	77 01 348 137	1103	01
77 01 021 565	8506	04	77 01 024 202	5620	01	77 01 028 597	6020	01	77 01 201 226	3432	01	77 01 348 137	1601	01
77 01 021 566	8506	02	77 01 024 260	3440	01	77 01 028 599	6020	01	77 01 201 236	8503	01	77 01 348 190	8620	01
77 01 021 567	8506	02	77 01 024 284	8301	01	77 01 028 600	6020	01	77 01 201 353	3440	01	77 01 348 191	8620	01
77 01 021 568	8506	02	77 01 024 286	8301	01	77 01 028 601	6020	01	77 01 201 358	7110	01	77 01 348 192	8630	01
77 01 021 569	8506	02	77 01 024 299	8303	01	77 01 028 602	6020	01	77 01 201 479	3230	01	77 01 348 194	8750	01
77 01 021 647	8303	XX	77 01 024 301	8303	01	77 01 029 025	8506	02	77 01 201 551	3432	01	77 01 348 210	1301	01
77 01 021 691	6020	01	77 01 024 333	5820	01	77 01 029 026	8506	02	77 01 201 620	3240	01	77 01 348 217	3750	01
77 01 021 692	6020	01	77 01 024 448	8110	01	77 01 029 065	8410	01	77 01 201 625	3230	01	77 01 348 227	1201	01
77 01 021 830	8150	01	77 01 024 449	8110	01	77 01 029 066	5301	01	77 01 201 626	3230	01	77 01 348 231	2001	01
77 01 021 944	8530	02	77 01 024 454	8110	01	77 01 029 066	8410	01	77 01 201 632	3432	01	77 01 348 252	1702	01
77 01 021 945	8530	02	77 01 024 455	8110	01	77 01 029 068	5301	01	77 01 201 633	3432	01	77 01 348 257	3770	01
77 01 021 947	1910	01	77 01 025 285	5620	01	77 01 029 069	5301	01	77 01 201 656	3440	01	77 01 348 267	3810	01
77 01 022 081	1930	01	77 01 025 286	5620	01	77 01 029 070	5301	01	77 01 201 675	3432	01	77 01 348 269	3810	01
77 01 022 086	8010	01	77 01 025 287	5620	01	77 01 029 071	5301	01	77 01 201 700	3201	02	77 01 348 272	1901	01
77 01 022 159	1930	01	77 01 025 288	5620	01	77 01 029 182	8101	01	77 01 201 715	3230	01	77 01 348 303	8420	01
77 01 022 275	8523	01	77 01 025 440	8410	01	77 01 029 183	8101	01	77 01 201 715	3432	01	77 01 348 317	5520	01
77 01 022 276	8523	01	77 01 025 489	1702	01	77 01 029 522	7502	01	77 01 201 718	3432	01	77 01 348 318	5520	01
77 01 022 277	8523	01	77 01 025 733	7503	01	77 01 029 522	7503	01	77 01 201 719	3432	01	77 01 348 330	6601	02
77 01 022 278	8523	01	77 01 025 734	7503	01	77 01 029 523	7502	01	77 01 201 720	3230	01	77 01 348 374	1101	01
77 01 022 535	8301	01	77 01 025 867	8410	01	77 01 029 523	7503	01	77 01 201 724	3230	01	77 01 348 374	1103	01
77 01 022 553	8303	01	77 01 026 281	6020	01	77 01 029 658	5620	01	77 01 201 777	3232	01	77 01 348 375	1101	01
77 01 022 781	7501	04	77 01 026 557	8506	01	77 01 030 560	8110	01	77 01 201 778	3232	01	77 01 348 375	1103	01
77 01 022 788	3432	01	77 01 026 558	8506	01	77 01 030 561	8110	01	77 01 201 779	3232	01	77 01 348 376	1101	01
77 01 022 789	3432	01	77 01 027 377	6020	01	77 01 030 562	8110	01	77 01 201 796	7510	01	77 01 348 383	3730	01

PR 1104

1	2	3	1	2	3	1	2	3	1	2	3	1	2	3
77 01 348 383	3732	01	77 01 348 702	7502	02	77 01 349 174	5801	01	77 01 400 537	8001	01	77 01 450 617	2901	XX
77 01 348 407	1030	01	77 01 348 702	7503	01	77 01 349 271	8750	01	77 01 401 115	8101	01	77 01 450 641	1010	01
77 01 348 408	1030	01	77 01 348 722	8620	01	77 01 349 320	3432	01	77 01 401 265	7901	02	77 01 451 290	7710	01
77 01 348 409	1035	01	77 01 348 724	3810	01	77 01 349 329	1210	01	77 01 401 588	8001	01	77 01 451 904	3130	02
77 01 348 410	1035	01	77 01 348 726	3740	01	77 01 349 330	1122	01	77 01 401 598	8001	01	77 01 452 392	5020	01
77 01 348 411	1030	01	77 01 348 734	8620	01	77 01 349 332	1301	01	77 01 401 599	8001	01	77 01 452 393	5020	01
77 01 348 412	1030	01	77 01 348 735	1030	01	77 01 349 366	1055	01	77 01 401 601	8001	01	77 01 452 837	5020	01
77 01 348 419	1035	01	77 01 348 736	1030	01	77 01 349 367	1055	01	77 01 401 879	8001	01	77 01 452 838	5020	01
77 01 348 420	1035	01	77 01 348 737	1030	01	77 01 349 391	3240	01	77 01 401 927	4101	01	77 01 453 951	5010	01
77 01 348 454	3101	02	77 01 348 738	1030	01	77 01 349 392	3240	01	77 01 401 928	4101	01	77 01 453 952	5010	01
77 01 348 459	5030	02	77 01 348 744	8420	01	77 01 349 421	2001	01	77 01 401 931	4301	01	77 01 454 038	1035	01
77 01 348 460	5030	02	77 01 348 746	1601	01	77 01 349 467	1702	01	77 01 401 932	4301	01	77 01 454 049	1035	01
77 01 348 460	5220	01	77 01 348 750	5820	01	77 01 349 469	1055	01	77 01 401 933	4120	01	77 01 454 050	1035	01
77 01 348 468	3740	01	77 01 348 768	2130	XX	77 01 349 473	8310	01	77 01 401 934	4120	01	77 01 454 051	1035	01
77 01 348 471	2130	01	77 01 348 773	3780	01	77 01 349 474	8310	01	77 01 401 935	4132	01	77 01 454 118	2140	XX
77 01 348 489	5501	01	77 01 348 773	3782	02	77 01 349 498	8301	01	77 01 401 936	4132	01	77 01 454 326	2110	01
77 01 348 489	5510	01	77 01 348 798	1901	01	77 01 349 498	8303	01	77 01 401 937	4101	01	77 01 455 251	3610	01
77 01 348 490	5501	01	77 01 348 802	1950	XX	77 01 349 499	8301	01	77 01 401 938	4101	01	77 01 455 347	5520	01
77 01 348 490	5510	01	77 01 348 802	1952	02	77 01 349 499	8303	01	77 01 401 951	4120	01	77 01 457 088	1120	01
77 01 348 506	3501	05	77 01 348 802	1954	01	77 01 349 506	3501	05	77 01 401 952	4120	01	77 01 457 538	2901	01
77 01 348 525	8140	01	77 01 348 859	8630	01	77 01 349 517	8120	01	77 01 401 953	4130	01	77 01 457 561	1015	01
77 01 348 551	6601	01	77 01 348 860	8630	01	77 01 349 518	8120	01	77 01 401 954	4130	01	77 01 457 665	5630	01
77 01 348 563	3610	01	77 01 348 865	1701	01	77 01 349 531	8730	01	77 01 402 136	1950	02	77 01 457 669	5510	01
77 01 348 567	2140	XX	77 01 348 877	8420	01	77 01 349 539	8523	01	77 01 402 136	1952	02	77 01 457 670	5501	01
77 01 348 570	8301	XX	77 01 348 883	3730	01	77 01 349 539	8526	01	77 01 402 136	1954	01	77 01 457 671	1103	01
77 01 348 573	3501	05	77 01 348 884	3730	01	77 01 349 540	1320	01	77 01 402 137	1954	01	77 01 458 152	1140	01
77 01 348 574	1122	01	77 01 348 887	3732	01	77 01 349 591	1602	01	77 01 402 139	1950	01	77 01 458 180	1142	01
77 01 348 588	1901	01	77 01 348 900	3730	01	77 01 349 603	1142	01	77 01 402 139	1952	01	77 01 458 195	1140	01
77 01 348 602	8420	01	77 01 348 900	3732	01	77 01 349 643	1140	01	77 01 402 139	1954	01	77 01 458 199	1201	01
77 01 348 603	8420	01	77 01 348 905	1301	01	77 01 349 645	1201	XX	77 01 402 351	8001	01	77 01 458 310	1010	01
77 01 348 604	8420	01	77 01 348 911	3750	01	77 01 349 655	1320	01	77 01 402 360	8150	01	77 01 458 316	3510	XX
77 01 348 617	3730	01	77 01 348 914	2001	01	77 01 349 662	1140	01	77 01 402 361	8150	01	77 01 458 317	3510	XX
77 01 348 652	8201	01	77 01 348 916	1901	01	77 01 349 675	5645	01	77 01 402 362	8150	01	77 01 458 318	3510	XX
77 01 348 669	3501	05	77 01 348 963	1320	01	77 01 349 717	8401	01	77 01 402 363	8150	01	77 01 458 319	3510	XX
77 01 348 672	8010	01	77 01 348 974	3630	02	77 01 349 718	8401	01	77 01 402 433	1930	01	77 01 458 320	3510	XX
77 01 348 672	8010	02	77 01 348 989	5620	01	77 01 351 101	1001	01	77 01 402 436	8630	01	77 01 458 321	3510	XX
77 01 348 673	3232	01	77 01 348 990	5620	01	77 01 365 378	8120	01	77 01 402 437	1930	01	77 01 458 322	3510	XX
77 01 348 673	3233	01	77 01 348 994	1060	01	77 01 365 382	3440	01	77 01 403 158	5980	01	77 01 458 323	3510	XX
77 01 348 673	3240	01	77 01 349 049	3232	01	77 01 365 531	5620	01	77 01 403 635	7901	01	77 01 458 324	3510	XX
77 01 348 673	3440	01	77 01 349 069	3501	05	77 01 365 532	5620	01	77 01 404 232	7901	01	77 01 458 325	3510	XX
77 01 348 673	3740	01	77 01 349 076	1930	01	77 01 365 697	1952	01	77 01 404 455	7201	02	77 01 458 334	5020	01
77 01 348 674	3232	01	77 01 349 076	5301	01	77 01 365 698	1950	01	77 01 405 369	7901	01	77 01 458 342	2150	01
77 01 348 674	3233	01	77 01 349 076	8410	01	77 01 365 698	1954	01	77 01 405 370	7901	01	77 01 458 344	1020	01
77 01 348 674	3240	01	77 01 349 098	1142	01	77 01 365 699	1954	01	77 01 405 371	7901	01	77 01 458 345	1020	01
77 01 348 674	3440	01	77 01 349 101	1101	01	77 01 365 912	6401	01	77 01 405 372	7901	01	77 01 458 346	1010	01
77 01 348 674	3740	01	77 01 349 130	8310	01	77 01 365 936	1950	01	77 01 406 229	7901	01	77 01 458 447	1060	01
77 01 348 696	5801	01	77 01 349 150	3440	01	77 01 400 130	3401	02	77 01 406 301	7901	01	77 01 458 594	1070	01
77 01 348 702	7501	01	77 01 349 152	3740	01	77 01 400 501	3201	02	77 01 406 302	7901	01	77 01 458 595	1201	01

1	2	3	1	2	3	1	2	3	1	2	3	1	2	3
77 01 458 599	4801	01	77 01 461 040	4101	01	77 01 462 561	3820	01	77 01 499 225	1602	01	77 01 599 687	7710	01
77 01 459 375	1020	01	77 01 461 041	4101	01	77 01 462 562	3820	01	77 01 506 166	4401	01	77 01 599 688	7710	01
77 01 459 391	1015	01	77 01 461 042	4101	01	77 01 462 573	1140	01	77 01 506 167	4401	01	77 01 599 689	7710	01
77 01 459 392	1015	01	77 01 461 100	1140	01	77 01 462 573	1142	XX	77 01 508 491	1072	01	77 01 599 690	7710	01
77 01 459 398	1045	01	77 01 461 136	3780	01	77 01 462 603	2101	XX	77 01 509 874	1630	01	77 01 599 691	7710	02
77 01 459 431	1060	01	77 01 461 136	3782	XX	77 01 462 609	2150	XX	77 01 512 272	1630	01	77 01 599 692	7710	02
77 01 459 432	1060	01	77 01 461 137	3780	01	77 01 462 616	3630	01	77 01 533 025	1055	01	77 01 599 693	7710	02
77 01 459 433	1062	01	77 01 461 137	3782	XX	77 01 462 617	3630	01	77 01 537 222	4401	01	77 01 599 694	7710	02
77 01 459 723	1201	01	77 01 461 142	1003	01	77 01 462 618	3630	01	77 01 537 223	4401	01	77 01 599 814	7710	01
77 01 459 935	3780	01	77 01 461 173	1101	01	77 01 462 619	6803	01	77 01 542 346	4401	01	77 01 599 815	7710	01
77 01 459 935	3782	XX	77 01 461 265	1970	01	77 01 462 622	1003	01	77 01 542 347	4401	01	77 01 599 816	7710	01
77 01 459 936	3780	01	77 01 461 267	3780	01	77 01 462 675	4201	01	77 01 544 643	4801	01	77 01 599 817	7710	01
77 01 459 936	3782	XX	77 01 461 267	3782	XX	77 01 462 681	4001	01	77 01 544 644	4801	01	77 01 599 818	7710	01
77 01 459 937	3780	01	77 01 461 268	3780	01	77 01 462 682	4001	01	77 01 547 550	4401	01	77 01 599 819	7710	01
77 01 459 937	3782	XX	77 01 461 268	3782	XX	77 01 462 683	4001	01	77 01 547 551	4401	01	77 01 599 820	7710	01
77 01 459 938	3780	01	77 01 461 269	3780	01	77 01 462 684	4001	01	77 01 548 376	2101	01	77 01 599 821	7710	01
77 01 459 938	3782	XX	77 01 461 269	3782	XX	77 01 462 685	4001	01	77 01 558 810	7115	01	77 01 599 822	7810	01
77 01 460 115	2120	01	77 01 461 270	3780	01	77 01 462 686	4001	01	77 01 558 811	7110	01	77 01 599 823	7810	01
77 01 460 161	3780	01	77 01 461 270	3782	XX	77 01 462 687	4001	01	77 01 562 417	4110	01	77 01 599 824	7810	01
77 01 460 161	3782	XX	77 01 461 271	3780	01	77 01 462 688	4001	01	77 01 562 418	4110	01	77 01 599 825	7810	01
77 01 460 162	1040	01	77 01 461 271	3782	XX	77 01 462 689	4001	01	77 01 565 471	3820	01	77 01 599 826	7810	01
77 01 460 183	2101	01	77 01 461 272	3780	01	77 01 462 690	4001	01	77 01 565 472	3820	01	77 01 599 827	7810	01
77 01 460 191	4801	01	77 01 461 272	3782	XX	77 01 462 691	4001	01	77 01 565 473	3820	01	77 01 599 828	7810	01
77 01 460 192	4801	01	77 01 461 273	3780	01	77 01 462 834	7811	01	77 01 565 474	3820	01	77 01 599 829	7810	01
77 01 460 193	4410	01	77 01 461 273	3782	XX	77 01 462 835	7811	01	77 01 567 838	4301	01	77 01 599 830	7810	01
77 01 460 194	4410	01	77 01 461 274	3780	01	77 01 462 836	7811	01	77 01 567 839	4301	01	77 01 599 831	7810	01
77 01 460 219	1050	01	77 01 461 274	3782	XX	77 01 462 901	5010	01	77 01 582 605	4801	01	77 01 599 832	7810	01
77 01 460 220	4504	01	77 01 461 275	3780	01	77 01 462 902	5010	01	77 01 582 606	4801	01	77 01 599 833	7810	01
77 01 460 325	3340	01	77 01 461 275	3782	XX	77 01 462 903	5020	01	77 01 582 607	4801	01	77 01 599 834	7810	01
77 01 460 327	3340	01	77 01 461 282	3780	01	77 01 462 904	5020	01	77 01 585 287	7711	01	77 01 599 835	7810	01
77 01 460 342	3340	01	77 01 461 282	3782	XX	77 01 462 980	1055	01	77 01 586 348	1930	01	77 01 599 836	7810	01
77 01 460 417	1970	01	77 01 461 291	3780	01	77 01 463 014	1103	01	77 01 587 938	7711	01	77 01 599 837	7810	01
77 01 460 422	1910	01	77 01 461 291	3782	XX	77 01 463 046	1001	01	77 01 595 617	2101	01	77 01 599 842	7712	01
77 01 460 637	3140	01	77 01 461 379	2001	01	77 01 463 051	1201	01	77 01 595 619	2101	01	77 01 599 843	7712	01
77 01 460 637	3142	01	77 01 461 382	2001	01	77 01 463 080	5020	01	77 01 595 984	7711	01	77 01 599 844	7712	01
77 01 460 642	3340	01	77 01 461 447	3301	01	77 01 463 350	4001	01	77 01 595 985	7711	01	77 01 599 845	7712	01
77 01 460 689	1122	01	77 01 461 448	3301	01	77 01 493 075	2110	01	77 01 595 986	7711	01	77 01 599 846	7712	01
77 01 460 690	1142	01	77 01 461 991	6601	01	77 01 498 455	1001	01	77 01 595 987	7711	01	77 01 599 847	7712	01
77 01 460 693	1122	01	77 01 461 992	6601	01	77 01 498 670	2101	01	77 01 595 988	7711	01	77 01 599 848	7712	01
77 01 460 762	5220	01	77 01 461 993	6601	01	77 01 498 698	2901	XX	77 01 595 989	7711	01	77 01 599 849	7712	01
77 01 460 763	2150	XX	77 01 461 994	6601	01	77 01 498 726	1003	01	77 01 595 990	7811	01	77 01 599 850	7810	01
77 01 460 796	5630	01	77 01 462 282	3130	02	77 01 498 754	2101	XX	77 01 595 991	7811	01	77 01 599 851	7810	01
77 01 460 812	5515	01	77 01 462 283	3130	01	77 01 498 788	1003	01	77 01 595 992	7811	01	77 01 599 852	7810	01
77 01 460 823	1003	01	77 01 462 361	2150	XX	77 01 498 980	2101	XX	77 01 595 993	7811	01	77 01 599 853	7810	01
77 01 460 923	1122	01	77 01 462 415	2120	01	77 01 498 981	2101	XX	77 01 599 683	7710	01	77 01 599 854	7810	01
77 01 460 930	1001	01	77 01 462 506	1970	01	77 01 498 982	2101	01	77 01 599 684	7710	01	77 01 599 855	7810	01
77 01 460 955	3630	02	77 01 462 548	3101	02	77 01 498 993	1003	01	77 01 599 685	7710	01	77 01 599 856	7810	01
77 01 461 010	3630	02	77 01 462 560	3820	01	77 01 499 199	1601	01	77 01 599 686	7710	01	77 01 599 857	7810	01

1 Numéro des pièces - Delnummer - Ersatzteilnummer - Part Number - Números de las piezas - Numero del pezzo - Nummers der onderdelen - Delenummer - Número de peças - Reservdelsnummer

2 Numéro des planches - Planchenummer - Bildtafelnummer - Plate Number - Números de las láminas - Numero della tavola - Nummers der afbeeldingen - Sidenummer - Número das páginas - Bildnummer

3 Quantité par véhicule - Antal pr. vogn - Menge pro fahrzg - Quantity per vehicle - Cantidad por vehículo - Quantita per veicolo - Aant. per wagen - Antall pr. vogn - Quantidade por veículo - Antal per bil

77 01 599 868 — — 77 03 004 078

1	2	3	1	2	3	1	2	3	1	2	3	1	2	3	1	2	3
77 01 599 868	7713	01	77 03 001 006	8620	01	77 03 001 123	1101	01	77 03 001 158	2130	XX	77 03 001 373	3142	XX
77 01 599 869	7713	01	77 03 001 112	1210	XX	77 03 001 123	2120	01	77 03 001 158	3720	02	77 03 001 373	3160	02
77 01 599 870	7713	01	77 03 001 112	7120	04	77 03 001 123	3701	05	77 03 001 158	3722	02	77 03 001 373	3630	02
77 01 599 871	7713	01	77 03 001 112	8410	01	77 03 001 123	3710	05	77 03 001 160	1045	01	77 03 001 373	3720	01
77 01 599 872	7713	01	77 03 001 114	3770	01	77 03 001 123	3770	01	77 03 001 160	1101	01	77 03 001 402	1103	01
77 01 599 873	7713	01	77 03 001 114	5703	02	77 03 001 123	3802	01	77 03 001 160	1301	XX	77 03 001 402	5645	04
77 01 599 874	7713	01	77 03 001 114	6020	02	77 03 001 123	3810	01	77 03 001 160	1980	04	77 03 001 402	7510	XX
77 01 599 875	7713	01	77 03 001 114	8503	01	77 03 001 125	1122	01	77 03 001 160	1982	02	77 03 001 481	4130	04
77 01 599 878	7713	01	77 03 001 114	8610	02	77 03 001 125	1142	XX	77 03 001 160	2120	XX	77 03 001 481	5510	04
77 01 599 879	7713	01	77 03 001 118	1142	XX	77 03 001 125	3820	XX	77 03 001 160	4503	01	77 03 001 482	4090	01
77 01 599 880	7713	01	77 03 001 118	1330	01	77 03 001 125	8001	01	77 03 001 160	4503	02	77 03 001 486	2140	XX
77 01 599 881	7713	01	77 03 001 118	1901	02	77 03 001 127	5645	04	77 03 001 160	5501	02	77 03 001 596	3301	02
77 01 599 882	7713	01	77 03 001 118	3240	01	77 03 001 129	1103	01	77 03 001 160	6101	02	77 03 001 596	3810	01
77 01 599 883	7713	01	77 03 001 118	3240	04	77 03 001 129	1140	01	77 03 001 162	1045	01	77 03 001 607	1602	01
77 01 599 884	7713	01	77 03 001 118	3440	02	77 03 001 129	7401	01	77 03 001 162	1301	XX	77 03 001 607	5645	01
77 01 599 885	7713	01	77 03 001 118	3810	01	77 03 001 129	7510	XX	77 03 001 162	1601	XX	77 03 001 608	1201	XX
77 01 611 007	7712	01	77 03 001 118	5220	02	77 03 001 129	7510	01	77 03 001 162	1980	04	77 03 001 608	1602	XX
77 01 611 008	7712	01	77 03 001 118	5510	04	77 03 001 130	1101	01	77 03 001 162	1982	01	77 03 001 608	2120	XX
77 01 611 009	7712	01	77 03 001 118	5630	04	77 03 001 132	1050	01	77 03 001 162	2130	XX	77 03 001 611	1040	01
77 01 611 010	7712	01	77 03 001 118	7501	02	77 03 001 132	5701	02	77 03 001 162	2130	01	77 03 001 611	1050	01
77 01 611 011	7712	01	77 03 001 118	7502	02	77 03 001 132	5710	02	77 03 001 162	3740	01	77 03 001 611	1055	XX
77 01 611 012	7712	01	77 03 001 118	7503	01	77 03 001 134	1070	01	77 03 001 162	4130	02	77 03 001 611	1140	01
77 01 611 015	7712	01	77 03 001 118	8620	01	77 03 001 134	1101	01	77 03 001 162	5501	01	77 03 001 614	1601	XX
77 01 611 016	7712	01	77 03 001 120	1050	01	77 03 001 134	1103	01	77 03 001 162	5510	01	77 03 001 614	4090	02
77 01 618 337	4101	01	77 03 001 120	1210	XX	77 03 001 136	3142	02	77 03 001 169	1602	01	77 03 001 634	3802	01
77 01 618 338	4101	01	77 03 001 120	1330	01	77 03 001 136	3810	02	77 03 001 169	1982	02	77 03 001 645	3410	01
77 01 950 019	3630	01	77 03 001 120	1901	04	77 03 001 136	4090	02	77 03 001 169	2130	XX	77 03 001 650	1210	01
77 01 981 388	8801	01	77 03 001 120	3720	01	77 03 001 138	1103	01	77 03 001 170	1980	02	77 03 001 667	1142	XX
77 01 985 523	8801	01	77 03 001 120	4110	02	77 03 001 138	2001	01	77 03 001 178	3302	10	77 03 001 693	1601	XX
77 01 986 295	8801	01	77 03 001 120	5910	02	77 03 001 138	3101	04	77 03 001 236	3610	02	77 03 001 693	1602	01
77 01 986 296	8801	01	77 03 001 120	7401	04	77 03 001 138	3770	02	77 03 001 236	3802	02	77 03 001 693	3630	02
77 01 986 298	8801	01	77 03 001 120	8101	01	77 03 001 138	3801	02	77 03 001 236	4090	02	77 03 001 693	5501	02
77 01 986 299	8801	01	77 03 001 120	8301	02	77 03 001 138	3802	01	77 03 001 236	4090	08	77 03 001 742	1070	XX
77 01 986 300	8801	01	77 03 001 120	8303	02	77 03 001 138	3810	01	77 03 001 236	4601	02	77 03 001 742	1120	XX
77 01 986 301	8801	01	77 03 001 120	8530	04	77 03 001 138	4090	02	77 03 001 236	5510	06	77 03 001 742	1140	01
77 01 986 302	8801	01	77 03 001 120	8750	03	77 03 001 142	1930	04	77 03 001 236	7601	04	77 03 001 822	1980	08
77 01 986 303	8801	01	77 03 001 122	1070	01	77 03 001 142	2120	XX	77 03 001 236	7602	04	77 03 001 822	1982	08
77 01 986 994	8801	01	77 03 001 122	1072	01	77 03 001 142	4090	02	77 03 001 240	1301	XX	77 03 001 954	3630	02
77 01 986 995	8801	01	77 03 001 122	1101	01	77 03 001 142	4090	04	77 03 001 240	1602	01	77 03 004 011	5020	02
77 01 986 996	8801	01	77 03 001 122	1103	01	77 03 001 142	4090	08	77 03 001 241	3101	04	77 03 004 025	7120	04
77 01 986 997	8801	01	77 03 001 122	1122	01	77 03 001 142	4130	01	77 03 001 241	5501	04	77 03 004 044	7120	04
77 02 106 204	3802	01	77 03 001 122	3801	04	77 03 001 142	4130	06	77 03 001 369	3803	01	77 03 004 076	5010	04
77 02 106 205	3802	01	77 03 001 122	3803	01	77 03 001 153	1601	01	77 03 001 369	4601	06	77 03 004 076	5020	02
77 02 106 209	3802	01	77 03 001 122	4110	01	77 03 001 158	1055	01	77 03 001 369	7510	04	77 03 004 076	5020	04
77 02 106 211	3802	01	77 03 001 122	4210	02	77 03 001 158	1901	01	77 03 001 373	1301	XX	77 03 004 077	3140	06
77 02 106 471	3802	01	77 03 001 122	5645	08	77 03 001 158	1980	01	77 03 001 373	1601	XX	77 03 004 077	4410	01
77 02 107 376	3810	01	77 03 001 122	7503	02	77 03 001 158	1980	04	77 03 001 373	2120	XX	77 03 004 077	5220	02
77 02 108 773	3810	01	77 03 001 122	7510	02	77 03 001 158	1982	01	77 03 001 373	2130	XX	77 03 004 078	5010	01

PR 1104

1 Numéro des pièces - Delnummer - Ersatzteilnummer - Part Number - Números de las piezas - Numero del pezzo - Nummers der onderdelen - Delenummer - Número de peças - Reservdelsnummer

2 Numéro des planches - Planchenummer - Bildtafelnummer - Plate Number - Números de las láminas - Numero della tavola - Nummers der afbeeldingen - Sidenummer - Número das páginas - Bildnummer

3 Quantité par véhicule - Antal pr. vogn - Menge pro fahrzg - Quantity per vehicle - Cantitad por vehículo - Quantita per veicolo - Aant. per wagen - Antall pr. vogn - Quantidade por veículo - Antal per bil

77 03 004 078 — — 77 03 053 207

1	2	3	1	2	3	1	2	3	1	2	3	1	2	3	1	2	3
77 03 004 078	5020	04	77 03 016 047	6602	32	77 03 028 018	2120	XX	77 03 034 040	3140	02	77 03 050 054	3710	02
77 03 004 078	5220	02	77 03 016 051	8301	04	77 03 032 023	1602	01	77 03 034 040	3142	02	77 03 050 054	3801	01
77 03 004 081	8401	02	77 03 016 055	6901	XX	77 03 032 056	3340	02	77 03 034 060	3630	02	77 03 050 063	3730	01
77 03 004 123	5010	02	77 03 016 055	7101	01	77 03 032 062	1140	01	77 03 034 066	8750	01	77 03 050 069	3803	01
77 03 004 123	5020	04	77 03 016 056	7710	XX	77 03 032 062	1142	08	77 03 034 098	3130	02	77 03 050 070	3803	01
77 03 004 123	5220	02	77 03 016 067	5840	06	77 03 032 063	1062	01	77 03 034 098	3630	02	77 03 050 094	3803	01
77 03 005 008	7120	02	77 03 016 070	7110	03	77 03 032 103	1101	01	77 03 034 100	3101	02	77 03 053 028	1320	01
77 03 005 011	5820	01	77 03 016 070	7115	03	77 03 032 103	1601	01	77 03 034 100	3130	02	77 03 053 030	3701	02
77 03 005 054	5620	02	77 03 016 142	5701	01	77 03 032 103	1630	01	77 03 034 106	3101	02	77 03 053 030	3710	02
77 03 007 008	5220	01	77 03 016 142	7110	XX	77 03 032 103	1952	01	77 03 034 106	3101	04	77 03 053 030	3720	01
77 03 007 009	4701	01	77 03 016 154	5703	04	77 03 032 103	2130	01	77 03 034 106	3210	02	77 03 053 032	1050	01
77 03 007 009	8303	04	77 03 016 154	7601	01	77 03 032 103	3101	01	77 03 034 106	3401	02	77 03 053 032	3810	01
77 03 007 012	8401	02	77 03 016 154	7602	XX	77 03 032 103	4801	01	77 03 034 110	3302	02	77 03 053 032	4801	01
77 03 007 013	5703	04	77 03 016 161	1901	04	77 03 032 103	5910	02	77 03 035 008	5520	04	77 03 053 032	7401	02
77 03 007 023	8410	01	77 03 016 161	6401	04	77 03 032 103	8001	01	77 03 037 002	5220	02	77 03 053 032	7510	XX
77 03 007 154	5010	04	77 03 016 161	8601	01	77 03 032 107	8303	05	77 03 037 002	6020	XX	77 03 053 032	7510	04
77 03 007 154	5020	04	77 03 016 161	8612	01	77 03 033 002	1122	01	77 03 041 008	1320	01	77 03 053 032	8750	03
77 03 007 154	5040	04	77 03 016 162	7401	02	77 03 033 009	8630	01	77 03 044 011	5910	02	77 03 053 036	3802	01
77 03 008 032	5401	02	77 03 016 214	4120	08	77 03 034 007	8530	02	77 03 044 033	1901	04	77 03 053 037	1301	XX
77 03 008 032	5401	04	77 03 016 255	5201	04	77 03 034 008	1320	01	77 03 044 033	3801	04	77 03 053 037	1602	XX
77 03 009 072	1630	01	77 03 016 264	4601	XX	77 03 034 008	1901	04	77 03 044 033	8530	02	77 03 053 037	1980	XX
77 03 009 089	4801	01	77 03 016 279	1954	XX	77 03 034 008	3130	06	77 03 044 050	5510	04	77 03 053 037	1982	01
77 03 010 008	1901	01	77 03 016 279	3160	04	77 03 034 008	3630	02	77 03 044 055	8001	01	77 03 053 037	3101	04
77 03 010 012	3142	04	77 03 016 279	4610	XX	77 03 034 008	3701	02	77 03 044 059	3803	01	77 03 053 037	3302	08
77 03 015 048	4401	01	77 03 016 296	5701	01	77 03 034 008	3710	01	77 03 044 059	7510	XX	77 03 053 037	3610	01
77 03 015 059	4201	01	77 03 016 296	5710	01	77 03 034 008	3801	04	77 03 044 059	7510	04	77 03 053 037	3803	01
77 03 015 078	5630	02	77 03 016 309	5701	01	77 03 034 008	3810	01	77 03 044 065	4090	04	77 03 053 037	4120	02
77 03 015 084	1702	01	77 03 016 309	5710	01	77 03 034 008	3820	XX	77 03 044 070	3802	02	77 03 053 037	4801	02
77 03 016 008	5220	02	77 03 016 309	5830	02	77 03 034 008	5201	01	77 03 044 103	5701	02	77 03 053 043	1601	XX
77 03 016 010	5515	12	77 03 019 006	7510	XX	77 03 034 008	5220	01	77 03 044 103	5710	02	77 03 053 043	1602	01
77 03 016 010	5645	18	77 03 019 006	7510	02	77 03 034 008	5220	04	77 03 046 013	1930	04	77 03 053 043	1630	01
77 03 016 010	5703	04	77 03 019 109	3302	01	77 03 034 008	5805	03	77 03 046 024	4610	05	77 03 053 074	1601	XX
77 03 016 010	7101	XX	77 03 027 007	1055	01	77 03 034 008	7503	02	77 03 046 024	4610	07	77 03 053 074	1954	XX
77 03 016 010	8101	01	77 03 027 037	1040	01	77 03 034 008	7510	XX	77 03 046 031	4120	04	77 03 053 112	1601	01
77 03 016 012	5645	08	77 03 027 045	1120	XX	77 03 034 008	7510	01	77 03 046 031	4610	06	77 03 053 112	1602	01
77 03 016 012	5703	01	77 03 027 065	1045	01	77 03 034 008	7510	02	77 03 046 032	4090	02	77 03 053 160	3610	XX
77 03 016 013	5645	08	77 03 027 067	1201	XX	77 03 034 008	7510	04	77 03 046 035	5701	01	77 03 053 161	3610	XX
77 03 016 020	4130	06	77 03 027 082	1122	01	77 03 034 016	1320	01	77 03 046 035	5710	01	77 03 053 162	3610	XX
77 03 016 020	4801	02	77 03 027 082	1201	XX	77 03 034 016	1901	04	77 03 046 035	5830	02	77 03 053 163	3610	XX
77 03 016 020	5703	04	77 03 027 087	1040	01	77 03 034 016	3130	06	77 03 046 069	5701	01	77 03 053 164	3610	XX
77 03 016 020	5801	07	77 03 027 091	1045	01	77 03 034 016	4801	02	77 03 046 086	1954	XX	77 03 053 174	3610	01
77 03 016 020	6901	04	77 03 027 099	1040	01	77 03 034 026	3610	01	77 03 046 086	4601	06	77 03 053 189	1142	XX
77 03 016 020	7510	08	77 03 027 099	1045	01	77 03 034 037	1980	01	77 03 046 087	5645	08	77 03 053 202	2140	XX
77 03 016 025	6020	02	77 03 027 112	1045	01	77 03 034 037	1982	03	77 03 050 033	3803	01	77 03 053 203	2140	XX
77 03 016 029	4701	01	77 03 027 114	1122	01	77 03 034 037	3101	04	77 03 050 046	4801	01	77 03 053 204	2140	XX
77 03 016 031	5645	05	77 03 027 120	1045	01	77 03 034 037	3302	10	77 03 050 049	3720	01	77 03 053 205	2140	XX
77 03 016 031	7201	XX	77 03 027 191	1122	01	77 03 034 037	3630	02	77 03 050 052	3810	01	77 03 053 206	2140	XX
77 03 016 047	6601	12	77 03 027 191	1201	XX	77 03 034 037	8201	01	77 03 050 054	3701	02	77 03 053 207	2140	XX

1 Numéro des pièces - Delnummer - Ersatzteilnummer - Part Number - Números de las piezas - Numero del pezzo - Nummers der onderdelen - Delenummer - Número de peças - Reservdelsnummer

2 Numéro des planches - Planchenummer - Bildtafelnummer - Plate Number - Números de las láminas - Numero della tavola - Nummers der afbeeldingen - Sidenummer - Número das páginas - Bildnummer

3 Quantité par véhicule - Antal pr. vogn - Menge pro fahrzg - Quantity per vehicle - Cantidad por vehículo - Quantita per veicolo - Aant. per wagen - Antall pr. vogn - Quantidade por veículo - Antal per bil

1	2	3	1	2	3	1	2	3	1	2	3	1	2	3
77 03 053 208	2140	XX	77 03 055 011	1055	01	77 03 058 034	2130	XX	77 03 066 307	5220	01	77 03 074 120	6401	01
77 03 053 209	2140	XX	77 03 055 011	1201	XX	77 03 058 054	1142	XX	77 03 066 313	1140	01	77 03 074 131	7110	01
77 03 053 210	2140	XX	77 03 055 011	1301	XX	77 03 061 013	1701	01	77 03 066 313	1142	02	77 03 074 161	4701	02
77 03 053 211	2140	XX	77 03 055 011	1601	XX	77 03 061 028	1070	01	77 03 066 321	3820	XX	77 03 075 009	1040	01
77 03 053 212	2140	XX	77 03 055 011	1602	01	77 03 061 028	1072	01	77 03 066 322	3820	XX	77 03 075 009	1045	01
77 03 053 213	2140	XX	77 03 055 011	1950	01	77 03 061 033	6401	03	77 03 067 069	3802	01	77 03 075 009	1120	01
77 03 053 214	2140	XX	77 03 055 011	1952	02	77 03 061 034	1910	01	77 03 067 071	3701	01	77 03 075 012	2120	01
77 03 053 215	2140	XX	77 03 055 011	1954	02	77 03 061 041	5920	04	77 03 067 071	3710	01	77 03 075 031	2120	01
77 03 053 216	2140	XX	77 03 055 011	1980	XX	77 03 061 041	5950	04	77 03 067 072	2150	XX	77 03 075 056	1103	01
77 03 053 217	2140	XX	77 03 055 011	1982	XX	77 03 061 044	4410	01	77 03 067 145	4801	01	77 03 075 076	1103	01
77 03 053 218	2140	XX	77 03 055 011	2130	01	77 03 061 044	4504	03	77 03 067 151	5010	01	77 03 075 077	1050	01
77 03 053 219	2140	XX	77 03 055 011	3142	12	77 03 061 044	4504	06	77 03 067 151	5020	01	77 03 075 086	1070	01
77 03 053 220	2140	XX	77 03 055 011	3160	02	77 03 061 044	4801	01	77 03 067 177	4701	01	77 03 075 094	1930	01
77 03 053 221	2140	XX	77 03 055 011	3301	02	77 03 061 060	5201	04	77 03 067 177	4801	02	77 03 075 152	1055	01
77 03 053 269	3610	XX	77 03 055 011	3430	04	77 03 061 073	8503	01	77 03 067 184	4801	01	77 03 076 017	5520	08
77 03 053 338	4801	01	77 03 055 011	3432	01	77 03 061 075	3701	05	77 03 067 207	5220	01	77 03 076 018	7910	XX
77 03 053 345	1142	01	77 03 055 011	3432	08	77 03 061 075	3710	05	77 03 067 231	5220	02	77 03 076 023	6401	12
77 03 053 345	5510	02	77 03 055 011	3740	02	77 03 061 075	4210	XX	77 03 067 256	1060	01	77 03 076 023	7115	01
77 03 053 346	3401	02	77 03 055 011	3810	01	77 03 061 075	4601	04	77 03 067 256	1062	01	77 03 076 030	7201	XX
77 03 053 347	3701	01	77 03 055 011	4090	01	77 03 061 075	4601	06	77 03 067 259	2160	XX	77 03 076 031	7910	XX
77 03 053 347	3710	01	77 03 055 011	5501	01	77 03 061 077	1122	01	77 03 068 007	5220	01	77 03 076 063	7910	XX
77 03 053 349	7602	02	77 03 055 011	5510	01	77 03 061 079	1120	02	77 03 068 011	3701	02	77 03 076 137	6601	XX
77 03 053 373	3140	02	77 03 055 011	6101	02	77 03 061 084	1930	01	77 03 068 011	3710	02	77 03 077 008	4210	01
77 03 053 373	3142	02	77 03 055 013	1601	XX	77 03 061 119	1120	01	77 03 068 011	3720	01	77 03 077 008	4504	01
77 03 053 376	1201	XX	77 03 055 013	1630	01	77 03 061 119	1122	01	77 03 068 011	3730	01	77 03 077 009	6901	XX
77 03 053 389	3101	02	77 03 055 013	2130	01	77 03 061 120	1701	01	77 03 069 007	1901	01	77 03 077 013	6901	XX
77 03 053 391	3630	02	77 03 055 013	3160	04	77 03 062 001	3780	01	77 03 070 007	1140	01	77 03 077 026	5520	08
77 03 053 434	1320	01	77 03 055 015	1630	01	77 03 062 001	3782	02	77 03 070 009	1060	01	77 03 077 038	7201	XX
77 03 053 434	3770	02	77 03 055 015	3142	04	77 03 062 014	1103	01	77 03 070 009	1062	01	77 03 077 055	5520	04
77 03 053 434	4410	01	77 03 055 031	1601	XX	77 03 062 016	2120	01	77 03 072 046	5645	04	77 03 077 068	7201	XX
77 03 053 434	5220	02	77 03 055 031	1952	01	77 03 062 016	8620	01	77 03 072 048	5805	08	77 03 077 073	7110	XX
77 03 053 434	8750	01	77 03 055 031	2001	01	77 03 066 003	3610	01	77 03 072 049	4801	02	77 03 077 074	4132	01
77 03 053 447	5920	02	77 03 055 031	3801	02	77 03 066 023	2160	01	77 03 072 049	5201	03	77 03 078 061	1901	01
77 03 053 447	5950	02	77 03 055 031	3802	01	77 03 066 025	1630	XX	77 03 072 049	5501	04	77 03 078 088	1910	01
77 03 055 007	1040	01	77 03 055 031	3810	01	77 03 066 077	1630	XX	77 03 072 049	5510	04	77 03 079 065	7401	02
77 03 055 007	1050	01	77 03 056 003	4601	06	77 03 066 135	2160	XX	77 03 072 049	7115	08	77 03 079 188	4210	01
77 03 055 007	1101	01	77 03 056 003	8610	02	77 03 066 150	3803	01	77 03 072 050	8750	03	77 03 079 188	4504	01
77 03 055 007	1120	XX	77 03 056 003	8630	01	77 03 066 151	3803	01	77 03 072 176	5010	01	77 03 079 233	3803	01
77 03 055 007	1122	01	77 03 056 028	1055	01	77 03 066 151	7120	04	77 03 072 176	5020	01	77 03 080 019	5805	02
77 03 055 007	1140	01	77 03 057 013	2120	XX	77 03 066 153	1210	XX	77 03 072 177	5515	28	77 03 080 028	8750	01
77 03 055 007	1210	XX	77 03 057 042	2160	XX	77 03 066 153	3730	01	77 03 072 202	4601	XX	77 03 080 041	3801	01
77 03 055 007	1950	XX	77 03 057 043	7101	XX	77 03 066 153	3732	01	77 03 072 237	7101	12	77 03 081 016	5515	12
77 03 055 007	3801	04	77 03 057 043	7710	XX	77 03 066 162	3803	01	77 03 073 082	1901	02	77 03 081 043	6901	02
77 03 055 007	3802	01	77 03 057 044	7110	03	77 03 066 206	3770	01	77 03 073 093	3820	XX	77 03 081 044	6901	02
77 03 055 007	3810	01	77 03 057 044	7115	03	77 03 066 206	5220	02	77 03 073 126	1930	01	77 03 082 014	1050	01
77 03 055 007	5630	04	77 03 058 002	1050	01	77 03 066 234	3630	01	77 03 074 087	2130	XX	77 03 082 014	1070	01
77 03 055 007	8750	03	77 03 058 002	1055	XX	77 03 066 259	1140	01	77 03 074 091	5220	02	77 03 082 015	1040	01
77 03 055 011	1045	01	77 03 058 008	2120	XX	77 03 066 259	1142	02	77 03 074 098	1120	XX	77 03 082 015	1045	01

1 Numéro des pièces - Delnummer - Ersatzteilnummer - Part Number - Números de las piezas - Numero del pezzo - Nummers der onderdelen - Delenummer - Número de peças - Reservdelsnummer

2 Numéro des planches - Planchenummer - Bildtafelnummer - Plate Number - Números de las láminas - Numero della tavola - Nummers der afbeeldingen - Sidenummer - Número das páginas - Bildnummer

3 Quantité par véhicule - Antal pr. vogn - Menge pro fahrzg - Quantity per vehicle - Cantitad por vehículo - Quantita per veicolo - Aant. per wagen - Antall pr. vogn - Quantidade por veículo - Antal per bil

77 03 083 148 — — 77 05 098 008

1	2	3	1	2	3	1	2	3	1	2	3	1	2	3
77 03 083 148	1930	01	77 03 097 188	8150	02	77 04 000 431	5401	01	77 04 001 864	3630	02	77 05 010 045	2130	XX
77 03 087 071	3340	02	77 03 097 189	8150	XX	77 04 000 683	5401	02	77 04 001 903	4701	01	77 05 010 056	1055	01
77 03 087 080	1045	01	77 03 097 387	8150	01	77 04 000 684	5401	01	77 04 001 904	4701	01	77 05 010 060	1070	01
77 03 087 085	2130	XX	77 03 101 045	2130	XX	77 04 000 687	5401	01	77 04 001 905	4701	01	77 05 010 082	2130	XX
77 03 087 086	2130	XX	77 03 101 045	8001	01	77 04 000 688	5401	02	77 04 001 906	4701	01	77 05 015 033	2160	XX
77 03 087 087	2120	XX	77 03 101 059	3210	02	77 04 000 690	5401	02	77 04 001 919	3630	01	77 05 015 043	3610	01
77 03 087 104	1045	01	77 03 101 066	3302	02	77 04 000 695	5401	02	77 04 001 924	3780	02	77 05 015 146	1072	01
77 03 087 117	2150	XX	77 03 101 069	1142	01	77 04 000 696	5401	02	77 04 001 924	3782	02	77 05 026 002	1920	01
77 03 088 015	5703	02	77 03 101 069	2130	XX	77 04 000 697	5401	02	77 04 001 927	3780	02	77 05 026 047	1250	01
77 03 088 023	4503	01	77 03 101 069	3160	04	77 04 000 698	5401	02	77 04 001 927	3782	02	77 05 026 047	1340	01
77 03 088 023	4504	01	77 03 101 072	2130	XX	77 04 000 704	5401	01	77 04 001 957	3780	01	77 05 026 071	1340	01
77 03 088 033	7401	02	77 03 101 073	1142	01	77 04 000 705	5401	01	77 04 001 957	3782	01	77 05 026 089	1250	01
77 03 088 033	7601	02	77 03 101 074	1630	01	77 04 000 706	5401	01	77 04 001 996	3720	01	77 05 026 089	1340	01
77 03 088 034	3160	02	77 03 101 075	3401	02	77 04 000 707	5401	01	77 04 002 058	3630	01	77 05 026 170	1350	01
77 03 090 094	2140	XX	77 03 101 076	2130	XX	77 04 000 708	5401	01	77 04 002 215	8610	01	77 05 026 193	1340	01
77 03 090 159	2140	XX	77 03 101 079	3101	02	77 04 000 709	5401	02	77 04 002 216	8610	01	77 05 026 247	1350	01
77 03 090 182	2140	XX	77 03 101 118	3101	02	77 04 000 719	5401	01	77 04 002 230	5540	01	77 05 026 248	1340	01
77 03 090 215	2160	XX	77 03 101 133	3210	02	77 04 000 787	8610	01	77 04 002 509	1950	XX	77 05 026 248	1350	01
77 03 090 247	1630	01	77 04 000 001	8601	01	77 04 000 869	5401	02	77 04 002 509	1952	02	77 05 026 248	1940	01
77 03 090 248	2140	XX	77 04 000 003	8601	01	77 04 000 989	5920	01	77 04 002 509	1954	01	77 05 026 250	1940	01
77 03 090 266	3340	02	77 04 000 003	8606	01	77 04 000 989	5950	01	77 04 003 262	5840	02	77 05 026 253	1930	02
77 03 090 267	3340	02	77 04 000 003	8612	01	77 04 000 999	3302	02	77 04 003 283	3840	01	77 05 026 258	3780	01
77 03 090 270	3140	02	77 04 000 005	8601	01	77 04 001 126	4701	01	77 04 003 656	6601	02	77 05 026 258	3782	XX
77 03 090 270	3142	02	77 04 000 005	8606	01	77 04 001 127	4701	01	77 04 003 767	3840	01	77 05 026 261	1340	01
77 03 090 271	3140	02	77 04 000 006	8612	01	77 04 001 128	4701	01	77 05 001 010	7401	01	77 05 026 316	6101	01
77 03 090 271	3142	02	77 04 000 007	8601	01	77 04 001 129	4701	01	77 05 001 011	1320	01	77 05 026 440	1930	01
77 03 090 277	2150	XX	77 04 000 008	8610	01	77 04 001 130	4701	01	77 05 001 024	1901	01	77 05 026 446	1350	01
77 03 090 297	1070	01	77 04 000 048	8601	01	77 04 001 131	4701	01	77 05 001 024	1901	02	77 05 026 528	3810	01
77 03 090 297	1072	01	77 04 000 048	8612	01	77 04 001 132	4701	01	77 05 001 030	5401	02	77 05 026 547	1350	01
77 03 090 303	3610	01	77 04 000 065	8610	01	77 04 001 133	4701	01	77 05 001 030	5401	04	77 05 026 568	1350	01
77 03 097 148	8010	01	77 04 000 094	8601	01	77 04 001 134	4701	01	77 05 001 116	3770	01	77 05 026 569	1350	01
77 03 097 148	8010	06	77 04 000 094	8606	01	77 04 001 135	4701	01	77 05 001 118	3770	01	77 05 030 025	1350	01
77 03 097 170	8150	XX	77 04 000 094	8610	01	77 04 001 136	4701	01	77 05 001 122	3722	01	77 05 035 019	3801	01
77 03 097 171	8150	XX	77 04 000 094	8612	01	77 04 001 137	4701	01	77 05 001 124	5703	03	77 05 035 027	3701	01
77 03 097 174	8150	02	77 04 000 096	8606	01	77 04 001 260	3640	01	77 05 001 127	1601	01	77 05 035 027	3710	01
77 03 097 175	8150	02	77 04 000 105	8601	01	77 04 001 606	1910	01	77 05 001 133	1602	01	77 05 035 034	2120	XX
77 03 097 176	8150	02	77 04 000 106	8610	02	77 04 001 624	3840	01	77 05 001 133	3802	01	77 05 035 037	1055	02
77 03 097 177	8150	02	77 04 000 229	1103	01	77 04 001 715	1120	01	77 05 001 159	5920	02	77 05 035 038	1060	01
77 03 097 178	8150	02	77 04 000 274	1122	01	77 04 001 718	1142	01	77 05 001 159	5950	02	77 05 035 045	2140	XX
77 03 097 179	8150	02	77 04 000 275	1103	01	77 04 001 727	5701	01	77 05 001 169	3140	02	77 05 035 051	2120	XX
77 03 097 180	8150	01	77 04 000 277	1101	01	77 04 001 727	5710	01	77 05 001 169	3142	02	77 05 035 053	1060	01
77 03 097 181	8150	01	77 04 000 278	1101	01	77 04 001 728	5701	01	77 05 001 206	5910	02	77 05 035 067	4401	02
77 03 097 182	8150	02	77 04 000 282	1120	01	77 04 001 728	5710	01	77 05 002 001	3210	02	77 05 035 073	3803	01
77 03 097 183	8150	XX	77 04 000 289	1103	01	77 04 001 729	5701	01	77 05 005 045	6101	01	77 05 035 079	1072	01
77 03 097 184	8150	XX	77 04 000 311	3640	01	77 04 001 729	5710	01	77 05 010 006	1040	01	77 05 098 001	3340	02
77 03 097 185	8150	XX	77 04 000 426	5401	01	77 04 001 778	3720	01	77 05 010 006	1045	01	77 05 098 007	5920	02
77 03 097 186	8150	02	77 04 000 427	5401	01	77 04 001 811	3803	01	77 05 010 009	3701	02	77 05 098 007	5950	02
77 03 097 187	8150	02	77 04 000 430	5401	01	77 04 001 812	3803	01	77 05 010 009	3710	02	77 05 098 008	5920	02

1 Numéro des pièces - Delnummer - Ersatzteilnummer - Part Number - Números de las piezas - Numero del pezzo - Nummers der onderdelen - Delenummer - Número de peças - Reservdelsnummer

2 Numéro des planches - Planchenummer - Bildtafelnummer - Plate Number - Números de las láminas - Numero della tavola - Nummers der afbeeldingen - Sidenummer - Número das páginas - Bildnummer

3 Quantité par véhicule - Antal pr. vogn - Menge pro fahrzg - Quantity per vehicle - Cantitad por vehículo - Quantita per veicolo - Aant. per wagen - Antall pr. vogn - Quantidade por veículo - Antal per bil

1	2	3	1	2	3	1	2	3	1	2	3	1	2	3	1	2	3
77 99 500 087	4410	01	79 03 032 010	3720	01	79 03 032 018	1952	02	79 03 053 028	7510	XX	79 03 056 003	7401	02
77 99 500 088	4410	01	79 03 032 010	3722	01	79 03 032 018	1954	02	79 03 053 028	7510	02	79 03 056 003	7601	04
77 99 500 092	4410	01	79 03 032 010	3730	02	79 03 032 018	1980	12	79 03 053 028	8530	04	79 03 056 003	8410	01
77 99 500 093	4410	01	79 03 032 010	3770	02	79 03 032 018	1982	XX	79 03 053 038	1901	04	79 03 056 005	1702	01
77 99 500 114	4410	01	79 03 032 010	3810	01	79 03 032 018	3142	04	79 03 053 038	4090	02	79 03 056 005	1930	02
77 99 500 115	4410	01	79 03 032 010	3820	XX	79 03 032 018	3230	08	79 03 053 038	4090	04	79 03 056 005	3770	01
77 99 500 116	4410	01	79 03 032 010	4110	01	79 03 032 018	3301	02	79 03 053 038	5510	06	79 03 056 005	3803	01
77 99 500 117	4410	01	79 03 032 010	4110	02	79 03 032 018	3720	01	79 03 053 043	1045	01	79 03 056 005	4801	01
77 99 500 133	4410	01	79 03 032 010	5510	04	79 03 032 018	3730	01	79 03 053 043	1210	XX	79 03 056 005	4801	02
77 99 500 134	4410	01	79 03 032 010	5540	07	79 03 032 018	3732	01	79 03 053 043	2130	XX	79 03 056 005	5630	02
78 30 197 000	1055	01	79 03 032 010	5630	04	79 03 032 018	3740	02	79 03 053 043	3160	02	79 03 056 005	5703	02
79 03 001 055	1630	01	79 03 032 010	5645	04	79 03 032 018	3803	01	79 03 053 043	4090	01	79 03 056 005	7510	XX
79 03 016 009	8610	02	79 03 032 010	7401	01	79 03 032 018	3820	XX	79 03 053 045	1980	02	79 03 056 005	7510	03
79 03 016 013	6602	04	79 03 032 010	8301	02	79 03 032 018	4090	01	79 03 053 045	1982	02	79 03 056 005	7602	XX
79 03 027 002	1040	01	79 03 032 010	8303	02	79 03 032 018	4120	02	79 03 053 045	2130	XX	79 03 056 005	8101	01
79 03 027 002	1050	01	79 03 032 010	8506	01	79 03 032 018	4130	02	79 03 053 045	2130	01	79 03 056 005	8401	02
79 03 032 003	1210	XX	79 03 032 010	8530	01	79 03 032 018	4130	04	79 03 053 045	3302	12	79 03 056 005	8503	01
79 03 032 003	1701	01	79 03 032 010	8620	01	79 03 032 018	4802	02	79 03 053 045	3630	02	79 03 056 005	8530	02
79 03 032 003	4701	XX	79 03 032 010	8750	03	79 03 032 018	5220	01	79 03 053 045	3820	XX	79 03 056 005	8610	02
79 03 032 003	5801	02	79 03 032 012	1142	XX	79 03 032 018	5501	01	79 03 053 045	5510	02	79 03 056 008	1050	01
79 03 032 003	6020	03	79 03 032 012	1601	XX	79 03 032 018	5501	06	79 03 053 050	1101	01	79 03 056 008	1070	XX
79 03 032 003	7120	08	79 03 032 012	1602	01	79 03 032 018	5501	10	79 03 053 050	1120	XX	79 03 056 008	1072	01
79 03 032 003	8620	01	79 03 032 012	1630	01	79 03 032 018	5510	01	79 03 053 050	1122	01	79 03 056 008	1103	01
79 03 032 005	3101	02	79 03 032 012	1701	01	79 03 032 018	5510	02	79 03 053 050	2130	01	79 03 056 008	1140	01
79 03 032 006	1702	01	79 03 032 012	1952	01	79 03 032 018	5510	04	79 03 053 050	3101	04	79 03 056 008	1142	XX
79 03 032 006	1930	02	79 03 032 012	3101	04	79 03 032 018	5510	08	79 03 053 050	3160	04	79 03 056 008	1320	01
79 03 032 006	3770	01	79 03 032 012	3210	04	79 03 032 018	8201	01	79 03 053 050	3210	02	79 03 056 008	1901	04
79 03 032 006	4503	01	79 03 032 012	3630	01	79 03 039 005	1101	01	79 03 053 050	3810	01	79 03 056 008	1952	04
79 03 032 006	4503	04	79 03 032 012	3701	01	79 03 044 011	3770	01	79 03 053 050	5910	01	79 03 056 008	1954	XX
79 03 032 006	4504	02	79 03 032 012	3710	01	79 03 044 011	4210	02	79 03 053 052	3101	02	79 03 056 008	3160	02
79 03 032 006	4504	06	79 03 032 012	3732	02	79 03 044 011	5645	08	79 03 053 052	3401	02	79 03 056 008	3240	04
79 03 032 006	4601	06	79 03 032 012	3802	01	79 03 044 011	7503	02	79 03 053 052	5910	02	79 03 056 008	3440	01
79 03 032 006	5030	04	79 03 032 012	3810	01	79 03 044 011	7510	02	79 03 053 077	3101	02	79 03 056 008	3440	02
79 03 032 006	5220	02	79 03 032 012	4090	06	79 03 044 011	8101	01	79 03 053 077	3101	04	79 03 056 008	3720	01
79 03 032 006	5630	02	79 03 032 012	4090	10	79 03 053 020	5220	02	79 03 053 077	3302	04	79 03 056 008	3770	01
79 03 032 006	6020	02	79 03 032 012	4110	01	79 03 053 020	5501	04	79 03 053 114	1630	01	79 03 056 008	3810	01
79 03 032 006	8101	01	79 03 032 012	4110	04	79 03 053 025	3732	01	79 03 053 118	5801	02	79 03 056 008	4110	02
79 03 032 006	8503	01	79 03 032 012	4601	02	79 03 053 025	6020	04	79 03 053 174	4801	01	79 03 056 008	4801	01
79 03 032 006	8506	02	79 03 032 012	4801	04	79 03 053 028	1122	01	79 03 056 001	8303	05	79 03 056 008	5010	04
79 03 032 006	8610	02	79 03 032 012	5510	04	79 03 053 028	1320	01	79 03 056 003	1210	XX	79 03 056 008	5020	04
79 03 032 010	1055	XX	79 03 032 012	5645	01	79 03 053 028	1901	04	79 03 056 003	1701	01	79 03 056 008	5040	04
79 03 032 010	1702	01	79 03 032 018	1201	XX	79 03 053 028	3730	01	79 03 056 003	4701	XX	79 03 056 008	5220	02
79 03 032 010	1901	01	79 03 032 018	1210	XX	79 03 053 028	3770	01	79 03 056 003	5515	12	79 03 056 008	5510	04
79 03 032 010	1950	XX	79 03 032 018	1301	XX	79 03 053 028	3801	01	79 03 056 003	5645	08	79 03 056 008	5540	07
79 03 032 010	1952	04	79 03 032 018	1601	XX	79 03 053 028	3802	01	79 03 056 003	5645	18	79 03 056 008	5645	04
79 03 032 010	1954	XX	79 03 032 018	1602	01	79 03 053 028	3803	01	79 03 056 003	5703	05	79 03 056 008	5645	05
79 03 032 010	2120	01	79 03 032 018	1901	04	79 03 053 028	4110	01	79 03 056 003	6020	02	79 03 056 008	5645	08
79 03 032 010	3160	02	79 03 032 018	1950	01	79 03 053 028	5220	XX	79 03 056 003	7120	16	79 03 056 008	5701	02

1 Numéro des pièces - Delnummer - Ersatzteilnummer - Part Number - Números de las piezas - Numero del pezzo - Nummers der onderdelen - Delenummer - Número de peças - Reservdelsnummer

2 Numéro des planches - Planchenummer - Bildtafelnummer - Plate Number - Números de las láminas - Numero della tavola - Nummers der afbeeldingen - Sidenummer - Número das páginas - Bildnummer

3 Quantité par véhicule - Antal pr. vogn - Menge pro fahrzg - Quantity per vehicle - Cantitad por vehículo - Quantita per veicolo - Aant. per wagen - Antall pr. vogn - Quantidade por veículo - Antal per bil

1	2	3	1	2	3	1	2	3	1	2	3	1	2	3
79 03 056 008	5710	02	79 03 056 014	3720	02	79 03 057 005	1210	XX						
79 03 056 008	5910	02	79 03 056 014	3722	02	79 03 057 012	3810	01						
79 03 056 008	7501	02	79 03 056 014	4090	01	79 03 058 004	2140	XX						
79 03 056 008	7502	02	79 03 056 014	4120	02	79 03 062 001	1050	01						
79 03 056 008	7503	01	79 03 056 014	4130	04	79 03 062 001	1101	01						
79 03 056 008	7503	02	79 03 056 014	4503	01	79 03 062 003	1055	01						
79 03 056 008	7510	01	79 03 056 014	4503	02	79 03 067 011	2160	XX						
79 03 056 008	7510	02	79 03 056 014	4802	02	79 03 067 016	2140	XX						
79 03 056 008	7510	04	79 03 056 014	5501	06	79 03 067 016	2160	XX						
79 03 056 008	8101	01	79 03 056 014	5501	10	79 03 075 038	1103	01						
79 03 056 008	8301	02	79 03 056 014	5510	02	79 03 081 012	7120	04						
79 03 056 008	8303	02	79 03 056 014	5510	04	79 10 023 186	3610	01						
79 03 056 008	8506	04	79 03 056 014	5510	08	79 43 010 201	3601	01						
79 03 056 008	8530	02	79 03 056 014	8201	01	79 43 010 202	3601	01						
79 03 056 008	8530	03	79 03 056 017	1602	01	79 43 010 254	3601	01						
79 03 056 008	8620	01	79 03 056 017	3210	02	80 63 050 152	4504	02						
79 03 056 012	1103	01	79 03 056 017	4801	XX	80 70 040 102	8303	02						
79 03 056 012	1602	01	79 03 056 017	5910	02	80 70 060 122	8530	03						
79 03 056 012	1701	01	79 03 056 017	8001	01	80 70 060 356	4801	01						
79 03 056 012	1930	04	79 03 056 020	5920	02									
79 03 056 012	3101	04	79 03 056 020	5950	02									
79 03 056 012	3142	02	79 03 056 020	5950	04									
79 03 056 012	3210	04	79 03 056 026	5703	08									
79 03 056 012	3610	02	79 03 056 026	5801	02									
79 03 056 012	3630	01	79 03 056 027	1330	01									
79 03 056 012	3732	02	79 03 056 027	1702	01									
79 03 056 012	3770	02	79 03 056 027	1901	01									
79 03 056 012	3802	01	79 03 056 027	3701	05									
79 03 056 012	3802	02	79 03 056 027	3710	05									
79 03 056 012	3810	02	79 03 056 027	3730	02									
79 03 056 012	4110	01	79 03 056 027	3820	XX									
79 03 056 012	4110	04	79 03 056 027	4210	XX									
79 03 056 012	4130	01	79 03 056 027	7401	04									
79 03 056 012	4130	06	79 03 056 027	8001	01									
79 03 056 012	4610	06	79 03 056 027	8630	01									
79 03 056 012	4610	13	79 03 056 029	4090	08									
79 03 056 012	5510	04	79 03 056 029	4090	12									
79 03 056 012	5645	02	79 03 056 029	4090	40									
79 03 056 012	7601	04	79 03 056 029	4601	04									
79 03 056 012	7602	04	79 03 056 029	7510	XX									
79 03 056 014	1101	01	79 03 056 029	7510	02									
79 03 056 014	1602	XX	79 03 056 030	1980	08									
79 03 056 014	1901	04	79 03 056 030	3410	04									
79 03 056 014	1982	XX	79 03 056 030	4130	02									
79 03 056 014	2120	XX	79 03 056 031	1952	01									
79 03 056 014	3142	04	79 03 056 031	3101	04									
79 03 056 014	3230	08	79 03 056 054	4504	02									
79 03 056 014	3301	02	79 03 056 059	8303	04									

PR 1104

Partsouse

130.50 ©

FRANÇAIS - Tous les droits d'auteur sont réservés à la Régie Nationale des Usines Renault. La reproduction ou la traduction même partielle du présent catalogue ainsi que l'utilisation du système de numérotage de référence des pièces de rechange sont interdites sans l'autorisation écrite et préalable de la Régie Nationale des Usines Renault.

© Régie Nationale des Usines RENAULT 1982

DEUTSCH - Sämtliche Urheberrechte liegen bei der Régie Nationale des Usines Renault. Nachdruck oder Übersetzung, selbst auszugsweise, des vorliegenden Kataloges sowie die Verwendung der Ersatzteilnummern und des Numerierungssystems sind nicht gestattet ohne besondere schriftliche Genehmigung der Régie Nationale des Usines Renault.

© Régie Nationale des Usines RENAULT 1982

ENGLISH - All copyrights reserved by the Régie Nationale des Usines Renault. Copying or translation, in part or in full of this catalogue or use of the service part reference numerotation system is forbidden without the prior written authority of the Régie Nationale des Usines Renault.

© Régie Nationale des Usines RENAULT 1982

ESPAÑOL - La Régie Nationale des Usines Renault se reserva todos los derechos de autor. Queda prohibida la reproducción, o la traducción, incluso parcial, del presente catálogo, así como la utilización del sistema de numeración de referencia de las piezas de recambio, sin la autorización por escrito de la Régie Nationale des Usines Renault.

© Régie Nationale des Usines RENAULT 1982

ITALIANO - Tutti i diritti d'autore sono riservati alla Régie Nationale des Usines Renault. La riproduzione o la traduzione anche parziali del presente catalogo come pure l'utilizzazione del sistema di numerazione di riferimento delle parti di ricambio sono vietate senza previa autorizzazione scritta della Regie Nationale des Usines Renault.

© Régie Nationale des Usines RENAULT 1982

NEDERLANDS - Alle auteursrechten zijn voorbehouden aan de Régie Nationale des Usines Renault. Reproduceren en/of vertalen, zelfs gedeeltelijk, van deze catalogus evenals het overnemen van indeling van dit boek en/of wijze van aanduiding der onderdelen is verboden zonder vooraf ontvangen schriftelijke goedkeuring van de Régie Nationale des Usines Renault.

© Régie Nationale des Usines RENAULT 1982

PORTUGUÊS - Todos os direitos de autor são reservados à Régie Nationale des Usines Renault. A reprodução mesmo parcial do presente catálogo assim como a utilização do sistema de numeração da referência das peças são interditas sem a autorização escrita e prévia da Régie Nationale des Usines Renault.

© Régie Nationale des Usines RENAULT 1982

SVENSKA - Samtliga rättigheter förbehålls oinskränkt Régie Nationale des Usines Renault. Eftertryck eller delvis översättning av denna reservdelskatalog samt användning av referenssystemet för numrering av reservdelar är förbjudna utan skriftligt tillstånd från Régie Nationale des Usines Renault.

© Régie Nationale des Usines RENAULT 1982

Dessins originaux exécutés par la Régie Nationale des Usines Renault, Addotec, Agostini, Arts & Techniques, D.D.M. Industrie, D.T.R.B. Editechnic, Filloux, Malterre, Sitem.
Originaltegninger udarbejdet af Régie Nationale des Usines Renault, Addotec, Agostini, Arts & Techniques, D.D.M. Industrie, D.T.R.B., Editechnic, Filloux, Malterre, Sitem.
Original Zeichnungen der Régie Nationale des Usines Renault, Addotec, Agostini, Arts & Techniques, D.D.M. Industrie, D.T.R.B., Editechnic, Filloux, Malterre, Sitem.
Original drawings prepared by the Régie Nationale des Usines Renault, Addotec, Agostini, Arts & Techniques, D.D.M. Industrie, D.T.R.B., Editechnic, Filloux, Malterre, Sitem.
Dibujos originales ejecutados por la Régie Nationale des Usines Renault, Addotec, Agostini, Arts & Techniques, D.D.M. Industrie, D.T.R.B., Editechnic, Filloux, Malterre, Sitem.
Disegni originali eseguiti dalla Régie Nationale des Usines Renault, Addotec, Agostini, Arts & Techniques, D.D.M Industrie, D.T.R.B., Editechnic, Filloux, Malterre, Sitem.
Originele tekening door Régie Nationale des Usines Renault, Addotec, Agostini, Arts & Techniques, D.D.M. Industrie, D.T.R.B., Editechnic, Filloux, Malterre, Sitem.
Originale tegninger utført av Régie Nationale des Usines Renault, Addotec, Agostini, Arts & Techniques, D.D.M. Industrie, D.T.R.B., Editechnic, Filloux, Malterre, Sitem.
Desenhos originais executados pela Régie Nationale des Usines Renault, Addotec, Agostini, Arts & Techniques, D.D.M. Industrie, D.T.R.B., Editechnic, Filloux, Malterre, Sitem.
Originalritningar utforda av Régie Nationale des Usines Renault, Addotec, Agostini, Arts & Techniques, D.D.M. Industrie, D.T.R.B. Editechnic, Filloux, Malterre, Sitem.

Per franzose

FRANÇAIS

La plaque ovale est la plaque d'identité du véhicule

DEUTSCH

Das ovale Schild ist die "Identitätskarte" Ihres Fahrzeuges.

ENGLISH

The oval plate is the vehicle identity plate.

ESPANOL

La placa oval es la placa de identidad del vehiculo.

ITALIANO

La targhetta ovale è la piastrina d'identificazione del veicoli.

NEDERLANDS

Het ovale plaatje is het identiteidsplaatje van de wagen.

PORTUGUÊS

A placa oval é a placa de identidade do veículo

SVENSKA

Den ovala plåten är bilens identitetsbricka.

DeFranzose

RENAULT

Automobiles

Après-Vente